KRONA KOBLENZ

KRONA KOBLENZ

D

Krona Koblenz, Europas führender Hersteller von Türscharnieren und technischen Lösungen für Möbel, Glas- und Schiebetüren, präsentiert in diesem Katalog das komplette Koblenz Produkt-Sortiment, das aus einem über 30-jährigen Forschungs- und Design-Engagement hervorgegangen ist ,und somit in der Lage ist, für jedes Bedürfnis eine Lösung anzubieten.
Das Ziel von Krona Koblenz ist es, die absolute Qualität der verwendeten Materialien, die perfekte Funktionalität jedes Systems und eine extreme Zuverlässigkeit im Laufe der Zeit zu garantieren. Aus diesen Gründen sind viele Produkte von Krona Koblenz durch internationale Patente geschützt.

UK

As a leading European company in door hinge manufacturing and other technical solutions for furniture, glass and sliding doors, ***Krona Koblenz*** *present its full range of Koblenz products in this catalogue. These articles have a profound background of over 30 years of research and engineering and can satisfy any needs.*
The main goal of Krona Koblenz is to ensure the absolute quality of the applied materials, the perfect functionality of each system and the great reliability in time. For these reasons most products by Krona Koblenz obtained international patents.

NL

Als toonaangevend bedrijf in de productie van deur scharnieren en andere technische oplossingen voor meubel-, glas- en schuifdeuren, presenteert **Krona Koblenz** in deze catalogus haar volledige lijn van Koblenz producten.
Deze producten komen voort uit meer dan 30 jaar onderzoek en ontwikkeling en kunnen in elke behoefte voorzien.
Krona Koblenz streeft naar absolute kwaliteit van de gebruikte materialen, perfecte functionaliteit van elk systeem en betrouwbaarheid tijdens gebruik. Om deze reden zijn de meeste van onze producten internationaal gepatenteerd.

Türbänder - *Hinges*
Scharnieren.....012

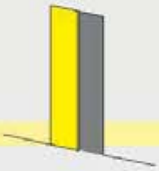

Türensysteme - *Door systems*
Deur systemen 050

Die bessere Alternative für Raumspartüren - *The two-way reduced swing door system*
In- en uitdraaiende beweging in te stellen.....126

Schiebetürsystem K Art - *Sliding system K Art*
Schuifsysteem K Art.....146

Schiebetür-Beschlag - *Sliding system*
Schuifdeursysteem in zicht.....188

Glasstürensysteme - *Glass door systems*
Glasdeur systemen 232

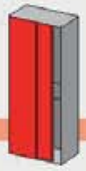

Möbelsysteme - *Furniture systems*
Meubel systemen 254

ZERTIFIZIERUNGEN: Alles, was Sie darüber wissen müssen.

Warum nach einem zertifizierten Produkt fragen?

Weil ein zertifiziertes Produkt exzellent ist! Zertifizierung bedeutet, dass die Produkte nach den strengen Tests in internationalen Prüfinstitut getestet werden, und nach dem Bestehen der Tests erhält das Produkt die Zertifizierung, welche die gesamte Übereinstimmung der Parameter mit deren besten Leistung bescheinigt.

Feuer-Zertifizierung

Es ist wesentlich für die Erfüllung aller Projekte oder Installationen in Räumen und Gebäuden, vor allem in den öffentlichen Bauwerken, wo spezifische Standardsicherheiten angefragt werden. In der Tat ist es nicht möglich an öffentliche Ausschreibungen teilzunehmen, wenn die Produkte nicht zertifiziert sind. Außerdem können nicht zertifizierte Produkte negative Auswirkungen auf den internationalen Verkauf haben.

Achtung:

Eine Scharnierbescheinigung belegt bestimmte Leistungsfähigkeiten und bestimmte Bedingungen. Dies bedeutet, dass ein Scharnier die für 40 Kg Kapazität zertifiziert ist, mit der Installation von 2 Scharnieren nur für 40 Kg durch die Zertifizierung garantiert wird, auch wenn 3 Scharniere installiert werden, um die Gesamtkapazität zu erhöhen.

CE

Was bedeutet CE-Kennzeichnung?

Es ist kein Zeichen von "Qualität" oder "Ursprung", daher bedeutet es nicht "Made in Europe". Die CE-Kennzeichnung weist darauf hin, dass ein Hersteller eines bestimmten Produkts offiziell, die Leistungsfähigkeit erklärt hat, die von den Normen der Bauproduktenverordnung verlangt werden.
Insbesondere geht es um die **mechanische Beständigkeit, Maß- und Farbstabilität, Feuerbeständigkeit, Gesundheit- und Umwelthygiene, sowie um Anwendungs Sicherheit und Korrosionsbeständigkeit.**

Es genügt nicht zu sagen "mein Scharnier ist zertifiziert"

Viele bestätigen verschiedene Zertifikate zu haben.
Bitte beachten Sie: Es gibt einen großen Unterschied zwischen echten Zertifizierungen und die vermuteten! Um die CE-Kennzeichnung auf unseren Scharnieren zu erreichen und um diese einzuhalten, ist auch eine reguläre Leistungsmäßigkeitsbescheinigung erforderlich, die aus der Audit unserer Maschinen besteht, welche zweimal im Jahr aus wiederholte Tests auf jedem Produktionsanteil ausgeführt wird.

Welche Zertifizierungen sind anerkannt?

Wenn Sie ein verdecktes Scharnier suchen, erwarten Sie ein Produkt in Übereinstimmung mit den EAD 020001-01-0405 zu erhalten, weil dieser das einzige gültige Testverfahren für die verdeckten Scharniere ist!
In der Tat resultierte die EN1935- Norm nicht gültig für diese Art von Scharnieren, aber es bezieht sich nur auf einachsige Scharniere, die einen absolut anderen Produkt von den mehrachsigen Scharnieren sind.

Die von unseren Scharnieren erzielten Zertifizierungen:

model
K2460
K5080
K6200
K6300
K6700
K7080
K7120
K7316
K8000
K8060
K8080

UL LISTED DOOR HINGE R27182

ULC LISTED HINGES R27182

model
K2460
K5080
K6200
K6700
K7000
K7080
K7120
K7200
K7316
K8000
K8060
K8080

CE

model
K5080
K6200
K7080
K7120
K8080

CERTIFICATIONS: Everything you need to know.

Why asking for a certified product?

Because a certified product is an excellence! Certification means testing the products according to the severe tests at International labs, and after passing the tests the product will obtain the certification which attests its entire correspondence to the best performing parameters.

Fire certification

It is essential for the fulfillment of all the projects or installation in the environment and buildings, above all in the public ones, where the specific safety standards must be applied. Actually, it is not possible to participate in tenders if the products lack the certification, besides uncertified products may affect the international sales in a negative way.

Attention:

A hinge certification attests the certain performance under specific conditions. It means a hinge certified for 40 kg capacity with the installation of 2 hinges will be only guaranteed for 40 kg by the certification even if 3 hinges will be installed trying to increase the total capacity.

CE

What does CE marking mean?

It is not a mark of "quality" or of "origin", hence it does not mean "Made in Europe". CE marking indicates that a manufacturer of a specific product has officially declared the performance related to the essential safety features required by the standards indicated in the construction products regulation (CPR).

In particolar, it is about the **mechanical resistance, dimensional and colour stability, fire resistance, environmental hygiene and health, as well as application safety and corrosion resistance.**

It is not enough to say "my hinge is certified"

A lot of individuals state that they have various certificates.

Please pay attention: there is much difference between real certifications and the presumed ones! In order to apply and to keep the CE marking on our hinges a performance regularity attestation is required which consists in the audit of our production plants twice a year and in repeated tests of each production batch.

Which certifications are recognized?

If you are looking for a concealed hinge, you expect to receive a product in compliance with EAD 020001-01-0405, because it is the only testing procedure valid for the concealed hinges!

Actually EN1935 requirement does not match exactly this door hinges type, but it only refers to one-axis hinges which absolutely differ from the multi-axis hinges.

The certifications obtained by our hinges:

	model		model		model
	K2460	UL LISTED DOOR HINGE R27182	K2460	CE	K5080
	K5080	ULC LISTED HINGES R27182	K5080		K6200
	K6200		K6200		K7080
	K6300		K6700		K7120
	K6700		K7000		K8080
	K7080		K7080		
	K7120		K7120		
	K7316		K7200		
	K8000		K7316		
	K8060		K8000		
	K8080		K8060		
			K8080		

CERTIFICERINGEN: alles wat u daarvan moet weten.

Waarom een gecertificeerd product aanvragen?

Omdat een gecertificeerd product van topkwaliteit is! Certificering betekent het testen van een product volgens strikte tests in internationale laboratoria en na het behalen van deze tests verkrijgt het product een certificaat dat volledig overeenstemt met de beste prestatieparameters.

Brand certificering

Het is essentieel voor de realisering van alle projecten of installaties in de omgeving en gebouwen, vooral in openbare, waar specifieke veiligheidsnormen moeten worden toegepast. Eigenlijk is het niet mogelijk om aanbestedingen te doen met producten die niet van een certificering zijn voorzien. Naast niet-gecertificeerde producten heeft dit mogelijk een negatieve invloed op verkopen in het buitenland.

Let op:

De certificering van een scharnier certificeert bepaalde uitvoeringen onder bepaalde omstandigheden. Dit betekent dat een gecertificeerd scharnier voor een gewicht van 40 kg met de installatie van 2 scharnieren, gegarandeerd wordt door de certificering voor een gewicht van 40 kg, zelfs als u besluit om 3 scharnieren te installeren om het totale gewicht te verhogen.

CE

Waarvoor dient de CE-markering?

Het is geen aanduiding van "kwaliteit" of van "herkomst", dus geen "Made in Europe". CE-markering geeft aan dat een fabrikant van een specifiek product officieel instaat voor de resultaten in verband met essentiële veiligheidseisen welke normen in de regelgeving voor bouwproducten zijn vastgelegd. Specifiek hebben we het dan over: **mechanische sterkte, maatvastheid en kleur, brandwerendheid, hygiëne en milieugezondheid, evenals toepassingsveiligheid en corrosieweerstand.**

Het is niet genoeg om te zeggen "mijn scharnier is gecertificeerd"

Velen zeggen dat ze certificaten hebben.
Maar Let op: er is veel verschil tussen echte certificeringen of zogenaamde! Om de CE-markering op onze scharnieren te verkrijgen en ook te behouden is een regelmatige test van de prestatiebestendigheid noodzakelijk en die bestaat uit het tweemaal per jaar controleren van onze fabrieken en herhaalde testen van elke productiebatch.

Wat zijn erkende certificeringen?

Als u op zoek bent naar een onzichtbaar scharnier, vraag dan naar een product dat voldoet aan EAD 020001-01-0405, omdat dit de enige geldige testprocedure is voor onzichtbare scharnieren!
De EN1935-standaard is zelfs niet geldig voor dit type scharnieren, want gaat over scharnieren met maar één as, wat een compleet ander product is dan een scharnier met meer assen.

De certificeringen verkregen voor onze scharnieren:

model
K2460
K5080
K6200
K6300
K6700
K7080
K7120
K7316
K8000
K8060
K8080

UL LISTED DOOR HINGE R27182
ULC LISTED HINGES R27182

model
K2460
K5080
K6200
K6700
K7000
K7080
K7120
K7200
K7316
K8000
K8060
K8080

CE

model
K5080
K6200
K7080
K7120
K8080

Zertifikate
Certifications
Certificaten

Zertifikate
Certifications
Certificaten

series Atomika model K8000 PATENTED

UL LISTED DOOR HINGE R27182 — ULC LISTED HINGES R27182

ANSI/UL 10C - Fire Test of Door Assemblies

Ⓓ Lt. Euro-Norm EN 1634.1 für Feuerwiderstand 30 Min. getestet und zertifiziert. Prüfbericht Nr. 2016.10DC0020/16/B

Ⓖ Certified and fire tested for 30 min. in conformity with the European standard EN 1634.1. Test Report N. 2016.10DC0020/16/B

Ⓝ Gecertifieerd en brandwerend gedurende 30 minuten volgens Europese norm EN 1634.1. Testrapport N. 2016.10DC0020/16/B

ДОБРОВОЛЬНАЯ СЕРТИФИКАЦИЯ

GOST R 53307 -2009

ift ROSENHEIM

Test report

N° 18-000602-PR01 - 20/11/2018
UNI EN1191:2012 Windows and doors
Resistance to opening and closing

Internal door with hinges
mod. ATOMIKA K8000
Total door weight: 80kg

series Atomika SLIM model K8060 PATENTED

ift ROSENHEIM

Test report

N° 18-000602-PR02 - 20/11/2018
UNI EN1191:2012 Windows and doors
Resistance to opening and closing

Internal door with hinges
mod. ATOMIKA K8060 Slim
Total door weight: 60kg

30 min.

Ⓓ Lt. Euro-Norm EN 1634-1:2014 für Feuerwiderstand 30 Min. getestet und zertifiziert. Prüfbericht N.RINA0167FR

Ⓖ Certified and fire tested for 30 min. in conformity with the European standard EN 1634-1:2014. Test Report N.RINA0167FR

Ⓝ Gecertifieerd en brandwerend gedurende 30 minuten volgens Europese norm EN 1634-1:2014. Testrapport N.RINA0167FR

UL LISTED DOOR HINGE R27182 — ULC LISTED HINGES R27182

ANSI/UL 10C - Fire Test of Door Assemblies

UNI EN 1634-1:2018

45 min.

PRODUCT: ATOMIKA SLIM K8060
TESTED BY CSI
TEST REPORT N. 0126\DC\RFM\19_2

series Atomika KARAKTER model K8080 PATENTED

CE

CE	Krona Koblenz SpA Via Romero, 1 47853 Coriano	21						
0757	ETA-20/0491 DoP/CoP-Nr. 009TA/CPR/2021-04-13	3	7	4	1	1	4	0	11
0757-CPR-229EAD-9000283-3-1	HINGES DO NOT CONTAIN HARMFUL SUBSTANCES	ATOMIKA K8080							

https://www.kronakoblenz.com/en/koblenz/concealed-hinges_24689/atomika-karakter-k8080_24678

ift ZERTIFIZIERT CERTIFIED

Product Quality

N° 18-000093-PR01 - 18/06/2019
Multi-axis, concealed hinges
EAD 020001-01-0405

Reg.-N°: 9000283

UL LISTED DOOR HINGE R27182 — ULC LISTED HINGES R27182

ANSI/UL 10C - Fire Test of Door Assemblies

UNI EN 1634-1:2018

60 min.

PRODUCT: ATOMIKA KARAKTER K8080
TESTED BY CSI
TEST REPORT N. 0126\DC\RFM119

EN1634-1:2018
BS476-22:1987

120 min.

series
KUBICA
model
K5080
PATENTED

CE	Krona Koblenz SpA Via Romero, 1 47853 Coriano	18						
0757	ETA-17/0575 DoP/DoP-Nr. 009ITA/CPR/2016-02-01	3	7	4	1	1	4	0	11
0757-CPR-2295EAD-9000283-2-2	HINGES DO NOT CONTAIN HARMFUL SUBSTANCES	KUBICA K5080							

https://www.kronakoblenz.com/en/koblenz/hinges_24689/kubica-k5080_24662

ift ZERTIFIZIERT CERTIFIED
Product Quality
Multi-axis, concealed hinges
EAD 020001-01-0405
Reg.-N°: 9000283

UL LISTED DOOR HINGE R27182
ULC LISTED HINGES R27182

ANSI/UL 10C - Fire Test of Door Assemblies

30 min.

(D) LL Euro-Norm EN 1935:2002 und EAD 020001-01-0405 : 2017-03 zertifiziert. LL Euro-Norm EN 1634.1 für Feuerwiderstand 30 Min. getestet

(GB) Certified in conformity with the European standards EN1935:2002 and EAD 020001-01-0405 : 2017-03 and fire tested for 30 min. in conformity with the European standard EN 1634.1 for fire resistance.

(NL) Gecertifieerd volgens Europese norm EN1935:2002 en EAD 020001-01-0405 : 2017-03 en brandwerend getest volgens Europese norm EN 1634.1

series
KUBICA
model
K6200
PATENTED

CE	Krona Koblenz SpA Via Romero, 1 47853 Coriano	18						
0757	ETA-17/0575 DoP/DoP-Nr. 004ITA/CPR/2016-02-01	2	7	2	1	1	4	0	7
0757-CPR-2295EAD-9000283-2-2	HINGES DO NOT CONTAIN HARMFUL SUBSTANCES	KUBICA K6200							

https://www.kronakoblenz.com/en/koblenz/hinges_24689/kubica-k6200_24655

ift ZERTIFIZIERT CERTIFIED
Product Quality
Multi-axis, concealed hinges
EAD 020001-01-0405
Reg.-N°: 9000283

UL LISTED DOOR HINGE R27182
ULC LISTED HINGES R27182

ANSI/UL 10C - Fire Test of Door Assemblies

30 min.

(D) LL Euro-Norm EN1935:2002 und EAD 020001-01-0405 : 2017-03 zertifiziert. LL Euro-Norm EN 1634.1 für Feuerwiderstand 30 Min. getestet

(GB) Certified in conformity with the European standards EN1935:2002 and EAD 020001-01-0405 : 2017-03 and fire tested for 30 min. in conformity with the European standard EN 1634.1 for fire resistance.

(NL) Gecertifieerd volgens Europese norm EN1935:2002 en EAD 020001-01-0405 : 2017-03 en brandwerend getest volgens Europese norm EN 1634.1

series
KUBICA
model
K6300
PATENTED

(D) LL Euro-Norm EN 1634.2 für Feuerwiderstand 30 Min. getestet und zertifiziert. Prüfbericht Nr. 1211.0UN0360/11

(GB) Certified and fire tested for 30 min. in conformity with the European standard EN 1634.2. Test Report N. 1211.0UN0360/11

(NL) Gecertifieerd en brandwerend gedurende 30 minuten volgens Europese norm EN 1634.2. Testrapport N. 1211.0UN0360/11

series
KUBICA
model
K6700
PATENTED

UL LISTED DOOR HINGE R27182
ULC LISTED HINGES R27182

ANSI/UL 10C - Fire Test of Door Assemblies

(D) LL Euro-Norm EN 1634.1 für Feuerwiderstand 30 Min. getestet und zertifiziert. Prüfbericht Nr. 2016.10DC0020/16/A

(GB) Certified and fire tested for 30 min. in conformity with the European standard EN 1634.1. Test Report N. 2016.10DC0020/16/A

(NL) Gecertifieerd en brandwerend gedurende 30 minuten volgens Europese norm EN 1634.1. Testrapport N. 2016.10DC0020/16/A

series
KUBICA
model
K6360 38/45
PATENTED

ift ROSENHEIM
Test report
UNI EN1191:2012 Windows and doors
Resistance to opening and closing
Internal door with hinges
mod. K6360 38/45
Total door weight: 60kg

series
KUBICA
model
K2460
PATENTED

UL LISTED DOOR HINGE R27182
ULC LISTED HINGES R27182

ANSI/UL 10C - Fire Test of Door Assemblies

UNI EN 1634-1:2018
30 min.

PRODUCT:
KUBICA HYBRID K2460
TESTED BY
CSI
TEST REPORT N.
0097\DC\RFM\20_3

ift ZERTIFIZIERT CERTIFIED
Product Quality
N° 20-000798-PR01 - 11/05/2020
Multi-axis, concealed hinges
EAD 020001-01-0405
Reg.-N°: 9000283

series
KUBICA
model
K2760
PATENTED

ift ROSENHEIM
Test report
UNI EN1191:2012 Windows and doors
Resistance to opening and closing
Internal door with hinges
mod. K2760
Total door weight: 60kg

series
Kombi HYBRID
model
K1019

ift ROSENHEIM
Test report
N° 20-003402-PR01 - 20/03/2021
UNI EN1191:2012 Windows and doors
Resistance to opening and closing
Internal door with hinges
mod. KOMBI HYBRID K1019
Total door weight: 40kg

series Ku·Bi7 model H7000 PATENTED

UL LISTED DOOR HINGE R27182 — ULC LISTED HINGES R27182

ANSI/UL 10C - Fire Test of Door Assemblies

---

series Ku·Bi7 model H7080 PATENTED

CE

CE	Krona Koblenz SpA Via Romero, 1 47853 Coriano	18						
0757	ETA-11/0477 DoP/DoP-Nr. 0011TA/CPR/2016-06-07	3	7	4	1	1	4	0	11
0757-CPR-229EAD-9000283-1-2	HINGES DO NOT CONTAIN HARMFUL SUBSTANCES	KUBI7 K7080							

https://www.kronakoblenz.com/en/koblenz/hinges_24689/kubi7-k7080_24666

ift ZERTIFIZIERT CERTIFIED — Product Quality — Multi-axis, concealed hinges EAD 020001-01-0405 — Reg.-N°: 9000283

UL LISTED DOOR HINGE R27182 — ULC LISTED HINGES R27182

ANSI/UL 10C - Fire Test of Door Assemblies

Ⓓ Lt. Euro-Norm EN 1935:2002 und EAD 020001-01-0405 : 2017-03 zertifiziert. Lt. Euro-Norm EN 1634.1 für Feuerwiderstand 30 Min. getestet

Ⓖⓑ Certified in conformity with the European standards EN1935:2002 and EAD 020001-01-0405 : 2017-03 and fire tested for 30 min. in conformity with the European standard EN 1634.1 for fire resistance.

Ⓝⓛ Gecertifieerd volgens Europese norm EN1935:2002 en EAD 020001-01-0405 : 2017-03 en brandwerend getest volgens Europese norm EN 1634.1

---

series Ku·Bi7 model H7120 PATENTED

CE

CE	Krona Koblenz SpA Via Romero, 1 47853 Coriano	18							
0757	ETA-11/0477 DoP/DoP-Nr. 0021TA/CPR/2016-06-07	4	7	6	1	1	4	1	13
0757-CPR-229EAD-9000283-1-2	HINGES DO NOT CONTAIN HARMFUL SUBSTANCES	KUBI7 K7120							

https://www.kronakoblenz.com/en/koblenz/hinges_24689/kubi7-k7120_24667

ift ZERTIFIZIERT CERTIFIED — Product Quality — Multi-axis, concealed hinges EAD 020001-01-0405 — Reg.-N°: 9000283

UL LISTED DOOR HINGE R27182 — ULC LISTED HINGES R27182

ANSI/UL 10C - Fire Test of Door Assemblies

30 min.

Ⓓ Lt. Euro-Norm EN 1935:2002 und EAD 020001-01-0405 : 2017-03 zertifiziert. Lt. Euro-Norm EN 1634.1 für Feuerwiderstand 30 Min. getestet

Ⓖⓑ Certified in conformity with the European standards EN1935:2002 and EAD 020001-01-0405 : 2017-03 and fire tested for 30 min. in conformity with the European standard EN 1634.1 for fire resistance.

Ⓝⓛ Gecertifieerd volgens Europese norm EN1935:2002 en EAD 020001-01-0405 : 2017-03 en brandwerend getest volgens Europese norm EN 1634.1

---

series Ku·Bi7 model H7200 PATENTED

UL LISTED DOOR HINGE R27182 — ULC LISTED HINGES R27182

ANSI/UL 10C - Fire Test of Door Assemblies

---

series Ku·Bi7 model KINOX PATENTED

UL LISTED DOOR HINGE R27182 — ULC LISTED HINGES R27182

ANSI/UL 10C - Fire Test of Door Assemblies

ift ROSENHEIM — Test report — N° 17-001637-PR02 - 26/04/2018 — EAD 020001-01-0405 : 2017 — Multi-axis concealed hinges — Door with two hinges mod. KINOX K7316 — Total door weight: 120kg

EN1634-1:2018
BS476-22:1987

120 min.

EN1634-1:2018

180 min.

TÜRBÄNDER
HINGES
SCHARNIEREN

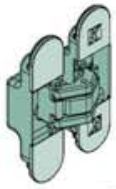

Ⓓ *Serie ATOMIKA für Drehtüren*
Ⓖⓑ Series ATOMIKA for hinged doors
Ⓝⓛ *Serie ATOMIKA voor deuren* **13**

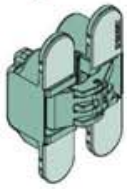

Ⓓ *Serie KUBICA für Drehtüren*
Ⓖⓑ Series KUBICA for hinged doors
Ⓝⓛ *Serie KUBICA voor deuren* **19**

Ⓓ *Serie KuBi7 für Drehtüren*
Ⓖⓑ Series KuBi7 for hinged doors
Ⓝⓛ *Serie KuBi7 voor deuren* **35**

Ⓓ *Serie KROSS8 für Drehtüren*
Ⓖⓑ Series KROSS8 for hinged doors
Ⓝⓛ *Serie KROSS8 voor deuren* **43**

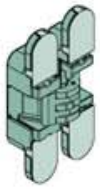

Ⓓ *Serie Kubikina für Möbel*
Ⓖⓑ Series Kubikina for furnitures
Ⓝⓛ *Serie Kubikina voor meubels* **47**

Atomika The New Generation Hinge

(D) 3-dimensional verstellbares Türband, 7 Drehpunkte
(GB) *3 axis adjustable hinge 7 fulcrums*
(NL) Scharnier 7 draagarmen regelbaar op de 3 assen

MODELL MODEL	Art der Tür *Door type* Deur	Charakteristik *Characteristics* Technische Omschrijving	Tür *Door* Aantal vleugels	Tragkraft *Capacity* Draagkracht	Seite *Page* Pagina
ATOMIKA K8000	Drehtür *Hinged door* Deuren	Stahl *Steel* Staal	1	60 kg	14
ATOMIKA SLIM K8060	Drehtür *Hinged door* Deuren	Stahl *Steel* Staal	1	60 kg	15
ATOMIKA KARAKTER K8080	Drehtür *Hinged door* Deuren	Stahl *Steel* Staal	1	80/100 kg	16
ATOMIKA KARAKTER K8120	Drehtür *Hinged door* Deuren	Stahl - *Steel* - Staal / Stainless Steel AISI 316	1	120 kg	17

MADE IN EU

ATOMIKA K8000 — The New Generation Hinge

3-dimensional verstellbares Türband 7 Drehpunkte
3 axis adjustable hinge 7 fulcrums
Scharnier 7 draagarmen regelbaar op de 3 assen

Patentiert
Patented
Gepatenteerd

Ausführung
Version
Versie
STAHL
STEEL
STAAL

Oberflächen
Finishing - Afwerking

Zentriertes Türband
Hinge centered on the door leaf
Scharnier gecentreerd

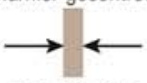

min. 38 mm
max 45 mm

Justierung - *Adjustments*
Regelbaarheid

60 kg
(2: Bänder - *hinges* - scharnieren)

180°

NICHT zentriertes Türband
Hinge non-centered on the door leaf
Scharnier niet gecentreerd

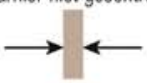

≥ 38 mm

Befestigungsschrauben
Fixing screws
Bevestigingsschroeven

ift ROSENHEIM
Test report
N° 15-000602-PR01 - 20/11/2018
UNI EN1191:2012 Windows and doors
Resistance to opening and closing

Internal door with hinges
mod. ATOMIKA K8000
Total door weight: 60kg

Full HD

UL LISTED
DOOR HINGE
R27182

ULC LISTED
HINGES
R27182

CLASSIFIED LAPI
FIRE RESISTANCE RATING
UNI EN 13501-2: 2016
30 MINUTES

ДОБРОВОЛЬНАЯ СЕРТИФИКАЦИЯ
GOST R
53307 -2009

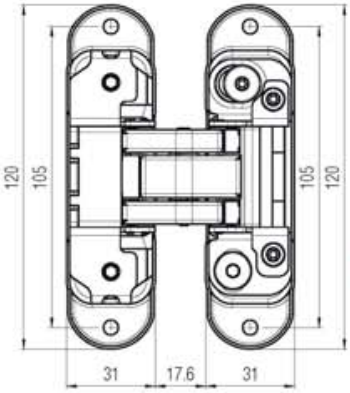

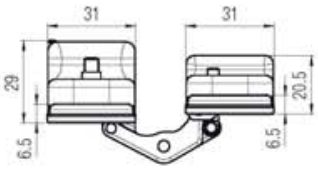

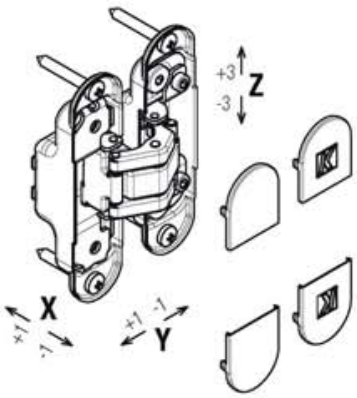

Getestet auf Türen mit: Dicke 38-45 mm - Höhe 2100mm - Breite 900mm - Öffnungswinkel 0°-90°. Für größere Abmessungen als den angegebenen sowie Anwendungen mit zusätzlichem Zubehör, bitte Machbarkeit bei Krona Koblenz anfragen.
Tested on doors: thickness 38-45 mm - height 2100 mm - width 900 mm - opening angle 0°-90°. For the larger dimension than those indicated and additional accessories application, please ask Krona Koblenz for feasibility.
Deur getest op: Dikte 38-45mm - Hoogte 2100mm - Breedte 900mm - Openingshoek 0°-90°. Voor langere lengten dan aangegeven en de extra accesoires die te gebruiken zijn, kunt u bij Krona Koblenz naar de mogelijkheden vragen.

K8000

Art. K 8000 CL HD
180° - Türband, chrom
180° - Hinge polished chrome
180° Scharnier chroom

Art. K 8000 CS HD
180° - Türband, chrom matt „F1"
180° - Hinge satin chrome "F1"
180° Scharnier chroom mat "F1"

Art. K 8000 NS HD
180° - Türband, nickel matt „F2"
180° - Hinge satin nickel "F2"
180° Scharnier nickel mat "F2"

Art. K 8000 OL HD
180° - Türband, goldfarben
180° - Hinge polished gold
180° Scharnier verguld

Art. K 8000 BI HD
180° - Türband, weiss matt
180° - Hinge white
180° Scharnier wit

Art. K 8000 NO HD
180° - Türband, schwarz matt
180° - Hinge black
180° Scharnier zwart

Art. K 8000 BR HD
180° - Türband, bronze
180° - Hinge bronze
180° Scharnier brons

Art. K 8000 BS HD
180° - Türband, bronze gebürstet
180° - Hinge brushed bronze
180° Scharnier geborsteld brons

Art. K 8000 OTL HD
180° - Türband, messing poliert
180° - Hinge polished brass
180° Scharnier messing gepolijst

*Ersatzteile - *Spare parts - *Reserveonderdelen

Art. K 800 COVER CL — 40 pcs
Abdeckung, chrom
Frontal Covering polished chrome
Afdekkapje chroom

Art. K 800 COVER CS — 40 pcs
Abdeckung, chrom matt „F1"
Frontal Covering satin chrome "F1"
Afdekkapje chroom mat "F1"

Art. K 800 COVER NS — 40 pcs
Abdeckung, nickel matt „F2"
Frontal Covering satin nickel "F2"
Afdekkapje nickel mat "F2"

Art. K 800 COVER OL — 40 pcs
Abdeckung, goldfarben
Frontal Covering polished gold
Afdekkapje verguld

Art. K 800 COVER BI — 40 pcs
Abdeckung, weiss matt
Frontal Covering white
Afdekkapje wit

Art. K 800 COVER NO — 40 pcs
Abdeckung, schwarz matt
Frontal Covering black
Afdekkapje zwart

Art. K 800 COVER BR — 40 pcs
Abdeckung, bronze
Frontal Covering bronze
Afdekkapje brons

Art. K 800 COVER BS — 40 pcs
Abdeckung, bronze gebürstet
Frontal Covering brushed bronze
Afdekkapje geborsteld brons

Art. K 800 COVER OTL — 40 pcs
Abdeckung, messing poliert
Frontal Covering polished brass
Afdekkapje messing gepolijst

Passende Zubehöre
Compatible accessories
Bijpassende accessoires

Art. K 800 TASCA
Bandaufnahmetasche K8000
Hinge receiver K8000
Bevestigingskast K8000

Art. K 800 STAFFA
Befestigungsplatte für K8000
Fixing plate for K8000
Bevestigingsplaat voor K8000

Art. K 800 COVER OL CV — 40 pcs
Abdeckung, goldfarben,
mit Schraub-Befestigung
Frontal Covering polished gold, for screw fastening
Afdekkapje verguld voor schroefbevestiging

Art. K 800 COVER CS CV — 40 pcs
Abdeckung, chrom matt „F1",
mit Schraub-Befestigung
Frontal Covering satin chrome "F1",
for screw fastening
Afdekkapje chroom mat "F1" voor schroefbevestiging

Art. K 800 COVER NS CV — 40 pcs
Abdeckung, nickel matt „F2",
mit Schraub-Befestigung
Frontal Covering satin nickel "F2",
for screw fastening
Afdekkapje nickel mat "F2"voor schroefbevestiging

*Die Artikel in der Tabelle "Ersatzteile" können **nur** in den angegebenen Mengen bestellt werden.
The articles in the table "Spare parts" are to be **only ordered in the indicated quantities.*
*Artikelen in de tabel "reserve onderdelen" kunnen **alleen** besteld worden in de aangegeven hoeveelheden.

Atomika PATENTED

Patentiert
Patented
Gepatenteerd

ATOMIKA SLIM K8060

3-dimensional verstellbares Türband 7 Drehpunkte
3 axis adjustable hinge 7 fulcrums
Scharnier 7 draagarmen regelbaar op de 3 assen

Ausführung
Version
Versie
STAHL
STEEL
STAAL

Oberflächen
Finishing - Afwerking

min. 32 mm

Justierung - *Adjustments*
Regelbaarheid
Z
3D
X
Y

60 kg
(2: Bänder - *hinges* - scharnieren)

180°

Befestigungsschrauben
Fixing screws
Bevestigingsschroeven

ift ROSENHEIM
Test report
N° 19-000602-PR02 - 20/11/2018
UNI EN1191:2012 Windows and doors
Resistance to opening and closing
Internal door with hinges
mod. ATOMIKA K8060 Slim
Total door weight: 60kg

EN 1634-1:2014
N.RINA0167FR
30 min.

Full HD

UL LISTED
DOOR HINGE
R27182

ULC LISTED
HINGES
R27182

UNI EN 1634-1:2018
45 min.

PRODUCT:
ATOMIKA SLIM K8060
TESTED BY
CSI
TEST REPORT N.
0126\DC\RFM\19_2

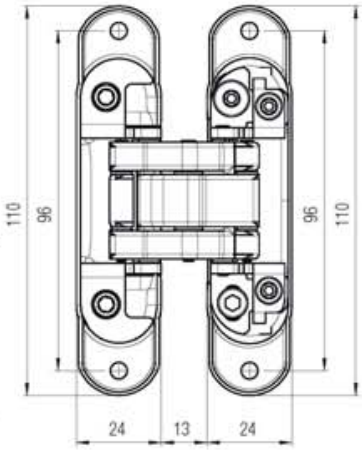

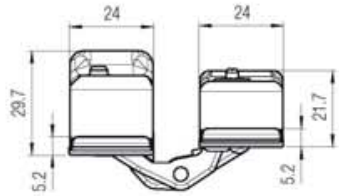

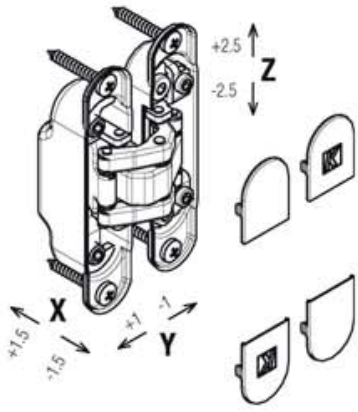

K8060

Art. K 8060 CL HD
180° - Türband, chrom
180° - Hinge polished chrome
180° Scharnier chroom

Art. K 8060 CS HD
180° - Türband, chrom matt „F1"
180° - Hinge satin chrome "F1"
180° Scharnier chroom mat "F1"

Art. K 8060 NS HD
180° - Türband, nickel matt „F2"
180° - Hinge satin nickel "F2"
180° Scharnier nickel mat "F2"

Art. K 8060 OL HD
180° - Türband, goldfarben
180° - Hinge polished gold
180° Scharnier verguld

Art. K 8060 BI HD
180° - Türband, weiss matt
180° - Hinge white
180° Scharnier wit

Art. K 8060 NO HD
180° - Türband, schwarz matt
180° - Hinge black
180° Scharnier zwart

Art. K 8060 BR HD
180° - Türband, bronze
180° - Hinge bronze
180° Scharnier brons

Art. K 8060 BS HD
180° - Türband, bronze gebürstet
180° - Hinge brushed bronze
180° Scharnier geborsteld brons

Art. K 8060 OTL HD
180° - Türband, messing poliert
180° - Hinge polished brass
180° Scharnier messing gepolijst

*Ersatzteile - *Spare parts - *Reserveonderdelen

Art. K 806 COVER CL — 40 pcs
Abdeckung, chrom
Frontal Covering polished chrome
Afdekkapje chroom

Art. K 806 COVER CS — 40 pcs
Abdeckung, chrom matt „F1"
Frontal Covering satin chrome "F1"
Afdekkapje chroom mat "F1"

Art. K 806 COVER NS — 40 pcs
Abdeckung, nickel matt „F2"
Frontal Covering satin nickel "F2"
Afdekkapje nickel mat "F2"

Art. K 806 COVER OL — 40 pcs
Abdeckung, goldfarben
Frontal Covering polished gold
Afdekkapje verguld

Art. K 806 COVER OS — 40 pcs
Abdeckung, gold
Frontal Covering satin gold
Afdekkapje goud

Art. K 806 COVER BI — 40 pcs
Abdeckung, weiss matt
Frontal Covering white
Afdekkapje wit

Art. K 806 COVER NO — 40 pcs
Abdeckung, schwarz matt
Frontal Covering black
Afdekkapje zwart

Art. K 806 COVER BR — 40 pcs
Abdeckung, bronze
Frontal Covering bronze
Afdekkapje brons

Art. K 806 COVER BS — 40 pcs
Abdeckung, bronze gebürstet
Frontal Covering brushed bronze
Afdekkapje geborsteld brons

Art. K 806 COVER OTL — 40 pcs
Abdeckung, messing poliert
Frontal Covering polished brass
Afdekkapje messing gepolijst

Passende Zubehöre
Compatible accessories
Bijpassende accessoires

Art. K 806 TASCA
Bandaufnahmetasche K8060
Hinge receiver K8060
Bevestigingskast K8060

Art. K 806 STAFFA
Befestigungsplatte für K8060
Fixing plate for K8060
Bevestigingsplaat voor K8060

*Die Artikel in der Tabelle "Ersatzteile" können **nur** in den angegebenen Mengen bestellt werden.
The articles in the table "Spare parts" are to be **only ordered in the indicated quantities.*
*Artikelen in de tabel *reserve onderdelen" kunnen **alleen** besteld worden in de aangegeven hoeveelheden.

Getestet auf Türen mit: min. Dicke 32 mm - Höhe 2100mm - Breite 900mm - Öffnungswinkel 0°-90°. Für größere Abmessungen als den angegebenen sowie Anwendungen mit zusätzlichem Zubehör, bitte Machbarkeit bei Krona Koblenz anfragen.
Tested on doors: thickness min. 32 mm - height 2100 mm - width 900 mm - opening angle 0°-90°. For the larger dimension than those indicated and additional accessories application, please ask Krona Koblenz for feasibility.
Deur getest op: min. Dikte 32mm - Hoogte 2100mm - Breedte 900mm - Openingshoek 0°-90°. Voor langere lengten dan aangegeven en de extra accesoires die te gebruiken zijn, kunt u bij Krona Koblenz naar de mogelijkheden vragen.

Atomika SLIM PATENTED

ATOMIKA KARAKTER K8080

3-dimensional verstellbares Türband 7 Drehpunkte
3 axis adjustable hinge 7 fulcrums
Scharnier 7 draagarmen regelbaar op de 3 assen

Born to be confident

Patentiert
Patented
Gepatenteerd

Ausführung
Version
Versie
STAHL
STEEL
STAAL

Oberflächen
Finishing - Afwerking

min. 36 mm

Justierung - *Adjustments*
Regelbaarheid

80 kg
(2: Bänder - *hinges* - scharnieren)
100 kg
(3: Bänder - *hinges* - scharnieren)

180°

Befestigungsschrauben
Fixing screws
Bevestigingsschroeven

ift ZERTIFIZIERT CERTIFIED
Product Quality
N° 19-000093-PR01 - 18/06/2019
Multi-axis, concealed hinges
EAD 020001-01-0405
Reg.-N°: 9000283

Full HD

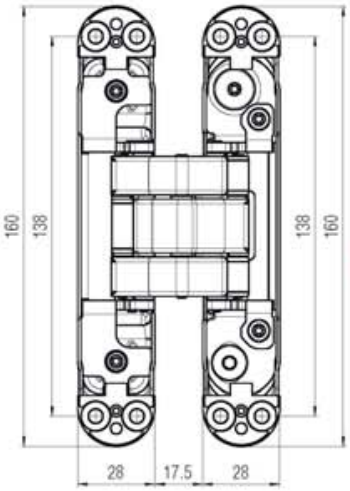

UL LISTED
DOOR HINGE
R27182

ULC LISTED
HINGES
R27182

UNI EN 1634-1:2018
60 min.

PRODUCT:
ATOMIKA KARAKTER K8080
TESTED BY
CSI
TEST REPORT N.
0126\DC\RFM119

EN1634-1:2018
BS476-22:1987
120 min.

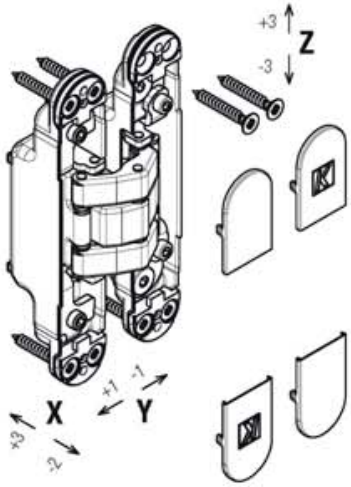

K8080

Art. K 8080 CL
180° - Türband, chrom
180° - Hinge polished chrome
180° Scharnier chroom

Art. K 8080 CS
180° - Türband, chrom matt „F1"
180° - Hinge satin chrome "F1"
180° Scharnier chroom mat "F1"

Art. K 8080 NS
180° - Türband, nickel matt „F2"
180° - Hinge satin nickel "F2"
180° Scharnier nickel mat "F2"

Art. K 8080 OL
180° - Türband, goldfarben
180° - Hinge polished gold
180° Scharnier verguld

Art. K 8080 OS
180° - Türband, gold
180° - Hinge satin gold
180° Scharnier goud

Art. K 8080 BI
180° - Türband, weiss matt
180° - Hinge white
180° Scharnier wit

Art. K 8080 NO
180° - Türband, schwarz matt
180° - Hinge black
180° Scharnier zwart

Art. K 8080 BR
180° - Türband, bronze
180° - Hinge bronze
180° Scharnier brons

Art. K 8080 BS
180° - Türband, bronze gebürstet
180° - Hinge brushed bronze
180° Scharnier geborsteld brons

*Ersatzteile - *Spare parts - *Reserveonderdelen

Art. K 808 COVER CL — 40 pcs
Abdeckung, chrom
Frontal Covering polished chrome
Afdekkapje chroom

Art. K 808 COVER CS — 40 pcs
Abdeckung, chrom matt „F1"
Frontal Covering satin chrome "F1"
Afdekkapje chroom mat "F1"

Art. K 808 COVER NS — 40 pcs
Abdeckung, nickel matt „F2"
Frontal Covering satin nickel "F2"
Afdekkapje nickel mat "F2"

Art. K 808 COVER OL — 40 pcs
Abdeckung, goldfarben
Frontal Covering polished gold
Afdekkapje verguld

Art. K 808 COVER BI — 40 pcs
Abdeckung, weiss matt
Frontal Covering white
Afdekkapje wit

Art. K 808 COVER NO — 40 pcs
Abdeckung, schwarz matt
Frontal Covering black
Afdekkapje zwart

Art. K 808 COVER BR — 40 pcs
Abdeckung, bronze
Frontal Covering bronze
Afdekkapje brons

Art. K 808 COVER BS — 40 pcs
Abdeckung, bronze gebürstet
Frontal Covering brushed bronze
Afdekkapje geborsteld brons

Art. K 808 COVER OTL — 40 pcs
Abdeckung, messing poliert
Frontal Covering polished brass
Afdekkapje messing gepolijst

Passende Zubehöre
Compatible accessories
Bijpassende accessoires

Art. K 508 TASCA
Bandaufnahmetasche K8080
Hinge receiver K8080
Bevestigingskast K8080

Art. K 508 STAFFA
Befestigungsplatte für K8080
Fixing plate for K8080
Bevestigingsplaat voor K8080

Art. K 808 COVER CS CV — 40 pcs
Abdeckung, chrom matt „F1",
mit Schraub-Befestigung
Frontal Covering satin chrome "F1", for screw fastening
Afdekkapje chroom mat "F1" voor schroefbevestiging

Art. K 808 COVER NS CV — 40 pcs
Abdeckung, nickel matt „F2",
mit Schraub-Befestigung
Frontal Covering satin nickel "F2", for screw fastening
Afdekkapje nickel mat "F2" voor schroefbevestiging

Art. K 808 COVER NO CV — 40 pcs
Abdeckung, schwarz matt,
mit Schraub-Befestigung
Frontal Covering black, for screw fastening
Afdekkapje zwart voor schroefbevestiging

Getestet auf Türen mit: min. Dicke 40 mm - Höhe 2100mm - Breite 900mm - Öffnungswinkel 0°-90°. Für größere Abmessungen als den angegebenen sowie Anwendungen mit zusätzlichem Zubehör, bitte Machbarkeit bei Krona Koblenz anfragen.
Tested on doors: thickness min. 40 mm - height 2100 mm - width 900 mm - opening angle 0°-90°. For the larger dimension than those indicated and additional accessories application, please ask Krona Koblenz for feasibility.
Deur getest op: min. Dikte 40mm - Hoogte 2100mm - Breedte 900mm - Openingshoek 0°-90°. Voor langere lengten dan aangegeven en de extra accesoires die te gebruiken zijn, kunt u bij Krona Koblenz naar de mogelijkheden vragen.

Atomika KARAKTER PATENTED

Patentiert
Patented
Gepatenteerd

Born to be confident

ATOMIKA KARAKTER K8120

3-dimensional verstellbares Türband 7 Drehpunkte
3 axis adjustable hinge 7 fulcrums
Scharnier 7 draagarmen regelbaar op de 3 assen

Ausführung *Version* Versie **STAHL - STEEL - STAAL / STAINLESS STEEL AISI 316**	Oberflächen *Finishing* Afwerking	min. 36 mm	Justierung - *Adjustments* Regelbaarheid Z 3D X Y
120 kg (2/3: Bänder - *hinges* - scharnieren)	180°	Befestigungsschrauben *Fixing screws* Bevestigingsschroeven	Full HD

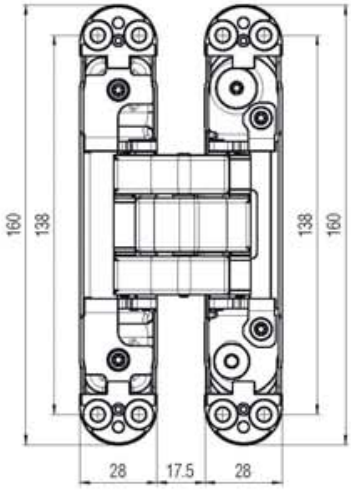

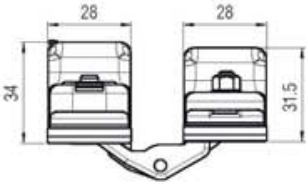

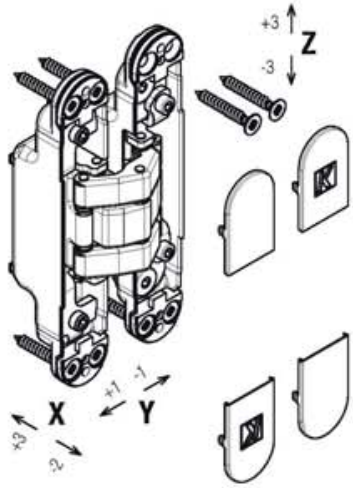

K8120

Art. K 8120 CS
180° - Türband, chrom matt „F1"
180° - Hinge satin chrome "F1"
180° Scharnier chroom mat "F1"

*Ersatzteile - *Spare parts - *Reserveonderdelen

Art. K 808 COVER CS 40 pcs
Abdeckung, chrom matt „F1"
Frontal Covering satin chrome "F1"
Afdekkapje chroom mat "F1"

Passende Zubehöre
Compatible accessories
Bijpassende accessoires

Art. K 508 TASCA
Bandaufnahmetasche K8080
Hinge receiver K8080
Bevestigingskast K8080

Art. K 508 STAFFA
Befestigungsplatte für K8080
Fixing plate for K8080
Bevestigingsplaat voor K8080

Art. K 808 COVER CS CV 40 pcs
Abdeckung, chrom matt „F1",
mit Schraub-Befestigung
Frontal Covering satin chrome "F1", for screw fastening
Afdekkapje chroom mat "F1" voor schroefbevestiging

*Die Artikel in der Tabelle "Ersatzteile" können **nur** in den angegebenen Mengen bestellt werden.
The articles in the table "Spare parts" are to be **only ordered in the indicated quantities.*
*Artikelen in de tabel "reserve onderdelen" kunnen **alleen** besteld worden in de aangegeven hoeveelheden.

Getestet auf Türen mit: min. Dicke 40 mm - Höhe 2100mm - Breite 900mm - Öffnungswinkel 0°-90°. Für größere Abmessungen als den angegebenen sowie Anwendungen mit zusätzlichem Zubehör, bitte Machbarkeit bei Krona Koblenz anfragen.
Tested on doors: thickness min. 40 mm - height 2100 mm - width 900 mm - opening angle 0°-90°. For the larger dimension than those indicated and additional accessories application, please ask Krona Koblenz for feasibility.
Deur getest op: min. Dikte 40mm - Hoogte 2100mm - Breedte 900mm - Openingshoek 0°-90°. Voor langere lengtes dan aangegeven en de extra accesoires die te gebruiken zijn, kunt u bij Krona Koblenz naar de mogelijkheden vragen.

Atomika KARAKTER PATENTED

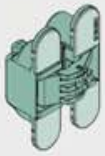

KUBICA

(D) 3-dimensional verstellbares Türband, 5 Drehpunkte
(GB) *3 axis adjustable hinge 5 fulcrums*
(NL) Scharnier 5 draagarmen regelbaar op de 3 assen

MODELL MODEL	Art der Tür *Door type* Deur	Charakteristik *Characteristics* Technische Omschrijving	Tür *Door* Aantal vleugels	Tragkraft *Capacity* Draagkracht	Seite *Page* Pagina
KOMBI HYBRID K1019	Drehtür *Hinged door* Deuren	Stahl/POM C/Zinkdruckguss *Steel/POM C/Zamak* Staal/POM C/Aluminiumlegering	1	40 kg	20
KOMBI HYBRID K1060	Drehtür *Hinged door* Deuren	Stahl/Zinkdruckguss *Steel/Zamak* Staal/Aluminiumlegering	1	60 kg	21
K6360 / 38	Drehtür *Hinged door* Deuren	Stahl/Zinkdruckguss *Steel/Zamak* Staal/Aluminiumlegering	1	60 kg	22
K6360 / 45	Drehtür *Hinged door* Deuren	Stahl/Zinkdruckguss *Steel/Zamak* Staal/Aluminiumlegering	1	60 kg	23
K2760	Drehtür *Hinged door* Deuren	Stahl/Zinkdruckguss *Steel/Zamak* Staal/Aluminiumlegering	1	60 kg	24
K2780	Drehtür *Hinged door* Deuren	Stahl/Zinkdruckguss/Aluminium *Steel/Zamak/Aluminum* Staal/Aluminiumlegering/Aluminium	1	60 kg	25
K2460	Drehtür *Hinged door* Deuren	Stahl/Zinkdruckguss *Steel/Zamak* Staal/Aluminiumlegering	1	80 kg	26
K5080	Drehtür *Hinged door* Deuren	Zinkdruckguss *Zamak* Aluminiumlegering	1	80 kg	27
K6200	Drehtür *Hinged door* Deuren	Zinkdruckguss *Zamak* Aluminiumlegering	1	45/60 kg	28
K6300	Drehtür *Hinged door* Deuren	Zinkdruckguss *Zamak* Aluminiumlegering	1	60 kg	29
K6700	Drehtür *Hinged door* Deuren	Zinkdruckguss *Zamak* Aluminiumlegering	1	50/70 kg	30
KUBICA 27 K2700	Drehtür *Hinged door* Deuren	Zinkdruckguss *Zamak* Aluminiumlegering	1	60 kg	31
KUBIKUADRA K3000	Drehtür *Hinged door* Deuren	Zinkdruckguss *Zamak* Aluminiumlegering	1	45/60 kg	32
KUBICENTER K6400	Drehtür *Hinged door* Deuren	Zinkdruckguss *Zamak* Aluminiumlegering	1	30/45 kg	33

KOMBI HYBRID K1019 The New Generation Hinge HYBRID

3-dimensional verstellbares Türband 5 Drehpunkte
3 axis adjustable hinge 5 fulcrums
Scharnier 5 draagarmen regelbaar op de 3 assen

HYBRID
Ausführung
Version - Versie
STAHL/POM C/ZINKDRUCKGUSS
STEEL/POM C/ZAMAK
STAAL/POM C/ALUMINIUMLEGERING

Oberflächen
Finishing - Afwerking

min. 32 mm

Justierung - *Adjustments*
Regelbaarheid
Z
3D
X
Y

40 kg
(2: Bänder - *hinges* - scharnieren)

180°

Befestigungsschrauben
Fixing screws
Bevestigingsschroeven

ift ROSENHEIM
Test report
N° 20-003402-PR01 - 20/03/2021
UNI EN1191:2012 Windows and doors
Resistance to opening and closing
Internal door with hinges
mod. KOMBI HYBRID K1019
Total door weight: 40kg

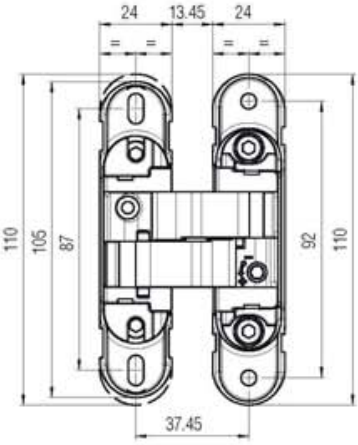

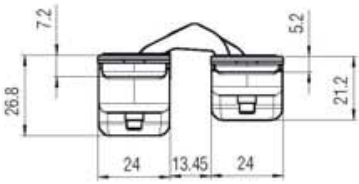

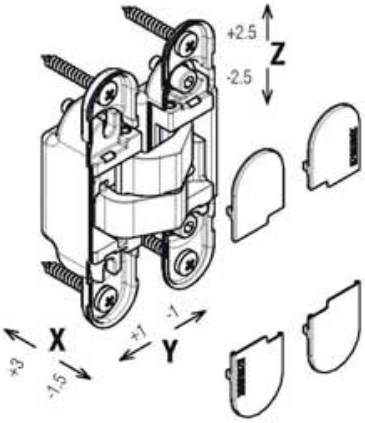

KOMBI HYBRID

Art. K 1019 CS
180° - Türband, chrom matt „F1"
180° - Hinge satin chrome "F1"
180° Scharnier chroom mat "F1"

Art. K 1019 NS
180° - Türband, nickel matt „F2"
180° - Hinge satin nickel "F2"
180° Scharnier nickel mat "F2"

Art. K 1019 BI
180° - Türband, Weiss
180° - Hinge white
180° Scharnier wit

Art. K 1019 NO
180° - Türband, schwarz
180° - Hinge black
180° Scharnier zwart

Art. K 1019 BR
180° - Türband, bronze
180° - Hinge bronze
180° Scharnier brons

Art. K 1019 CL
180° - Türband, chrom
180° - Hinge polished chrome
180° Scharnier chroom

Art. K 1019 OL
180° - Türband, goldfarben
180° - Hinge polished gold
180° Scharnier verguld

Art. K 1019 OS
180° - Türband, gold
180° - Hinge satin gold
180° Scharnier goud

Art. K 1019 OTL
180° - Türband, messing poliert
180° - Hinge polished brass
180° Scharnier messing gepolijst

*Ersatzteile - *Spare parts* - *Reserveonderdelen

Art. K 1019 COVER CL — 120 pcs
Abdeckung, chrom
Frontal Covering polished chrome
Afdekkapje chroom

Art. K 1019 COVER CS — 120 pcs
Abdeckung, chrom matt „F1"
Frontal Covering satin chrome "F1"
Afdekkapje chroom mat "F1"

Art. K 1019 COVER NS — 120 pcs
Abdeckung, nickel matt „F2"
Frontal Covering satin nickel "F2"
Afdekkapje nickel mat "F2"

Art. K 1019 COVER OL — 120 pcs
Abdeckung, goldfarben
Frontal Covering polished gold
Afdekkapje verguld

Art. K 1019 COVER OS — 120 pcs
Abdeckung, gold
Frontal Covering satin gold
Afdekkapje goud

Art. K 1019 COVER BR — 120 pcs
Abdeckung, bronze
Frontal Covering bronze
Afdekkapje brons

Art. K 1019 COVER BI — 120 pcs
Abdeckung, weiß RAL 9016
Frontal Covering white RAL 9016
Afdekkapje wit RAL 9016

Art. K 1019 COVER NO — 120 pcs
Abdeckung, schwarz
Frontal Covering black
Afdekkapje zwart

*Die Artikel in der Tabelle "Ersatzteile" können **nur** in den angegebenen Mengen bestellt werden.
The articles in the table "Spare parts" are to be **only ordered in the indicated quantities.*
*Artikelen in de tabel "reserve onderdelen" kunnen **alleen** besteld worden in de aangegeven hoeveelheden.

Getestet auf Türen mit: min. Dicke 32 mm - Höhe 2100mm - Breite 900mm - Öffnungswinkel 0°-90°. Für größere Abmessungen als den angegebenen sowie Anwendungen mit zusätzlichem Zubehör, bitte Machbarkeit bei Krona Koblenz anfragen.
Tested on doors: thickness min. 32 mm - height 2100 mm - width 900 mm - opening angle 0°-90°. For the larger dimension than those indicated and additional accessories application, please ask Krona Koblenz for feasibility.
Deur getest op: min. Dikte 32mm - Hoogte 2100mm - Breedte 900mm - Openingshoek 0°-90°. Voor langere lengtes dan aangegeven en de extra accessoires die te gebruiken zijn, kunt u bij Krona Koblenz naar de mogelijkheden vragen.

KOMBI HYBRID K1060

3-dimensional verstellbares Türband 5 Drehpunkte
3 axis adjustable hinge 5 fulcrums
Scharnier 5 draagarmen regelbaar op de 3 assen

HYBRID
Ausführung
Version - Versie
STAHL/ZINKDRUCKGUSS
STEEL/ZAMAK
STAAL/ALUMINIUMLEGERING

Oberflächen
Finishing - Afwerking

min. 32 mm

Justierung - *Adjustments*
Regelbaarheid
Z 3D X Y

60 kg
(2: Bänder - *hinges* - scharnieren)

180°

Befestigungsschrauben
Fixing screws
Bevestigingsschroeven

Full HD

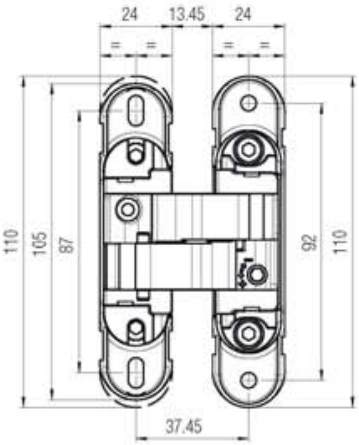

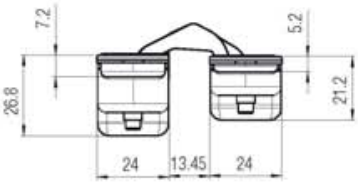

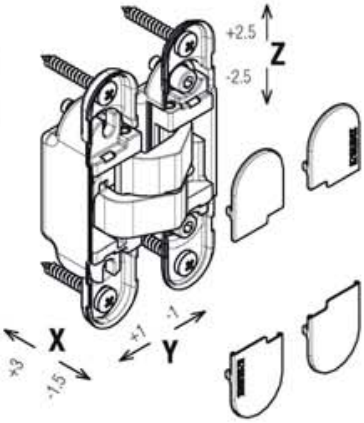

*Die Artikel in der Tabelle "Ersatzteile" können **nur** in den angegebenen Mengen bestellt werden.
The articles in the table "Spare parts" are to be **only ordered in the indicated quantities.*
*Artikelen in de tabel "reserve onderdelen" kunnen **alleen** besteld worden in de aangegeven hoeveelheden.

Getestet auf Türen mit: min. Dicke 32 mm - Höhe 2100mm - Breite 900mm - Öffnungswinkel 0°-90°. Für größere Abmessungen als den angegebenen sowie Anwendungen mit zusätzlichem Zubehör, bitte Machbarkeit bei Krona Koblenz anfragen.
Tested on doors: thickness min. 32 mm - height 2100 mm - width 900 mm - opening angle 0°-90°. For the larger dimension than those indicated and additional accessories application, please ask Krona Koblenz for feasibility.
Deur getest op: min. Dikte 32mm - Hoogte 2100mm - Breedte 900mm - Openingshoek 0°-90°. Voor langere lengten dan aangegeven en de extra accesoires die te gebruiken zijn, kunt u bij Krona Koblenz naar de mogelijkheden vragen.

KOMBI HYBRID	*Ersatzteile - *Spare parts - *Reserveonderdelen	
Art. K 1060 CS 180° - Türband, chrom matt „F1" *180° - Hinge satin chrome "F1"* 180° Scharnier chroom mat "F1"	**Art. K 1019 COVER CS** Abdeckung, chrom matt „F1" *Frontal Covering satin chrome "F1"* Afdekkapje chroom mat "F1"	120 pcs
Art. K 1060 NS 180° - Türband, nickel matt „F2" *180° - Hinge satin nickel "F2"* 180° Scharnier nickel mat "F2"	**Art. K 1019 COVER NS** Abdeckung, nickel matt „F2" *Frontal Covering satin nickel "F2"* Afdekkapje nickel mat "F2"	120 pcs
Art. K 1060 BI 180° - Türband, Weiss *180° - Hinge white* 180° Scharnier wit	**Art. K 1019 COVER BI** Abdeckung, weiß RAL 9016 *Frontal Covering white RAL 9016* Afdekkapje wit RAL 9016	120 pcs
Art. K 1060 NO 180° - Türband, schwarz *180° - Hinge black* 180° Scharnier zwart	**Art. K 1019 COVER NO** Abdeckung, schwarz *Frontal Covering black* Afdekkapje zwart	120 pcs

KUBICA K6360 / 38 The New Generation Hinge HYBRID

Patentiert
Patented
Gepatenteerd

3-dimensional verstellbares Türband 5 Drehpunkte
3 axis adjustable hinge 5 fulcrums
Scharnier 5 draagarmen regelbaar op de 3 assen

HYBRID
Ausführung
Version - Versie
STAHL/ZINKDRUCKGUSS
STEEL/ZAMAK
STAAL/ALUMINIUMLEGERING

Oberflächen
Finishing
Afwerking

min. 38 mm

Justierung - *Adjustments*
Regelbaarheid

60 kg
(2: Bänder - *hinges* - scharnieren)

180°

Befestigungsschrauben
Fixing screws
Bevestigingsschroeven

ift ROSENHEIM

Test report

UNI EN1191:2012 Windows and doors
Resistance to opening and closing

Internal door with hinges
mod. K6360 38/45
Total door weight: 60kg

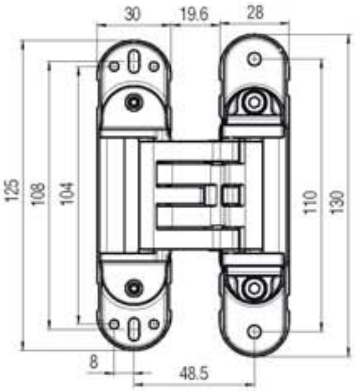

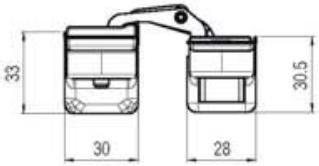

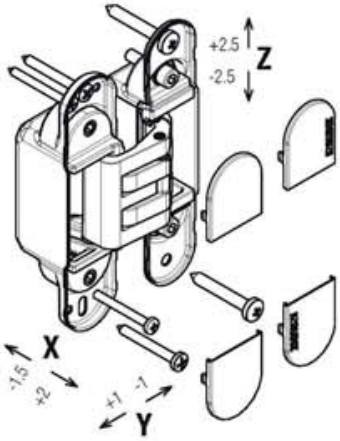

K6360 / 38

Art. K 6360 38 CS
180° - Türband, chrom matt „F1"
180° - Hinge satin chrome "F1"
180° Scharnier chroom mat "F1"

Art. K 6360 38 BR
180° - Türband, bronze
180° - Hinge bronze
180° Scharnier brons

Art. K 6360 38 NS
180° - Türband, nickel matt „F2"
180° - Hinge satin nickel "F2"
180° Scharnier nickel mat "F2"

Art. K 6360 38 CL
180° - Türband, chrom
180° - Hinge polished chrome
180° Scharnier chroom

Art. K 6360 38 BI
180° - Türband, Weiss
180° - Hinge white
180° Scharnier wit

Art. K 6360 38 OL
180° - Türband, goldfarben
180° - Hinge polished gold
180° Scharnier verguld

Art. K 6360 38 NR
180° - Türband, schwarz
180° - Hinge black
180° Scharnier zwart

Art. K 6360 38 OTL
180° - Türband, messing poliert
180° - Hinge polished brass
180° Scharnier messing gepolijst

*Ersatzteile - *Spare parts - *Reserveonderdelen	
Art. K 63 38 COVER CS Abdeckung, chrom matt „F1" *Frontal Covering satin chrome "F1"* Afdekkapje chroom mat "F1"	40 pcs
Art. K 63 38 COVER NS Abdeckung, nickel matt „F2" *Frontal Covering satin nickel "F2"* Afdekkapje nickel mat "F2"	40 pcs
Art. K 63 38 COVER BI Abdeckung, weiß RAL 9016 *Frontal Covering white RAL 9016* Afdekkapje wit RAL 9016	40 pcs
Art. K 63 38 COVER NR Abdeckung, schwarz RAL 9005 *Frontal Covering black RAL 9005* Afdekkapje zwart RAL 9005	40 pcs
Art. K 63 38 COVER BR Abdeckung, bronze *Frontal Covering bronze* Afdekkapje brons	40 pcs

*Die Artikel in der Tabelle "Ersatzteile" können **nur** in den angegebenen Mengen bestellt werden.
The articles in the table "Spare parts" are to be **only ordered in the indicated quantities.*
*Artikelen in de tabel "reserve onderdelen" kunnen **alleen** besteld worden in de aangegeven hoeveelheden.

Getestet auf Türen mit: min. Dicke 38 mm - Höhe 2100mm - Breite 900mm - Öffnungswinkel 0°-90°. Für größere Abmessungen als den angegebenen sowie Anwendungen mit zusätzlichem Zubehör, bitte Machbarkeit bei Krona Koblenz anfragen.
Tested on doors: thickness min. 38 mm - height 2100 mm - width 900 mm - opening angle 0°-90°. For the larger dimension than those indicated and additional accessories application, please ask Krona Koblenz for feasibility.
Deur getest op: min. Dikte 38mm - Hoogte 2100mm - Breedte 900mm - Openingshoek 0°-90°. Voor langere lengtes dan aangegeven en de extra accessoires die te gebruiken zijn, kunt u bij Krona Koblenz naar de mogelijkheden vragen.

Patentiert
Patented
Gepatenteerd

HYBRID **The New Generation Hinge**

KUßICA K6360 / 45

3-dimensional verstellbares Türband 5 Drehpunkte
3 axis adjustable hinge 5 fulcrums
Scharnier 5 draagarmen regelbaar op de 3 assen

HYBRID
Ausführung
Version - Versie
STAHL/ZINKDRUCKGUSS
STEEL/ZAMAK
STAAL/ALUMINIUMLEGERING

Oberflächen
Finishing
Afwerking

min. 45 mm

Justierung - *Adjustments*
Regelbaarheid
Z
3D
X
Y

60 kg
(2: Bänder - *hinges* - scharnieren)

8
180°

Befestigungsschrauben
Fixing screws
Bevestigingsschroeven

Full HD

ift ROSENHEIM
Test report
UNI EN1191:2012 Windows and doors
Resistance to opening and closing
Internal door with hinges
mod. K6360 38/45
Total door weight: 60kg

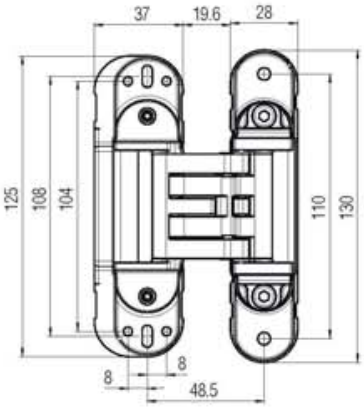

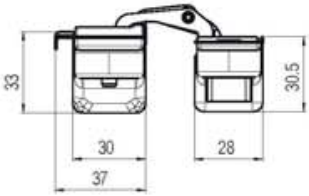

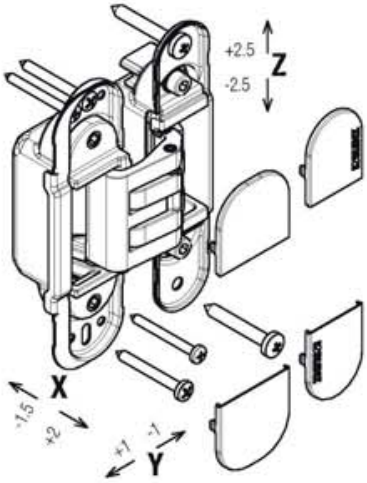

*Die Artikel in der Tabelle "Ersatzteile" können **nur** in den angegebenen Mengen bestellt werden.
The articles in the table "Spare parts" are to be **only ordered in the indicated quantities.*
*Artikelen in de tabel "reserve onderdelen" kunnen **alleen** besteld worden in de aangegeven hoeveelheden.

Getestet auf Türen mit: min. Dicke 45 mm - Höhe 2100mm - Breite 900mm - Öffnungswinkel 0°-90°. Für größere Abmessungen als den angegebenen sowie Anwendungen mit zusätzlichem Zubehör, bitte Machbarkeit bei Krona Koblenz anfragen.
Tested on doors: thickness min. 45 mm - height 2100 mm - width 900 mm - opening angle 0°-90°. For the larger dimension than those indicated and additional accessories application, please ask Krona Koblenz for feasibility.
Deur getest op: min. Dikte 45mm - Hoogte 2100mm - Breedte 900mm - Openingshoek 0°-90°. Voor langere lengten dan aangegeven en de extra accessoires die te gebruiken zijn, kunt u bij Krona Koblenz naar de mogelijkheden vragen.

K6360 / 45

Art. K 6360 45 CS
180° - Türband, chrom matt „F1"
180° - Hinge satin chrome "F1"
180° Scharnier chroom mat "F1"

Art. K 6360 45 BR
180° - Türband, bronze
180° - Hinge bronze
180° Scharnier brons

Art. K 6360 45 NS
180° - Türband, nickel matt „F2"
180° - Hinge satin nickel "F2"
180° Scharnier nickel mat "F2"

Art. K 6360 45 CL
180° - Türband, chrom
180° - Hinge polished chrome
180° Scharnier chroom

Art. K 6360 45 BI
180° - Türband, Weiss
180° - Hinge white
180° Scharnier wit

Art. K 6360 45 OL
180° - Türband, goldfarben
180° - Hinge polished gold
180° Scharnier verguld

Art. K 6360 45 NR
180° - Türband, schwarz
180° - Hinge black
180° Scharnier zwart

Art. K 6360 45 OTL
180° - Türband, messing poliert
180° - Hinge polished brass
180° Scharnier messing gepolijst

*Ersatzteile - *Spare parts - *Reserveonderdelen	
Art. K 63 45 COVER CS Abdeckung, chrom matt „F1" *Frontal Covering satin chrome "F1"* Afdekkapje chroom mat "F1"	40 pcs
Art. K 63 45 COVER NS Abdeckung, nickel matt „F2" *Frontal Covering satin nickel "F2"* Afdekkapje nickel mat "F2"	40 pcs
Art. K 63 45 COVER BI Abdeckung, weiß RAL 9016 *Frontal Covering white RAL 9016* Afdekkapje wit RAL 9016	40 pcs
Art. K 63 45 COVER NR Abdeckung, schwarz RAL 9005 *Frontal Covering black RAL 9005* Afdekkapje zwart RAL 9005	40 pcs
Art. K 63 45 COVER BR Abdeckung, bronze *Frontal Covering bronze* Afdekkapje brons	40 pcs

KUBICA K2760 The New Generation Hinge

HYBRID

Patentiert
Patented
Gepatenteerd

3-dimensional verstellbares Türband 5 Drehpunkte
3 axis adjustable hinge 5 fulcrums
Scharnier 5 draagarmen regelbaar op de 3 assen

HYBRID
Ausführung
Version - Versie
STAHL/ZINKDRUCKGUSS
STEEL/ZAMAK
STAAL/ALUMINIUMLEGERING

Oberflächen
Finishing - Afwerking

Zentriertes Türband
Hinge centered on the door leaf
Scharnier gecentreerd

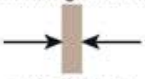

min. 35 mm
max 45 mm

Justierung - *Adjustments*
Regelbaarheid

60 kg
(2: Bänder - *hinges* - scharnieren)

180°

NICHT zentriertes Türband
Hinge non-centered on the door leaf
Scharnier niet gecentreerd

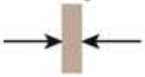

≥ 35 mm

Befestigungsschrauben
Fixing screws
Bevestigingsschroeven

Full HD

ift ROSENHEIM
Test report
UNI EN1191:2012 Windows and doors
Resistance to opening and closing
Internal door with hinges
mod. K2760
Total door weight: 60kg

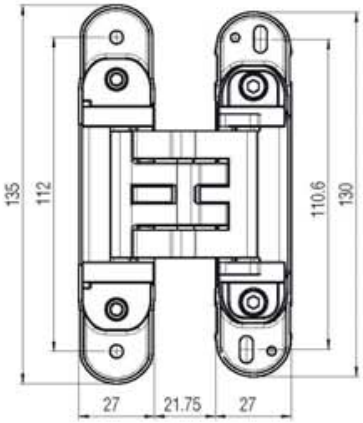

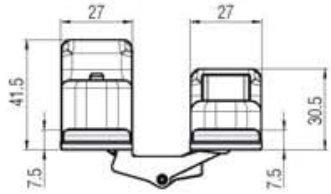

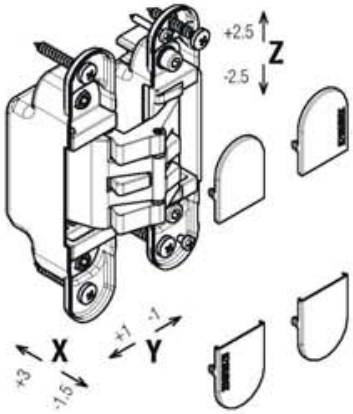

K2760

Art. K 2760 CL
180° - Türband, chrom
180° - Hinge polished chrome
180° Scharnier chroom

Art. K 2760 CS
180° - Türband, chrom matt „F1"
180° - Hinge satin chrome "F1"
180° Scharnier chroom mat "F1"

Art. K 2760 NS
180° - Türband, nickel matt „F2"
180° - Hinge satin nickel "F2"
180° Scharnier nickel mat "F2"

Art. K 2760 BI
180° - Türband, Weiss
180° - Hinge white
180° Scharnier wit

Art. K 2760 NO
180° - Türband, schwarz
180° - Hinge black
180° Scharnier zwart

Art. K 2760 OL
180° - Türband, goldfarben
180° - Hinge polished gold
180° Scharnier verguld

Art. K 2760 BR
180° - Türband, bronze
180° - Hinge bronze
180° Scharnier brons

Art. K 2760 BS
180° - Türband, bronze gebürstet
180° - Hinge brushed bronze
180° Scharnier geborsteld brons

Art. K 2760 OTL
180° - Türband, messing poliert
180° - Hinge polished brass
180° Scharnier messing gepolijst

*Ersatzteile - *Spare parts - *Reserveonderdelen	
Art. K 2760 COVER CS Abdeckung, chrom matt „F1" *Frontal Covering satin chrome "F1"* Afdekkapje chroom mat "F1"	40 pcs
Art. K 2760 COVER NS Abdeckung, nickel matt „F2" *Frontal Covering satin nickel "F2"* Afdekkapje nickel mat "F2"	40 pcs
Art. K 2760 COVER OL Abdeckung, goldfarben *Frontal Covering polished gold* Afdekkapje verguld	40 pcs
Art. K 2760 COVER NO Abdeckung, schwarz RAL 9005 *Frontal Covering black RAL 9005* Afdekkapje zwart RAL 9005	40 pcs
Art. K 2760 COVER BI Abdeckung, weiß RAL 9016 *Frontal Covering white RAL 9016* Afdekkapje wit RAL 9016	40 pcs
Art. K 2760 COVER BR Abdeckung, bronze *Frontal Covering bronze* Afdekkapje brons	40 pcs

*Die Artikel in der Tabelle "Ersatzteile" können **nur** in den angegebenen Mengen bestellt werden.
The articles in the table "Spare parts" are to be **only ordered in the indicated quantities.*
*Artikelen in de tabel "reserve onderdelen" kunnen **alleen** besteld worden in de aangegeven hoeveelheden.

Getestet auf Türen mit: Dicke 35-45 mm - Höhe 2100mm - Breite 900mm - Öffnungswinkel 0°-90°. Für größere Abmessungen als den angegebenen sowie Anwendungen mit zusätzlichem Zubehör, bitte Machbarkeit bei Krona Koblenz anfragen.
Tested on doors: thickness 35-45 mm - height 2100 mm - width 900 mm - opening angle 0°-90°. For the larger dimension than those indicated and additional accessories application, please ask Krona Koblenz for feasibility.
Deur getest op: Dikte 35-45mm - Hoogte 2100mm - Breedte 900mm - Openingshoek 0°-90°. Voor langere lengten dan aangegeven en de extra accessoires die te gebruiken zijn, kunt u bij Krona Koblenz naar de mogelijkheden vragen.

Patentiert
Patented
Gepatenteerd

HYBRID

The New Generation Hinge KUßICA K2780

3-dimensional verstellbares Türband 5 Drehpunkte
3 axis adjustable hinge 5 fulcrums
Scharnier 5 draagarmen regelbaar op de 3 assen

HYBRID
Ausführung
Version - Versie
STAHL/ZINKDRUCKGUSS/ALUMINIUM
STEEL/ZAMAK/ALUMINUM
STAAL/ALUMINIUMLEGERING/ALUMINIUM

Oberflächen
Finishing
Afwerking

Zentriertes Türband
Hinge centered on the door leaf
Scharnier gecentreerd
min. 35 mm
max 45 mm

Justierung - *Adjustments*
Regelbaarheid
Z
3D
X
Y

80 kg
(2: Bänder - *hinges* - scharnieren)

180°

NICHT zentriertes Türband
Hinge non-centered on the door leaf
Scharnier niet gecentreerd
≥ 35 mm

Befestigungsschrauben
Fixing screws
Bevestigingsschroeven

Full HD

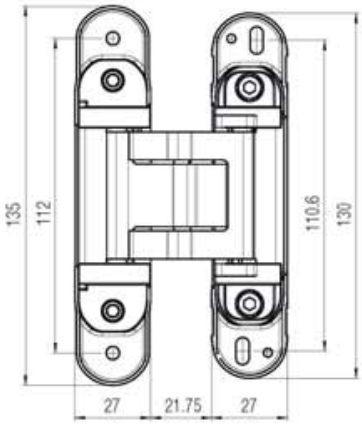

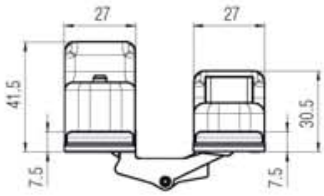

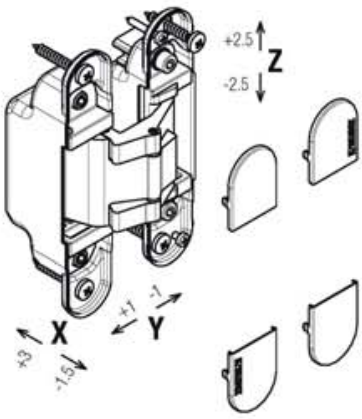

*Die Artikel in der Tabelle "Ersatzteile" können **nur** in den angegeben Mengen bestellt werden.
The articles in the table "Spare parts" are to be **only ordered in the indicated quantities.*
*Artikelen in de tabel "reserve onderdelen" kunnen **alleen** besteld worden in de aangegeven hoeveelheden.

K2780
Art. K 2780 CS 180° - Türband, chrom matt „F1" *180° - Hinge satin chrome "F1"* 180° Scharnier chroom mat "F1"
Art. K 2780 NO 180° - Türband, schwarz *180° - Hinge black* 180° Scharnier zwart

*Ersatzteile - *Spare parts - *Reserveonderdelen	
Art. K 2760 COVER CS Abdeckung, chrom matt „F1" *Frontal Covering satin chrome "F1"* Afdekkapje chroom mat "F1"	40 pcs
Art. K 2760 COVER NO Abdeckung, schwarz RAL 9005 *Frontal Covering black RAL 9005* Afdekkapje zwart RAL 9005	40 pcs

Getestet auf Türen mit: Dicke 35-45 mm - Höhe 2100mm - Breite 900mm - Öffnungswinkel 0°-90°. Für größere Abmessungen als den angegebenen sowie Anwendungen mit zusätzlichem Zubehör, bitte Machbarkeit bei Krona Koblenz anfragen.
Tested on doors: thickness 35-45 mm - height 2100 mm - width 900 mm - opening angle 0°-90°. For the larger dimension than those indicated and additional accessories application, please ask Krona Koblenz for feasibility.
Deur getest op: Dikte 35-45mm - Hoogte 2100mm - Breedte 900mm - Openingshoek 0°-90°. Voor langere lengten dan aangegeven en de extra accesoires die te gebruiken zijn, kunt u bij Krona Koblenz naar de mogelijkheden vragen.

KUBICA K2460 The New Generation Hinge

HYBRID

Patentiert
Patented
Gepatenteerd

3-dimensional verstellbares Türband 5 Drehpunkte
3 axis adjustable hinge 5 fulcrums
Scharnier 5 draagarmen regelbaar op de 3 assen

HYBRID
Ausführung
Version - Versie
STAHL/ZINKDRUCKGUSS
STEEL/ZAMAK
STAAL/ALUMINIUMLEGERING

Oberflächen
Finishing
Afwerking

min. 25 mm

Justierung - *Adjustments*
Regelbaarheid
Z 3D X Y

60 kg
(2/3: Bänder - *hinges* - scharnieren)

180°

Befestigungsschrauben
Fixing screws
Bevestigingsschroeven

Full HD

ift ZERTIFIZIERT CERTIFIED
Product Quality
N° 20-000798-PR01 - 11/05/2020
Multi-axis, concealed hinges
EAD 020001-01-0405
Reg.-N°: 9000283

UL LISTED
DOOR HINGE
R27182

ULC LISTED
HINGES
R27182

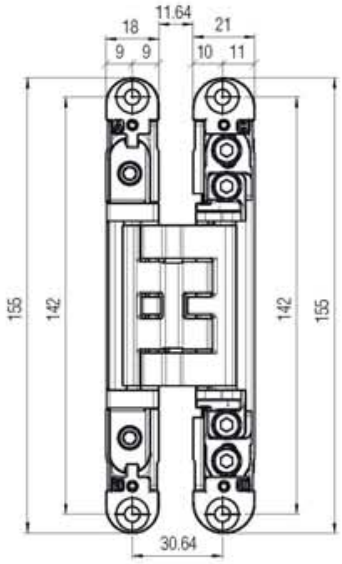

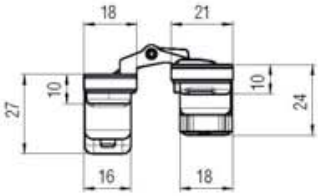

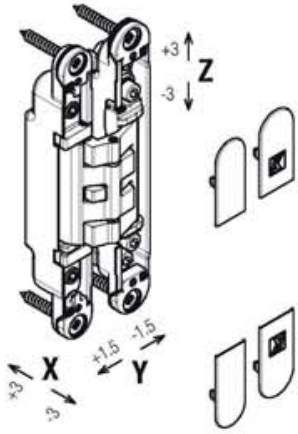

UNI EN 1634-1:2018

30 min.

PRODUCT:
KUBICA HYBRID K2460
TESTED BY
CSI
TEST REPORT N.
0097\DC\RFM\20_3

K2460

Art. K 2460 CS
180° - Türband, chrom matt „F1"
180° - Hinge satin chrome "F1"
180° Scharnier chroom mat "F1"

Art. K 2460 NS
180° - Türband, nickel matt „F2"
180° - Hinge satin nickel "F2"
180° Scharnier nickel mat "F2"

Art. K 2460 OL
180° - Türband, goldfarben
180° - Hinge polished gold
180° Scharnier verguld

Art. K 2460 BI
180° - Türband, Weiss
180° - Hinge white
180° Scharnier wit

Art. K 2460 NO
180° - Türband, schwarz
180° - Hinge black
180° Scharnier zwart

Art. K 2460 BR
180° - Türband, bronze
180° - Hinge bronze
180° Scharnier brons

*Ersatzteile - *Spare parts - *Reserveonderdelen

Art. K 246 COVER CS — 40 pcs
Abdeckung, chrom matt „F1"
Frontal Covering satin chrome "F1"
Afdekkapje chroom mat "F1"

Art. K 246 COVER NS — 40 pcs
Abdeckung, nickel matt „F2"
Frontal Covering satin nickel "F2"
Afdekkapje nickel mat "F2"

Art. K 246 COVER OL — 40 pcs
Abdeckung, goldfarben
Frontal Covering polished gold
Afdekkapje verguld

Art. K 246 COVER NO — 40 pcs
Abdeckung, schwarz
Frontal Covering black
Afdekkapje zwart

Passende Zubehöre - *Compatible accessories*
Bijpassende accessoires

Art. K 240 TASCA
Bandaufnahmetasche K2460
Hinge receiver K2460
Bevestigingskast K2460

Art. K 240 STAFFA
Befestigungsplatte für K2460
Fixing plate for K2460
Bevestigingsplaat voor K2460

Art. K 240 STAFFA R
Befestigungsplatte mit integrierten Einstellschraube
Fixing plate with screws for integrated adjustment
Bevestigingsplaat met geïntegreerde stelschroeven

Art. K 240 STAFFA RV
Befestigungsplatte mit integrierten Einstellschraube + Montagetasche
Fixing plate with screws for integrated adjustment + Mounting receiver
Bevestigingsplaat met geïntegreerde stelschroeven + bevestigingshouder

Art. K 246 COVER OL CV — 40 pcs
Abdeckung, goldfarben, mit Schraub-Befestigung
Frontal Covering polished gold, for screw fastening
Afdekkapje verguld voor schroefbevestiging

Art. K 246 COVER CS CV — 40 pcs
Abdeckung, chrom matt „F1", mit Schraub-Befestigung
Frontal Covering satin chrome "F1", for screw fastening
Afdekkapje chroom mat "F1" voor schroefbevestiging

Art. K 246 COVER NS CV — 40 pcs
Abdeckung, nickel matt „F2", mit Schraub-Befestigung
Frontal Covering satin nickel "F2", for screw fastening
Afdekkapje nickel mat "F2"voor schroefbevestiging

Getestet auf Türen mit: min. Dicke 25 mm - Höhe 2100mm - Breite 900mm - Öffnungswinkel 0°-90°. Für größere Abmessungen als den angegebenen sowie Anwendungen mit zusätzlichem Zubehör, bitte Machbarkeit bei Krona Koblenz anfragen.
Tested on doors: thickness min. 25 mm - height 2100 mm - width 900 mm - opening angle 0°-90°. For the larger dimension than those indicated and additional accessories application, please ask Krona Koblenz for feasibility.
Deur getest op: min. Dikte 25mm - Hoogte 2100mm - Breedte 900mm - Openingshoek 0°-90°. Voor langere lengtes dan aangegeven en de extra accessoires die te gebruiken zijn, kunt u bij Krona Koblenz naar de mogelijkheden vragen.

Patentiert
Patented
Gepatenteerd

KUßICA K5080

3-dimensional verstellbares Türband 5 Drehpunkte
3 axis adjustable hinge 5 fulcrums
Scharnier 5 draagarmen regelbaar op de 3 assen

Ausführung
Version
Versie

ZAMA

Oberflächen
Finishing
Afwerking

min. 36 mm

Justierung - *Adjustments*
Regelbaarheid

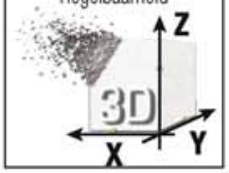

80 kg
(2: Bänder - *hinges* - scharnieren)

180°

Befestigungsschrauben
Fixing screws
Bevestigingsschroeven

CE

ift ZERTIFIZIERT CERTIFIED
Product Quality
Multi-axis, concealed hinges
EAD 020001-01-0405
Reg.-N°: 9000283

30 min.

UL LISTED
DOOR HINGE
R27182

ULC LISTED
HINGES
R27182

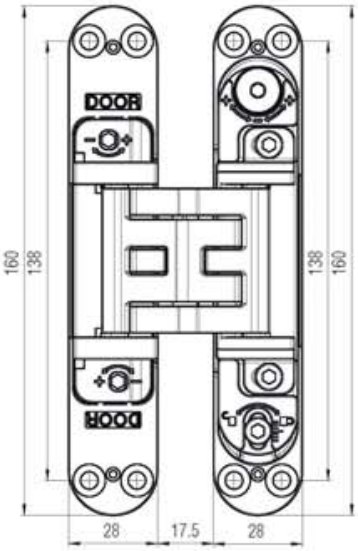

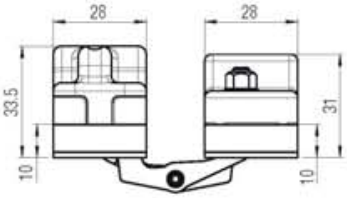

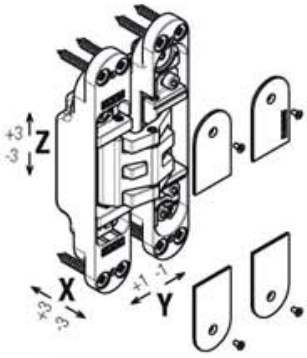

*Die Artikel in der Tabelle "Ersatzteile" können **nur** in den angegebenen Mengen bestellt werden.
The articles in the table "Spare parts" are to be **only ordered in the indicated quantities.*
*Artikelen in de tabel "reserve onderdelen" kunnen **alleen** besteld worden in de aangegeven hoeveelheden.

Getestet auf Türen mit: min. Dicke 40 mm - Höhe 2100mm - Breite 900mm - Öffnungswinkel 0°-90°. Für größere Abmessungen als den angegebenen sowie Anwendungen mit zusätzlichem Zubehör, bitte Machbarkeit bei Krona Koblenz anfragen.
Tested on doors: thickness min. 40 mm - height 2100 mm - width 900 mm - opening angle 0°-90°. For the larger dimension than those indicated and additional accessories application, please ask Krona Koblenz for feasibility.
Deur getest op: min. Dikte 40mm - Hoogte 2100mm - Breedte 900mm - Openingshoek 0°-90°. Voor langere lengten dan aangegeven en de extra accesoires die te gebruiken zijn, kunt u bij Krona Koblenz naar de mogelijkheden vragen.

K5080

Art. K 5080 CS DXSX
180° - Türband, chrom matt „F1"
180° - Hinge satin chrome "F1"
180° Scharnier chroom mat "F1"

Art. K 5080 NS DXSX
180° - Türband, nickel matt „F2"
180° - Hinge satin nickel "F2"
180° Scharnier nickel mat "F2"

Art. K 5080 OR DXSX
180° - Türband, goldfarben
180° - Hinge polished gold
180° Scharnier verguld

Art. K 5080 OS
180° - Türband, gold
180° - Hinge satin gold
180° Scharnier goud

Art. K 5080 BR DXSX
180° - Türband, bronze
180° - Hinge bronze
180° Scharnier brons

Art. K 5080 BS DXSX
180° - Türband, bronze gebürstet
180° - Hinge brushed bronze
180° Scharnier geborsteld brons

Art. K 5080 NR
180° - Türband, schwarz
180° - Hinge black
180° Scharnier zwart

*Ersatzteile - *Spare parts - *Reserveonderdelen

Art. K 508 COVER CS CV — 48 pcs
Abdeckung, chrom matt „F1",
mit Schraub-Befestigung
Frontal Covering satin chrome "F1",
for screw fastening
Afdekkapje chroom mat "F1" voor schroefbevestiging

Art. K 508 COVER NS CV — 48 pcs
Abdeckung, nickel matt „F2",
mit Schraub-Befestigung
Frontal Covering satin nickel "F2",
for screw fastening
Afdekkapje nickel mat "F2"voor schroefbevestiging

Art. K 508 COVER OR CV — 48 pcs
Abdeckung, goldfarben,
mit Schraub-Befestigung
Frontal Covering polished gold,
for screw fastening
Afdekkapje verguld voor schroefbevestiging

Art. K 508 COVER BR CV — 48 pcs
Abdeckung, bronze,
mit Schraub-Befestigung
Frontal Covering bronze,
for screw fastening
Afdekkapje brons voor schroefbevestiging

Passende Zubehöre
Compatible accessories
Bijpassende accessoires

Art. K 508 TASCA
Bandaufnahmetasche K5080
Hinge receiver K5080
Bevestigingskast K5080

Art. K 508 STAFFA
Befestigungsplatte für K5080
Fixing plate for K5080
Bevestigingsplaat voor K5080

Art. K 508 STAFFA R
Befestigungsplatte mit
integrierten Einstellschraube
Fixing plate with screws
for integrated adjustment
Bevestigingsplaat met
geïntegreerde stelschroeven

Art. K 508 STAFFA RV
Befestigungsplatte mit
integrierten Einstellschraube
+ Montagetasche
Fixing plate with screws
for integrated adjustment
+ Mounting receiver
Bevestigingsplaat met
geïntegreerde stelschroeven
+ bevestigingshouder

KUBICA K6200

3-dimensional verstellbares Türband 5 Drehpunkte
3 axis adjustable hinge 5 fulcrums
Scharnier 5 draagarmen regelbaar op de 3 assen

Patentiert
Patented
Gepatenteerd

Ausführung
Version
Versie

ZAMA

Oberflächen
Finishing - Afwerking

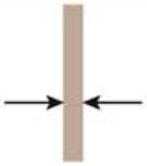

min. 32 mm

Justierung - *Adjustments*
Regelbaarheid

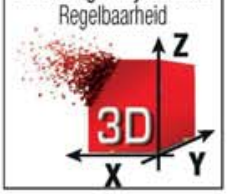

45 kg
(2: Bänder - *hinges* - scharnieren)
60 kg
(3/4: Bänder - *hinges* - scharnieren)

180°

ift ZERTIFIZIERT CERTIFIED
Product Quality
Multi-axis, concealed hinges
EAD 020001-01-0405
Reg.-N°: 9000283

30 min.

CE

UL LISTED
DOOR HINGE
R27182

ULC LISTED
HINGES
R27182

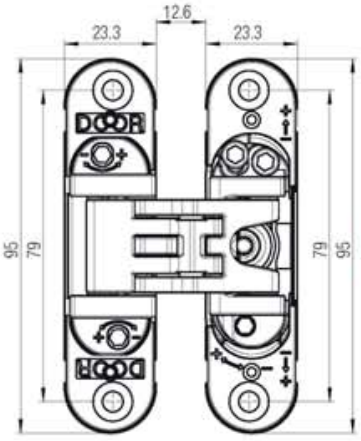

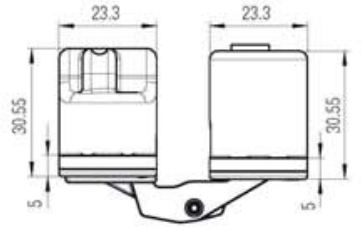

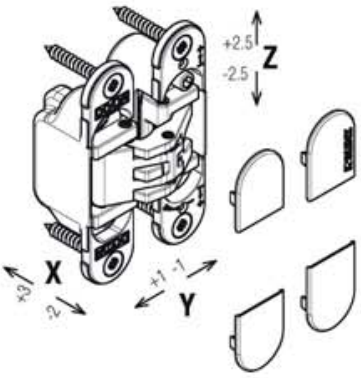

K6200

Art. K 6200 CL HD
180° - Türband, chrom
180° - Hinge polished chrome
180° Scharnier chroom

Art. K 6200 CS HD
180° - Türband, chrom matt „F1"
180° - Hinge satin chrome "F1"
180° Scharnier chroom mat "F1"

Art. K 6200 NL HD
180° - Türband, nickel poliert
180° - Hinge polished nickel
180° Scharnier nikkel gepolierd

Art. K 6200 NS HD
180° - Türband, nickel matt „F2"
180° - Hinge satin nickel "F2"
180° Scharnier nickel mat "F2"

Art. K 6200 OR HD
180° - Türband, goldfarben
180° - Hinge polished gold
180° Scharnier verguld

Art. K 6200 OS HD
180° - Türband, gold
180° - Hinge satin gold
180° Scharnier goud

Art. K 6200 BI HD
180° - Türband, Weiss
180° - Hinge white
180° Scharnier wit

Art. K 6200 NR HD
180° - Türband, schwarz
180° - Hinge black
180° Scharnier zwart

Art. K 6200 BR HD
180° - Türband, bronze
180° - Hinge bronze
180° Scharnier brons

Art. K 6200 BS HD
180° - Türband, bronze gebürstet
180° - Hinge brushed bronze
180° Scharnier geborsteld brons

*Ersatzteile - **Spare parts* - *Reserveonderdelen

Art. K 62 COVER CL — 36 pcs
Abdeckung, chrom
Frontal Covering polished chrome
Afdekkapje chroom

Art. K 62 COVER CS — 36 pcs
Abdeckung, chrom matt „F1"
Frontal Covering satin chrome "F1"
Afdekkapje chroom mat "F1"

Art. K 62 COVER NS — 36 pcs
Abdeckung, nickel matt „F2"
Frontal Covering satin nickel "F2"
Afdekkapje nickel mat "F2"

Art. K 62 COVER OR — 36 pcs
Abdeckung, goldfarben
Frontal Covering polished gold
Afdekkapje verguld

Art. K 62 COVER NR — 36 pcs
Abdeckung, schwarz RAL 9005
Frontal Covering black RAL 9005
Afdekkapje zwart RAL 9005

Art. K 62 COVER BI
Abdeckung, weiß RAL 9016
Frontal Covering white RAL 9016
Afdekkapje wit RAL 9016

Art. K 62 COVER BR — 36 pcs
Abdeckung, bronze
Frontal Covering bronze
Afdekkapje brons

Art. K 62 COVER BS
Abdeckung, bronze gebürstet
Frontal Covering brushed bronze
Afdekkapje geborsteld brons

*Die Artikel in der Tabelle "Ersatzteile" können **nur** in den angegebenen Mengen bestellt werden.
The articles in the table "Spare parts" are to be **only ordered in the indicated quantities.*
*Artikelen in de tabel "reserve onderdelen" kunnen **alleen** besteld worden in de aangegeven hoeveelheden.

Passende Zubehöre
Compatible accessories
Bijpassende accessoires

Art. K 620 TASCA
Bandaufnahmetasche K6200
Hinge receiver K6200
Bevestigingskast K6200

Art. K 620 STAFFA
Befestigungsplatte für K6200
Fixing plate for K6200
Bevestigingsplaat voor K6200

Art. K 62 COVER OR CV — 36 pcs
Abdeckung, goldfarben,
mit Schraub-Befestigung
Frontal Covering polished gold, for screw fastening
Afdekkapje verguld voor schroefbevestiging

Art. K 62 COVER CS CV — 36 pcs
Abdeckung, chrom matt „F1",
mit Schraub-Befestigung
Frontal Covering satin chrome "F1",
for screw fastening
Afdekkapje chroom mat "F1" voor schroefbevestiging

Art. K 62 COVER NS CV — 36 pcs
Abdeckung, nickel matt „F2",
mit Schraub-Befestigung
Frontal Covering satin nickel "F2",
for screw fastening
Afdekkapje nickel mat "F2"voor schroefbevestiging

Getestet auf Türen mit: min. Dicke 32 mm - Höhe 2100mm - Breite 900mm - Öffnungswinkel 0°-90°. Für größere Abmessungen als den angegebenen sowie Anwendungen mit zusätzlichem Zubehör, bitte Machbarkeit bei Krona Koblenz anfragen.
Tested on doors: thickness min. 32 mm - height 2100 mm - width 900 mm - opening angle 0°-90°. For the larger dimension than those indicated and additional accessories application, please ask Krona Koblenz for feasibility.
Deur getest op: min. Dikte 32mm - Hoogte 2100mm - Breedte 900mm - Openingshoek 0°-90°. Voor langere lengten dan aangegeven en de extra accesoires die te gebruiken zijn, kunt u bij Krona Koblenz naar de mogelijkheden vragen.

Patentiert
Patented
Gepatenteerd

KUßICA K6300

3-dimensional verstellbares Türband 5 Drehpunkte
3 axis adjustable hinge 5 fulcrums
Scharnier 5 draagarmen regelbaar op de 3 assen

Ausführung *Version* Versie **ZAMA**	Oberflächen *Finishing* Afwerking	min. 45 mm	Justierung - *Adjustments* Regelbaarheid Z 3D X Y
60 kg (3: Bänder - *hinges* - scharnieren)	13 180°	Befestigungsschrauben *Fixing screws* Bevestigingsschroeven	CLASSIFIED LAPI FIRE RESISTANCE RATING EN 1634-2 30 MINUTES

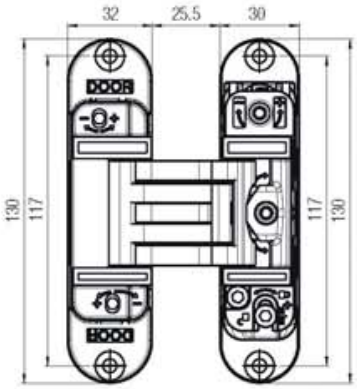

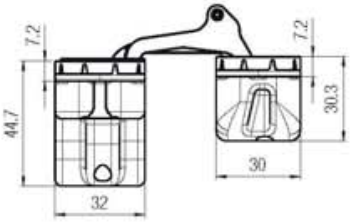

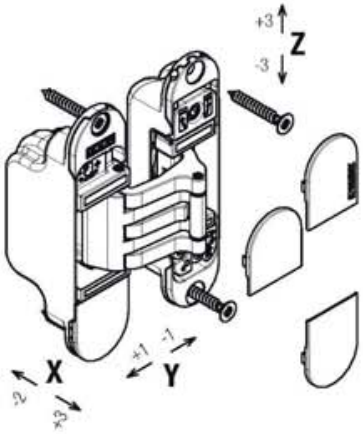

*Die Artikel in der Tabelle "Ersatzteile" können **nur** in den angegebenen Mengen bestellt werden.
The articles in the table "Spare parts" are to be **only ordered in the indicated quantities.*
*Artikelen in de tabel "reserve onderdelen" kunnen **alleen** besteld worden in de aangegeven hoeveelheden.

K6300	*Ersatzteile - *Spare parts - *Reserveonderdelen	
Art. K 6300 20CS 180° - Türband, chrom matt „F1" *180° - Hinge satin chrome "F1"* 180° Scharnier chroom mat "F1"	**Art. K 6300 COVER CS** Abdeckung, chrom matt „F1" *Frontal Covering satin chrome "F1"* Afdekkapje chroom mat "F1"	48 pcs
Art. K 6300 21NS 180° - Türband, nickel matt „F2" *180° - Hinge satin nickel "F2"* 180° Scharnier nickel mat "F2"	**Art. K 6300 COVER NS** Abdeckung, nickel matt „F2" *Frontal Covering satin nickel "F2"* Afdekkapje nickel mat "F2"	48 pcs
Art. K 6300 NO 180° - Türband, schwarz matt *180° - Hinge black* 180° Scharnier zwart	**Art. K 6300 COVER NO** Abdeckung, schwarz matt *Frontal Covering black* Afdekkapje zwart	48 pcs

Getestet auf Türen mit: min. Dicke 45 mm - Höhe 2100mm - Breite 900mm - Öffnungswinkel 0°-90°. Für größere Abmessungen als den angegebenen sowie Anwendungen mit zusätzlichem Zubehör, bitte Machbarkeit bei Krona Koblenz anfragen.
Tested on doors: thickness min. 45 mm - height 2100 mm - width 900 mm - opening angle 0°-90°. For the larger dimension than those indicated and additional accessories application, please ask Krona Koblenz for feasibility.
Deur getest op: min. Dikte 45mm - Hoogte 2100mm - Breedte 900mm - Openingshoek 0°-90°. Voor langere lengten dan aangegeven en de extra accesoires die te gebruiken zijn, kunt u bij Krona Koblenz naar de mogelijkheden vragen.

KUBICA K6700

3-dimensional verstellbares Türband 5 Drehpunkte
3 axis adjustable hinge 5 fulcrums
Scharnier 5 draagarmen regelbaar op de 3 assen

Patentiert
Patented
Gepatenteerd

Ausführung
Version
Versie

ZAMA

Oberflächen
Finishing
Afwerking

min. 37 mm

Justierung - *Adjustments*
Regelbaarheid

50 kg
(2: Bänder - *hinges* - scharnieren)
70 kg
(3/4: Bänder - *hinges* - scharnieren)

180°

30 min.

UL LISTED
DOOR HINGE
R27182

ULC LISTED
HINGES
RZ7182

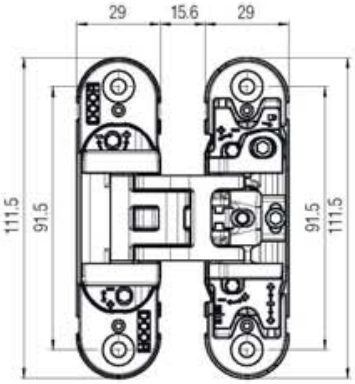

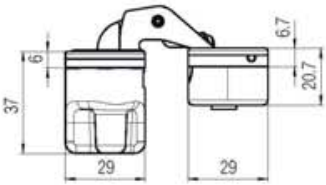

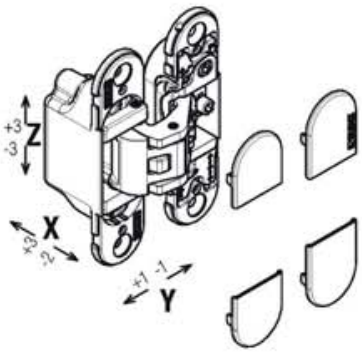

K6700

Art. K 6700 CL
180° - Türband, chrom
180° - Hinge polished chrome
180° Scharnier chroom

Art. K 6700 CS
180° - Türband, chrom matt „F1"
180° - Hinge satin chrome "F1"
180° Scharnier chroom mat "F1"

Art. K 6700 NS
180° - Türband, nickel matt „F2"
180° - Hinge satin nickel "F2"
180° Scharnier nickel mat "F2"

Art. K 6700 OR
180° - Türband, goldfarben
180° - Hinge polished gold
180° Scharnier verguld

Art. K 6700 BS
180° - Türband, bronze gebürstet
180° - Hinge brushed bronze
180° Scharnier geborsteld brons

Art. K 6700 BI
180° - Türband, weiss matt
180° - Hinge white
180° Scharnier wit

Art. K 6700 NO
180° - Türband, schwarz matt
180° - Hinge black
180° Scharnier zwart

*Ersatzteile - *Spare parts - *Reserveonderdelen

Art. K 67 COVER CL — 36 pcs
Abdeckung, chrom
Frontal Covering polished chrome
Afdekkapje chroom

Art. K 67 COVER CS — 36 pcs
Abdeckung, chrom matt „F1"
Frontal Covering satin chrome "F1"
Afdekkapje chroom mat "F1"

Art. K 67 COVER NS — 36 pcs
Abdeckung, nickel matt „F2"
Frontal Covering satin nickel "F2"
Afdekkapje nickel mat "F2"

Art. K 67 COVER OR — 36 pcs
Abdeckung, goldfarben
Frontal Covering polished gold
Afdekkapje verguld

Art. K 67 COVER NO — 36 pcs
Abdeckung, schwarz RAL 9005
Frontal Covering black RAL 9005
Afdekkapje zwart RAL 9005

Passende Zubehöre
Compatible accessories
Bijpassende accessoires

Art. K 67 COVER OR CV — 36 pcs
Abdeckung, goldfarben,
mit Schraub-Befestigung
Frontal Covering polished gold, for screw fastening
Afdekkapje verguld voor schroefbevestiging

Art. K 67 COVER CS CV — 36 pcs
Abdeckung, chrom matt „F1",
mit Schraub-Befestigung
Frontal Covering satin chrome "F1",
for screw fastening
Afdekkapje chroom mat "F1" voor schroefbevestiging

Art. K 67 COVER NS CV — 36 pcs
Abdeckung, nickel matt „F2",
mit Schraub-Befestigung
Frontal Covering satin nickel "F2",
for screw fastening
Afdekkapje nickel mat "F2"voor schroefbevestiging

*Die Artikel in der Tabelle "Ersatzteile" können **nur** in den angegebenen Mengen bestellt werden.
The articles in the table "Spare parts" are to be **only ordered in the indicated quantities.*
*Artikelen in de tabel "reserve onderdelen" kunnen **alleen** besteld worden in de aangegeven hoeveelheden.

Getestet auf Türen mit: min. Dicke 40 mm - Höhe 2100mm - Breite 900mm - Öffnungswinkel 0°-90°. Für größere Abmessungen als den angegebenen sowie Anwendungen mit zusätzlichem Zubehör, bitte Machbarkeit bei Krona Koblenz anfragen.
Tested on doors: thickness min. 40 mm - height 2100 mm - width 900 mm - opening angle 0°-90°. For the larger dimension than those indicated and additional accessories application, please ask Krona Koblenz for feasibility.
Deur getest op: min. Dikte 40mm - Hoogte 2100mm - Breedte 900mm - Openingshoek 0°-90°. Voor langere lengtes dan aangegeven en de extra accessoires die te gebruiken zijn, kunt u bij Krona Koblenz naar de mogelijkheden vragen.

Patentiert
Patented
Gepatenteerd

KUBICA 27 K2700

3-dimensionales, verstellbares Türband zentriert auf dem Türblatt, 5- Drehpunkte
Hinge centered on the door panel thickness adjustable with 5 fulcrum adjustable on 3 axes
Gecentreerde scharnier met 5 regelbare steunpunten op 3 assen

Ausführung
Version
Versie

ZAMA

Oberflächen
Finishing
Afwerking

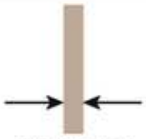

Justierung - *Adjustments*
Regelbaarheid

60 kg
(3: Bänder - *hinges* - scharnieren)

180°

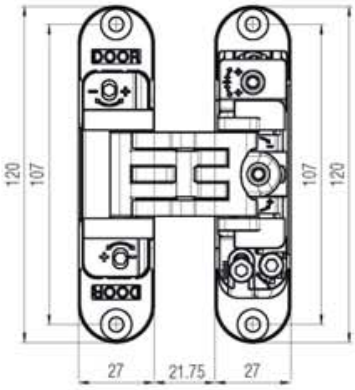

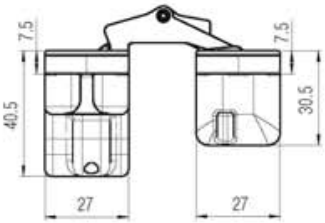

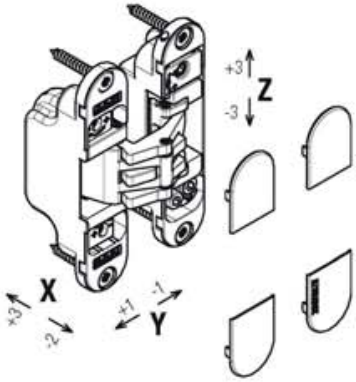

*Die Artikel in der Tabelle "Ersatzteile" können **nur** in den angegebenen Mengen bestellt werden.
The articles in the table "Spare parts" are to be **only ordered in the indicated quantities.*
*Artikelen in de tabel "reserve onderdelen" kunnen **alleen** besteld worden in de aangegeven hoeveelheden.

Getestet auf Türen mit: Dicke 35-45 mm - Höhe 2100mm - Breite 900mm - Öffnungswinkel 0°-90°. Für größere Abmessungen als den angegebenen sowie Anwendungen mit zusätzlichem Zubehör, bitte Machbarkeit bei Krona Koblenz anfragen.
Tested on doors: thickness 35-45 mm - height 2100 mm - width 900 mm - opening angle 0°-90°. For the larger dimension than those indicated and additional accessories application, please ask Krona Koblenz for feasibility.
Deur getest op: Dikte 35-45mm - Hoogte 2100mm - Breedte 900mm - Openingshoek 0°-90°. Voor langere lengten dan aangegeven en de extra accesoires die te gebruiken zijn, kunt u bij Krona Koblenz naar de mogelijkheden vragen.

KUBICA 27	*Ersatzteile - *Spare parts - *Reserveonderdelen	
Art. K 2700 CL DXSX 180° - Türband, chrom *180° - Hinge polished chrome* 180° Scharnier chroom	**Art. K 27 COVER CL** Abdeckung, chrom *Frontal Covering polished chrome* Afdekkapje chroom	48 pcs
Art. K 2700 CS DXSX 180° - Türband, chrom matt „F1" *180° - Hinge satin chrome "F1"* 180° Scharnier chroom mat "F1"	**Art. K 27 COVER CS** Abdeckung, chrom matt „F1" *Frontal Covering satin chrome "F1"* Afdekkapje chroom mat "F1"	48 pcs
Art. K 2700 NS DXSX 180° - Türband, nickel matt „F2" *180° - Hinge satin nickel "F2"* 180° Scharnier nickel mat "F2"	**Art. K 27 COVER NS** Abdeckung, nickel matt „F2" *Frontal Covering satin nickel "F2"* Afdekkapje nickel mat "F2"	48 pcs
Art. K 2700 OR DXSX 180° - Türband, goldfarben *180° - Hinge polished gold* 180° Scharnier verguld	**Art. K 27 COVER OR** Abdeckung, goldfarben *Frontal Covering polished gold* Afdekkapje verguld	48 pcs
Art. K 2700 BR DXSX 180° - Türband, bronze *180° - Hinge bronze* 180° Scharnier brons	**Art. K 27 COVER BR** Abdeckung, bronze *Frontal Covering bronze* Afdekkapje brons	48 pcs
Art. K 2700 NO DXSX 180° - Türband, schwarz matt *180° - Hinge black* 180° Scharnier zwart		

KUBICA KUBIKUADRA K3000

Beschlagsystem mit 5 regulierbaren Drehpunkten drei dimensional verstellbar
Five fulcrums hinge adjustable on 3 axis for rebated doors
Beslagsysteem met 5 verstelbare draaipunten op 3 assen voor opdek deuren

Patentiert
Patented
Gepatenteerd

Ausführung
Version
Versie
ZAMA

Oberflächen
Finishing
Afwerking

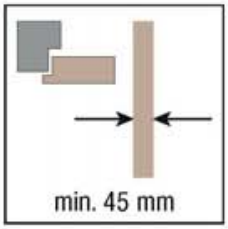

45 kg
(2: Bänder - *hinges* - scharnieren)
60 kg
(3: Bänder - *hinges* - scharnieren)

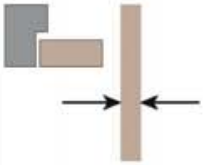

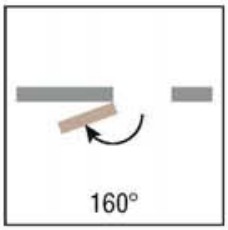

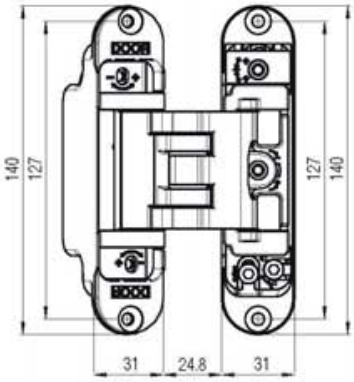

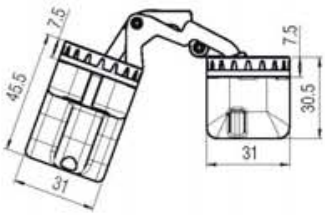

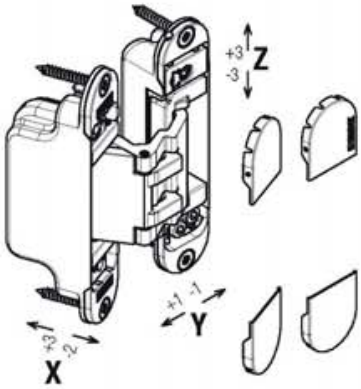

KUBIKUADRA

Art. K 3000 CS DXSX
160° - Türband, chrom matt „F1"
160° - Hinge satin chrome "F1"
160° Scharnier chroom mat "F1"

Art. K 3000 NS DXSX
160° - Türband, nickel matt „F2"
160° - Hinge satin nickel "F2"
160° Scharnier nickel mat "F2"

Art. K 3000 OR DXSX
160° - Türband, goldfarben
160° - Hinge polished gold
160° Scharnier verguld

*Ersatzteile - *Spare parts - *Reserveonderdelen	
Art. K 30 COVER CS Abdeckung, chrom matt „F1" *Frontal Covering satin chrome "F1"* Afdekkapje chroom mat "F1"	12 pcs
Art. K 30 COVER NS Abdeckung, nickel matt „F2" *Frontal Covering satin nickel "F2"* Afdekkapje nickel mat "F2"	12 pcs
Art. K 30 COVER OR Abdeckung, goldfarben *Frontal Covering polished gold* Afdekkapje verguld	12 pcs

*Die Artikel in der Tabelle "Ersatzteile" können **nur** in den angegebenen Mengen bestellt werden.
The articles in the table "Spare parts" are to be **only ordered in the indicated quantities.*
*Artikelen in de tabel "reserve onderdelen" kunnen **alleen** besteld worden in de aangegeven hoeveelheden.

Getestet auf Türen mit: Dicke 39-46 mm - Höhe 2100mm - Breite 900mm - Öffnungswinkel 0°-90°. Für größere Abmessungen als den angegebenen sowie Anwendungen mit zusätzlichem Zubehör, bitte Machbarkeit bei Krona Koblenz anfragen.
Tested on doors: thickness 39-46 mm - height 2100 mm - width 900 mm - opening angle 0°-90°. For the larger dimension than those indicated and additional accessories application, please ask Krona Koblenz for feasibility.
Deur getest op: Dikte 39-46mm - Hoogte 2100mm - Breedte 900mm - Openingshoek 0°-90°. Voor langere lengten dan aangegeven en de extra accessoires die te gebruiken zijn, kunt u bij Krona Koblenz naar de mogelijkheden vragen.

Patentiert
Patented
Gepatenteerd

KUBICA KUBICENTER K6400

Türband mit patentiertem Selbstzentrierungs-System der Schraube
Hinge with the patented self-adjusting screw system!
Scharnier met het gepatenteerde zichzelf stellende schroefsysteem!

Ausführung
Version
Versie

ZAMA

Oberflächen
Finishing
Afwerking

min. 30 mm

Justierung - *Adjustments*
Regelbaarheid

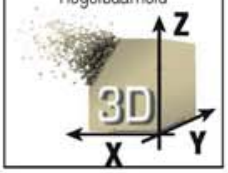

30 kg
(2: Bänder - *hinges* - scharnieren)
45 kg
(3: Bänder - *hinges* - scharnieren)

180°

Empfohlen auch für Möbel
Recommended also for furniture
Ook voor meubels aanbevolen

min. 30 mm

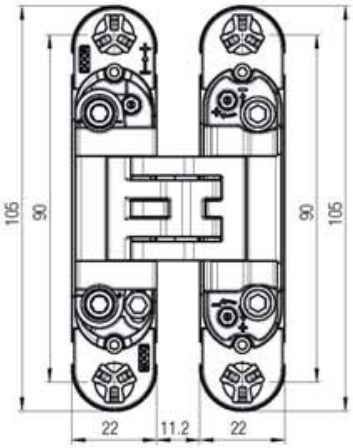

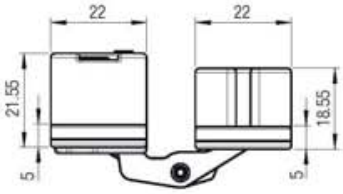

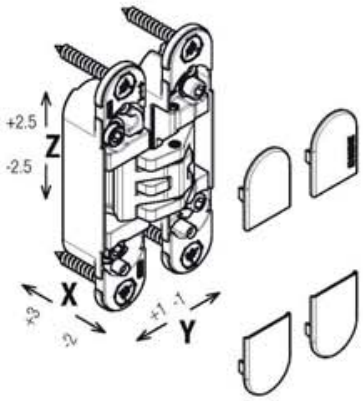

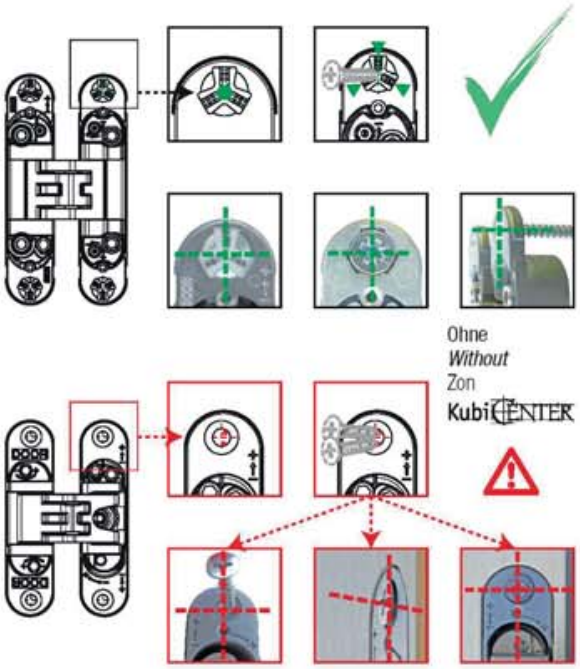

KUBICENTER

Art. K 6400 CS
180° - Türband, chrom matt „F1"
180° - Hinge satin chrome "F1"
180° Scharnier chroom mat "F1"

Art. K 6400 NS
180° - Türband, nickel matt „F2"
180° - Hinge satin nickel "F2"
180° Scharnier nickel mat "F2"

Art. K 6400 OS
180° - Türband, gold
180° - Hinge satin gold
180° Scharnier goud

Art. K 6400 IBU
180° - Türband, imperial bronze
180° - Hinge imperial bronze
180° Scharnier imperial bronze

Art. K 6400 NO
180° - Türband, schwarz
180° - Hinge black
180° Scharnier zwart

Getestet auf Türen mit: min. Dicke 30 mm - Höhe 2100mm - Breite 900mm - Öffnungswinkel 0°-90°. Für größere Abmessungen als den angegebenen sowie Anwendungen mit zusätzlichem Zubehör, bitte Machbarkeit bei Krona Koblenz anfragen.
Tested on doors: thickness min. 30 mm - height 2100 mm - width 900 mm - opening angle 0°-90°. For the larger dimension than those indicated and additional accessories application, please ask Krona Koblenz for feasibility.
Deur getest op: min. Dikte 30mm - Hoogte 2100mm - Breedte 900mm - Openingshoek 0°-90°. Voor langere lengten dan aangegeven en de extra accessoires die te gebruiken zijn, kunt u bij Krona Koblenz naar de mogelijkheden vragen.

***Ersatzteile - *Spare parts - *Reserveonderdelen**

Art. K 64 COVER CS Abdeckung, chrom matt „F1" *Frontal Covering satin chrome "F1"* Afdekkapje chroom mat "F1"	72 pcs
Art. K 64 COVER NS Abdeckung, nickel matt „F2" *Frontal Covering satin nickel "F2"* Afdekkapje nickel mat "F2"	72 pcs
Art. K 64 COVER OS Abdeckung, gold *Frontal Covering satin gold* Afdekkapje goud	72 pcs
Art. K 64 COVER IBU Abdeckung, imperial bronze *Frontal Covering imperial bronze* Afdekkapje imperial bronze	72 pcs
Art. K 64 COVER NO Abdeckung, schwarz *Frontal Covering black* Afdekkapje zwart	72 pcs

*Die Artikel in der Tabelle "Ersatzteile" können **nur** in den angegebenen Mengen bestellt werden.
The articles in the table "Spare parts" are to be **only ordered in the indicated quantities.*
*Artikelen in de tabel "reserve onderdelen" kunnen **alleen** besteld worden in de aangegeven hoeveelheden.

REGULIERBARE BEFESTIGUNGSPLATTE
NEW ADJUSTABLE FIXING PLATE / VERSTELBARE MONTAGEPLAAT

Pat-Pending

series
KUBICA

model
K5080
Patented

Lösung 1: befestigungsplatte mit integrierter einstellschraube + montagetasche
Solution 1: fixing plate with integrated adjusting screws + mounting receiver
Oplossing 1: bevestigingsplaat met geïntegreerde stelschroeven + bevestigingshouder

Art. K 508 STAFFA RV

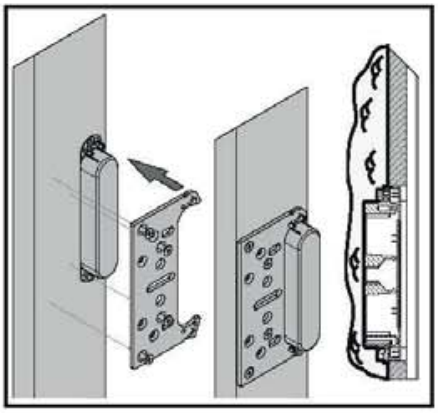

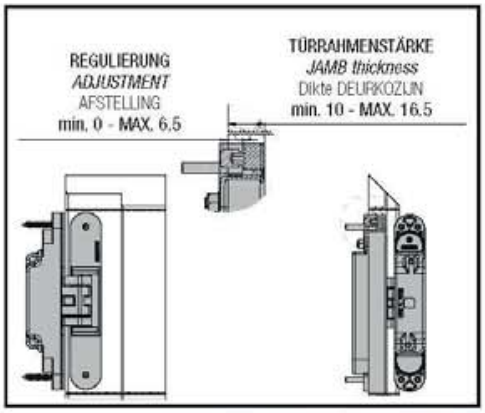

Lösung 2: befestigungsplatte mit integrierter einstellschraube
Solution 2: fixing plate with integrated adjusting screws
Oplossing 2: bevestigingsplaat met geïntegreerde stelschroeven

Art. K 508 STAFFA R

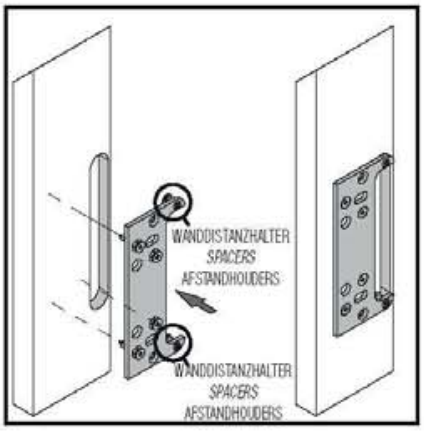

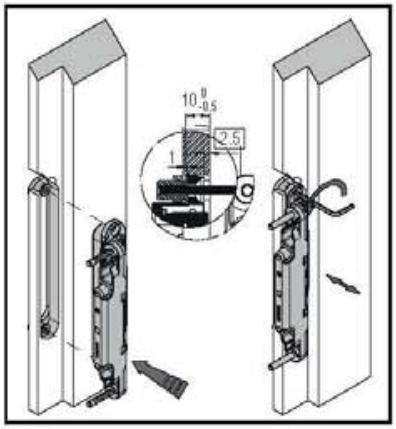

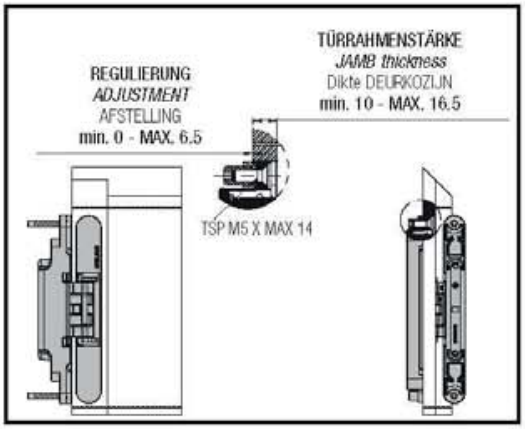

Lösung 3: befestigungsplatte mit einstellscheiben + montagetasche
Solution 3: fixing plate with spacers + mounting receiver
Oplossing 3: bevestigingsplaat met afstandhouders + bevestigingshouder

Art. K 508 STAFFA SV

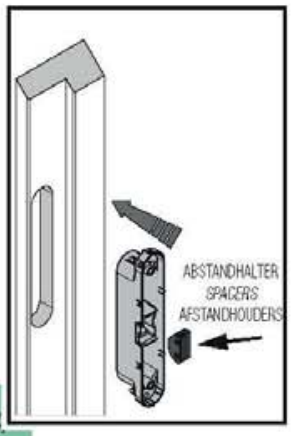

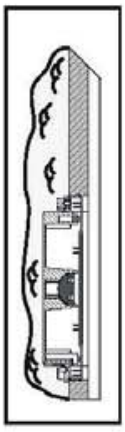

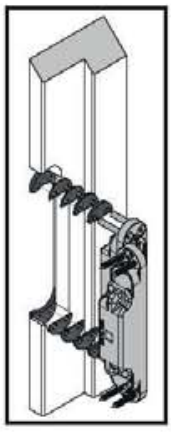

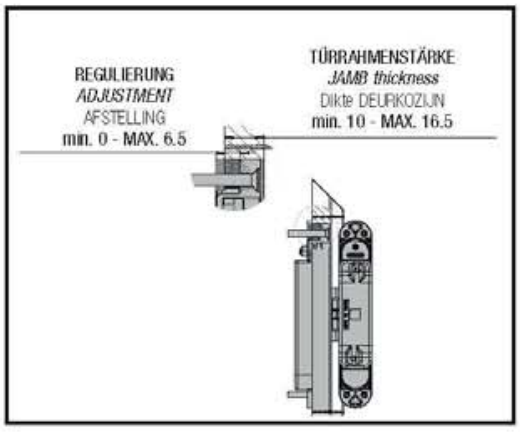

Ku·Bi 7

Ⓓ 3-dimensional verstellbares Türband, 7 Drehpunkte

Ⓖⓑ *3 axis adjustable hinge 7 fulcrums*

Ⓝⓛ Scharnier 7 draagarmen regelbaar op de 3 assen

MODELL MODEL	Art der Tür *Door type* Deur	Charakteristik *Characteristics* Technische Omschrijving	Tür *Door* Aantal vleugels	Tragkraft *Capacity* Draagkracht	Seite *Page* Pagina
K7000	Drehtür *Hinged door* Deuren	Zinkdruckguss *Zamak* Aluminiumlegering	1	40/50 kg	36
K7080	Drehtür *Hinged door* Deuren	Zinkdruckguss *Zamak* Aluminiumlegering	1	80/100 kg	37
K7120	Drehtür *Hinged door* Deuren	Zinkdruckguss *Zamak* Aluminiumlegering	1	120/140 kg	38
K7200	Drehtür *Hinged door* Deuren	Zinkdruckguss *Zamak* Aluminiumlegering	1	200 kg	39
KUBICA TWIST K2000	Drehtür *Hinged door* Deuren	Zinkdruckguss *Zamak* Aluminiumlegering	1	60 kg	40
KINOX K7316	Drehtür *Hinged door* Deuren	Stainless steel AISI 316 *Stainless steel AISI 316* Stainless steel AISI 316	1	120/140 kg	41

KUßI7 K7000

3-dimensional verstellbares Türband 7 Drehpunkte
3 axis adjustable hinge 7 fulcrums
Scharnier 7 draagarmen regelbaar op de 3 assen

Patentiert
Patented
Gepatenteerd

Ausführung
Version
Versie

ZAMA

Oberflächen
Finishing
Afwerking

min. 34 mm

Justierung - *Adjustments*
Regelbaarheid

40 kg
(2: Bänder - *hinges* - scharnieren)
50 kg
(3: Bänder - *hinges* - scharnieren)

180°

UL LISTED
DOOR HINGE
R27182

ULC LISTED
HINGES
R27182

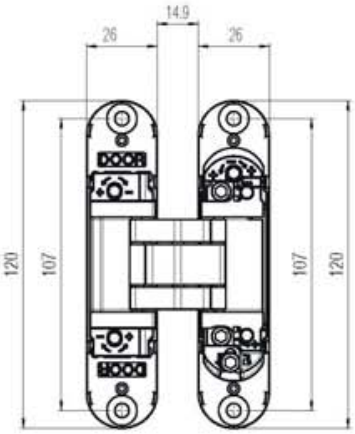

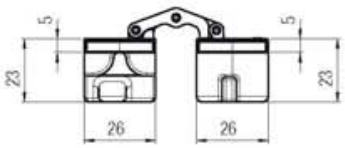

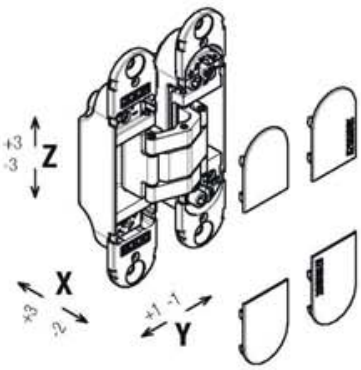

K7000

Art. K 7000 CL
180° - Türband, chrom
180° - Hinge polished chrome
180° Scharnier chroom

Art. K 7000 CS
180° - Türband, chrom matt „F1"
180° - Hinge satin chrome "F1"
180° Scharnier chroom mat "F1"

Art. K 7000 NS
180° - Türband, nickel matt „F2"
180° - Hinge satin nickel "F2"
180° Scharnier nickel mat "F2"

Art. K 7000 OR
180° - Türband, goldfarben
180° - Hinge polished gold
180° Scharnier verguld

Art. K 7000 NO
180° - Türband, schwarz
180° - Hinge black
180° Scharnier zwart

*Ersatzteile - **Spare parts* - *Reserveonderdelen

Art. K 70 COVER BI — 48 pcs
Abdeckung, weiß RAL 9016
Frontal Covering white RAL 9016
Afdekkapje wit RAL 9016

Art. K 70 COVER NR — 48 pcs
Abdeckung, schwarz RAL 9005
Frontal Covering black RAL 9005
Afdekkapje zwart RAL 9005

Art. K 70 COVER CL — 48 pcs
Abdeckung, chrom
Frontal Covering polished chrome
Afdekkapje chroom

Art. K 70 COVER CS — 48 pcs
Abdeckung, chrom matt „F1"
Frontal Covering satin chrome "F1"
Afdekkapje chroom mat "F1"

Art. K 70 COVER NS — 48 pcs
Abdeckung, nickel matt „F2"
Frontal Covering satin nickel "F2"
Afdekkapje nickel mat "F2"

Art. K 70 COVER OR — 48 pcs
Abdeckung, goldfarben
Frontal Covering polished gold
Afdekkapje verguld

Passende Zubehöre
Compatible accessories
Bijpassende accessoires

Art. K 700 TASCA
Bandaufnahmetasche K7000
Hinge receiver K7000
Bevestigingskast K7000

Art. K 700 STAFFA
Befestigungsplatte für K7000
Fixing plate for K7000
Bevestigingsplaat voor K7000

Art. K 70 COVER OR CV — 48 pcs
Abdeckung, goldfarben,
mit Schraub-Befestigung
Frontal Covering polished gold, for screw fastening
Afdekkapje verguld voor schroefbevestiging

Art. K 70 COVER CS CV — 48 pcs
Abdeckung, chrom matt „F1",
mit Schraub-Befestigung
Frontal Covering satin chrome "F1",
for screw fastening
Afdekkapje chroom mat "F1" voor schroefbevestiging

Art. K 70 COVER NS CV — 48 pcs
Abdeckung, nickel matt „F2",
mit Schraub-Befestigung
Frontal Covering satin nickel "F2",
for screw fastening
Afdekkapje nickel mat "F2"voor schroefbevestiging

*Die Artikel in der Tabelle "Ersatzteile" können **nur** in den angegebenen Mengen bestellt werden.
The articles in the table "Spare parts" are to be **only ordered in the indicated quantities.*
*Artikelen in de tabel "reserve onderdelen" kunnen **alleen** besteld worden in de aangegeven hoeveelheden.

Getestet auf Türen mit: min. Dicke 35 mm - Höhe 2100mm - Breite 900mm - Öffnungswinkel 0°-90°. Für größere Abmessungen als den angegebenen sowie Anwendungen mit zusätzlichem Zubehör, bitte Machbarkeit bei Krona Koblenz anfragen.
Tested on doors: thickness min. 35 mm - height 2100 mm - width 900 mm - opening angle 0°-90°. For the larger dimension than those indicated and additional accessories application, please ask Krona Koblenz for feasibility.
Deur getest op: min. Dikte 35mm - Hoogte 2100mm - Breedte 900mm - Openingshoek 0°-90°. Voor langere lengten dan aangegeven en de extra accessoires die te gebruiken zijn, kunt u bij Krona Koblenz naar de mogelijkheden vragen.

Patentiert
Patented
Gepatenteerd

KUßI7 K7080

3-dimensional verstellbares Türband 7 Drehpunkte
3 axis adjustable hinge 7 fulcrums
Scharnier 7 draagarmen regelbaar op de 3 assen

Ausführung
Version
Versie

ZAMA

Oberflächen
Finishing
Afwerking

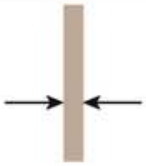

min. 38 mm

Justierung - *Adjustments*
Regelbaarheid

80 kg
(2: Bänder - *hinges* - scharnieren)
100 kg
(3: Bänder - *hinges* - scharnieren)

180°

Befestigungsschrauben
Fixing screws
Bevestigingsschroeven

30 min.

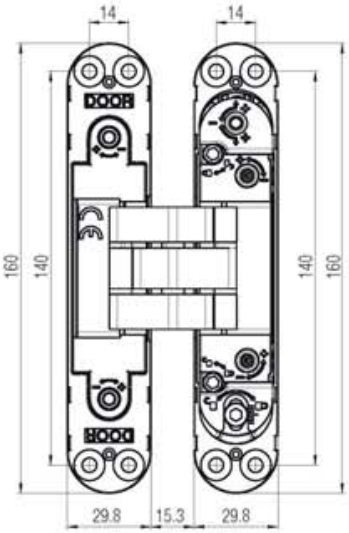

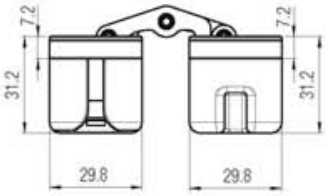

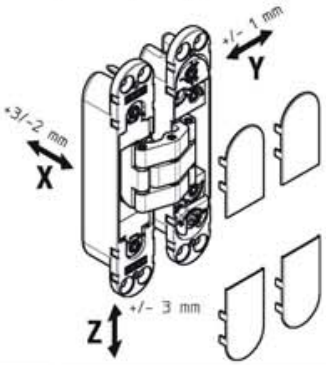

K7080

Art. K 7080 BI DXSX
180° - Türband, Weiss
180° - Hinge white
180° Scharnier wit

Art. K 7080 NS DXSX
180° - Türband, nickel matt „F2"
180° - Hinge satin nickel "F2"
180° Scharnier nickel mat "F2"

Art. K 7080 CL DXSX
180° - Türband, chrom
180° - Hinge polished chrome
180° Scharnier chroom

Art. K 7080 OR DXSX
180° - Türband, goldfarben
180° - Hinge polished gold
180° Scharnier verguld

Art. K 7080 CS DXSX
180° - Türband, chrom matt „F1"
180° - Hinge satin chrome "F1"
180° Scharnier chroom mat "F1"

Art. K 7080 BR
180° - Türband, bronze
180° - Hinge bronze
180° Scharnier brons

Art. K 7080 NO DXSX
180° - Türband, schwarz
180° - Hinge black
180° Scharnier zwart

Art. K 7080 IBU
180° - Türband, imperial bronze
180° - Hinge imperial bronze
180° Scharnier imperial bronze

Getestet auf Türen mit: min. Dicke 40 mm - Höhe 2100mm - Breite 900mm - Öffnungswinkel 0°-90°. Für größere Abmessungen als den angegebenen sowie Anwendungen mit zusätzlichem Zubehör, bitte Machbarkeit bei Krona Koblenz anfragen.
Tested on doors: thickness min. 40 mm - height 2100 mm - width 900 mm - opening angle 0°-90°. For the larger dimension than those indicated and additional accessories application, please ask Krona Koblenz for feasibility.
Deur getest op: min. Dikte 40mm - Hoogte 2100mm - Breedte 900mm - Openingshoek 0°-90°. Voor langere lengten dan aangegeven en de extra accesoires die te gebruiken zijn, kunt u bij Krona Koblenz naar de mogelijkheden vragen.

*Ersatzteile - *Spare parts - *Reserveonderdelen

Art. K 708 COVER BI — 48 pcs
Abdeckung, weiß RAL 9016
Frontal Covering white RAL 9016
Afdekkapje wit RAL 9016

Art. K 708 COVER NR — 48 pcs
Abdeckung, schwarz RAL 9005
Frontal Covering black RAL 9005
Afdekkapje zwart RAL 9005

Art. K 708 COVER CL — 48 pcs
Abdeckung, chrom
Frontal Covering polished chrome
Afdekkapje chroom

Art. K 708 COVER CS — 48 pcs
Abdeckung, chrom matt „F1"
Frontal Covering satin chrome "F1"
Afdekkapje chroom mat "F1"

Art. K 708 COVER NS — 48 pcs
Abdeckung, nickel matt „F2"
Frontal Covering satin nickel "F2"
Afdekkapje nickel mat "F2"

Art. K 708 COVER OR — 48 pcs
Abdeckung, goldfarben
Frontal Covering polished gold
Afdekkapje verguld

Passende Zubehöre
Compatible accessories
Bijpassende accessoires

Art. K 708 TASCA
Bandaufnahmetasche K7080
Hinge receiver K7080
Bevestigingskast K7080

Art. K 708 STAFFA
Befestigungsplatte für K7080
Fixing plate for K7080
Bevestigingsplaat voor K7080

Art. K 708 COVER OR CV — 48 pcs
Abdeckung, goldfarben,
mit Schraub-Befestigung
Frontal Covering polished gold, for screw fastening
Afdekkapje verguld voor schroefbevestiging

Art. K 708 COVER CS CV — 48 pcs
Abdeckung, chrom matt „F1",
mit Schraub-Befestigung
Frontal Covering satin chrome "F1",
for screw fastening
Afdekkapje chroom mat "F1" voor schroefbevestiging

Art. K 708 COVER NS CV — 48 pcs
Abdeckung, nickel matt „F2",
mit Schraub-Befestigung
Frontal Covering satin nickel "F2",
for screw fastening
Afdekkapje nickel mat "F2"voor schroefbevestiging

KUßI7 K7120

3-dimensional verstellbares Türband 7 Drehpunkte
3 axis adjustable hinge 7 fulcrums
Scharnier 7 draagarmen regelbaar op de 3 assen

Patentiert
Patented
Gepatenteerd

Ausführung
Version
Versie

ZAMA

Oberflächen
Finishing
Afwerking

min. 40 mm

Justierung - *Adjustments*
Regelbaarheid

120 kg
(2: Bänder - *hinges* - scharnieren)
140 kg
(3: Bänder - *hinges* - scharnieren)

180°

Befestigungsschrauben
Fixing screws
Bevestigingsschroeven

Product Quality
Multi-axis, concealed hinges
EAD 020001-01-0405
Reg.-N°: 9000383

30 min.

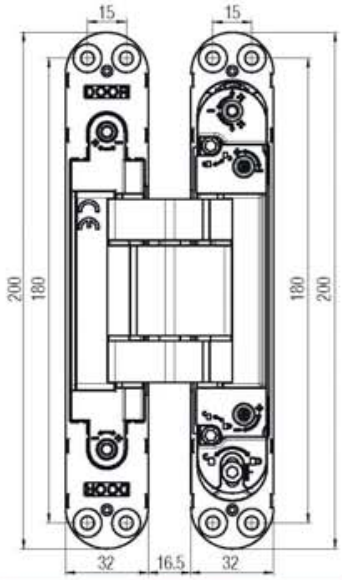

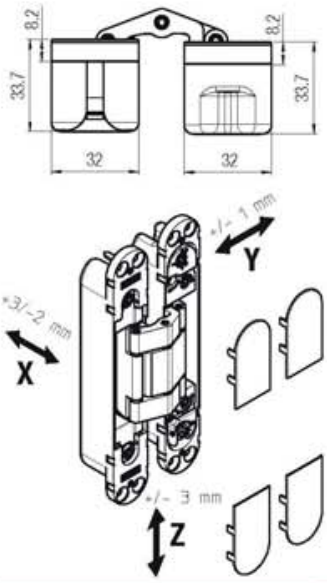

K7120

Art. K 7120 CS DXSX
180° - Türband, chrom matt „F1"
180° - Hinge satin chrome "F1"
180° Scharnier chroom mat "F1"

Art. K 7120 NS DXSX
180° - Türband, nickel matt „F2"
180° - Hinge satin nickel "F2"
180° Scharnier nickel mat "F2"

***Ersatzteile - **Spare parts* - *Reserveonderdelen**

Art. K 712 COVER BI — 24 pcs
Abdeckung, weiß RAL 9016
Frontal Covering white RAL 9016
Afdekkapje wit RAL 9016

Art. K 712 COVER NR — 24 pcs
Abdeckung, schwarz RAL 9005
Frontal Covering black RAL 9005
Afdekkapje zwart RAL 9005

Art. K 712 COVER CS — 24 pcs
Abdeckung, chrom matt „F1"
Frontal Covering satin chrome "F1"
Afdekkapje chroom mat "F1"

Art. K 712 COVER NS — 24 pcs
Abdeckung, nickel matt „F2"
Frontal Covering satin nickel "F2"
Afdekkapje nickel mat "F2"

Passende Zubehöre
Compatible accessories
Bijpassende accessoires

Art. K 712 TASCA
Bandaufnahmetasche K7120
Hinge receiver K7120
Bevestigingskast K7120

Art. K 712 STAFFA
Befestigungsplatte für K7120
Fixing plate for K7120
Bevestigingsplaat voor K7120

Art. K 712 COVER CS CV — 24 pcs
Abdeckung, chrom matt „F1",
mit Schraub-Befestigung
Frontal Covering satin chrome "F1",
for screw fastening
Afdekkapje chroom mat "F1" voor schroefbevestiging

Art. K 712 COVER NS CV — 24 pcs
Abdeckung, nickel matt „F2",
mit Schraub-Befestigung
Frontal Covering satin nickel "F2",
for screw fastening
Afdekkapje nickel mat "F2"voor schroefbevestiging

*Die Artikel in der Tabelle "Ersatzteile" können **nur** in den angegebenen Mengen bestellt werden.
The articles in the table "Spare parts" are to be **only ordered in the indicated quantities.*
*Artikelen in de tabel "reserve onderdelen" kunnen **alleen** besteld worden in de aangegeven hoeveelheden.

Getestet auf Türen mit: min. Dicke 40 mm - Höhe 2100mm - Breite 900mm - Öffnungswinkel 0°-90°. Für größere Abmessungen als den angegebenen sowie Anwendungen mit zusätzlichem Zubehör, bitte Machbarkeit bei Krona Koblenz anfragen.
Tested on doors: thickness min. 40 mm - height 2100 mm - width 900 mm - opening angle 0°-90°. For the larger dimension than those indicated and additional accessories application, please ask Krona Koblenz for feasibility.
Deur getest op: min. Dikte 40mm - Hoogte 2100mm - Breedte 900mm - Openingshoek 0°-90°. Voor langere lengten dan aangegeven en de extra accesoires die te gebruiken zijn, kunt u bij Krona Koblenz naar de mogelijkheden vragen.

Patentiert
Patented
Gepatenteerd

KUßI7 K7200

3-dimensional verstellbares Türband 7 Drehpunkte
3 axis adjustable hinge 7 fulcrums
Scharnier 7 draagarmen regelbaar op de 3 assen

Ausführung
Version
Versie
ZAMA

Oberflächen
Finishing
Afwerking

min. 40 mm

Justierung - *Adjustments*
Regelbaarheid
Z
3D
X
Y

200 kg
(2: Bänder - *hinges* - scharnieren)

180°

Befestigungsschrauben
Fixing screws
Bevestigingsschroeven

UL LISTED
DOOR HINGE
R27182

ULC LISTED
HINGES
R27182

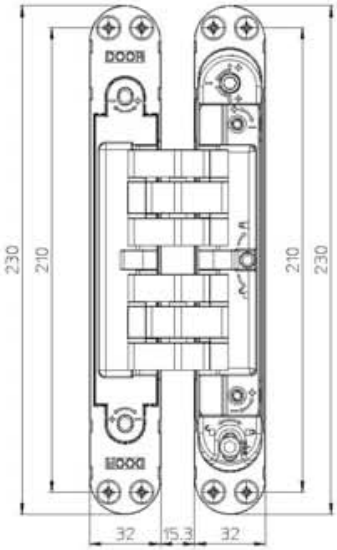

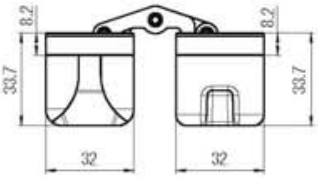

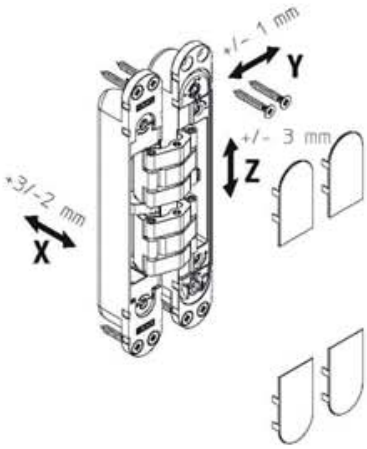

*Die Artikel in der Tabelle "Ersatzteile" können **nur** in den angegebenen Mengen bestellt werden.
The articles in the table "Spare parts" are to be **only ordered in the indicated quantities.*
*Artikelen in de tabel "reserve onderdelen" kunnen **alleen** besteld worden in de aangegeven hoeveelheden.

K7200

Art. K 7200 CS DXSX
180° - Türband, chrom matt „F1"
180° - Hinge satin chrome "F1"
180° Scharnier chroom mat "F1"

Art. K 7200 NS DXSX
180° - Türband, nickel matt „F2"
180° - Hinge satin nickel "F2"
180° Scharnier nickel mat "F2"

*Ersatzteile - *Spare parts - *Reserveonderdelen

Art. K 712 COVER BI — 24 pcs
Abdeckung, weiß RAL 9016
Frontal Covering white RAL 9016
Afdekkapje wit RAL 9016

Art. K 712 COVER NR — 24 pcs
Abdeckung, schwarz RAL 9005
Frontal Covering black RAL 9005
Afdekkapje zwart RAL 9005

Art. K 712 COVER CS — 24 pcs
Abdeckung, chrom matt „F1"
Frontal Covering satin chrome "F1"
Afdekkapje chroom mat "F1"

Art. K 712 COVER NS — 24 pcs
Abdeckung, nickel matt „F2"
Frontal Covering satin nickel "F2"
Afdekkapje nickel mat "F2"

Passende Zubehöre
Compatible accessories
Bijpassende accessoires

Art. K 720 TASCA
Bandaufnahmetasche K7200
Hinge receiver K7200
Bevestigingskast K7200

Art. K 720 STAFFA
Befestigungsplatte für K7200
Fixing plate for K7200
Bevestigingsplaat voor K7200

Getestet auf Türen mit: min. Dicke 40 mm - Höhe 2100mm - Breite 900mm - Öffnungswinkel 0°-90°. Für größere Abmessungen als den angegebenen sowie Anwendungen mit zusätzlichem Zubehör, bitte Machbarkeit bei Krona Koblenz anfragen.
Tested on doors: thickness min. 40 mm - height 2100 mm - width 900 mm - opening angle 0°-90°. For the larger dimension than those indicated and additional accessories application, please ask Krona Koblenz for feasibility.
Deur getest op: min. Dikte 40mm - Hoogte 2100mm - Breedte 900mm - Openingshoek 0°-90°. Voor langere lengten dan aangegeven en de extra accesoires die te gebruiken zijn, kunt u bij Krona Koblenz naar de mogelijkheden vragen.

KUBI7 KUBICA TWIST K2000

3-dimensionales, verstellbares Türband mit integriertem Selbstschliess-System, 7- Drehpunkte
Hinge with integrated self-closing system
Scharnier met geïntegreerd zelfsluitend systeem

Patentiert
Patented
Gepatenteerd

Ausführung
Version
Versie
ZAMA

Oberflächen
Finishing
Afwerking

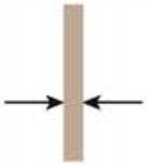

Justierung - *Adjustments*
Regelbaarheid

60 kg
(3: Bänder - *hinges* - scharnieren)

180°

Befestigungsschrauben
Fixing screws
Bevestigingsschroeven

Adjustments
Self-closing speed

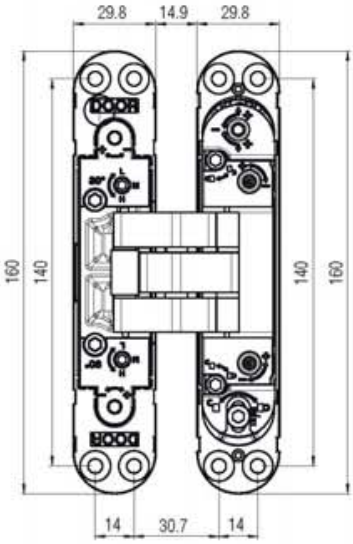

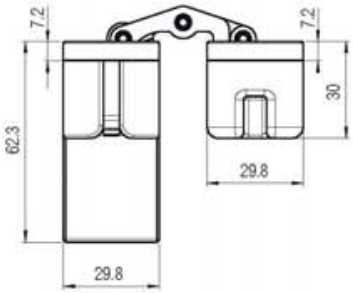

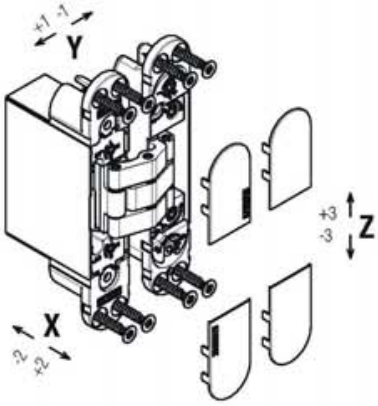

KUBICA TWIST

Art. K 2000 CS DXSX
180° - Türband, chrom matt „F1"
180° - Hinge satin chrome "F1"
180° Scharnier chroom mat "F1"

Art. K 2000 NS DXSX
180° - Türband, nickel matt „F2"
180° - Hinge satin nickel "F2"
180° Scharnier nickel mat "F2"

*Ersatzteile - *Spare parts - *Reserveonderdelen

Art. K 708 COVER CS 48 pcs
Abdeckung, chrom matt „F1"
Frontal Covering satin chrome "F1"
Afdekkapje chroom mat "F1"

Art. K 708 COVER NS 48 pcs
Abdeckung, nickel matt „F2"
Frontal Covering satin nickel "F2"
Afdekkapje nickel mat "F2"

Passende Zubehöre
Compatible accessories
Bijpassende accessoires

Art. K 708 TASCA
Bandaufnahmetasche K2000
Hinge receiver K2000
Bevestigingskast K2000

Art. K 708 STAFFA
Befestigungsplatte für K2000
Fixing plate for K2000
Bevestigingsplaat voor K2000

*Die Artikel in der Tabelle "Ersatzteile" können **nur** in den angegebenen Mengen bestellt werden.
The articles in the table "Spare parts" are to be **only ordered in the indicated quantities.*
*Artikelen in de tabel "reserve onderdelen" kunnen **alleen** besteld worden in de aangegeven hoeveelheden.

Türband für Innentüren. Getestet auf Türen mit: min. Dicke 40 mm - Höhe 2100mm - Breite 900mm - Öffnungswinkel 0°-90°. Für größere Abmessungen als den angegebenen sowie Anwendungen mit zusätzlichem Zubehör, bitte Machbarkeit bei Krona Koblenz anfragen.
Recommended for interior doors. Tested on doors: thickness min. 40 mm - height 2100 mm - width 900 mm - opening angle 0°-90°. For the larger dimension than those indicated and additional accessories application, please ask Krona Koblenz for feasibility.
Aanbevolen voor binnendeuren. Deur getest op: min. Dikte 40mm - Hoogte 2100mm - Breedte 900mm - Openingshoek 0°-90°. Voor langere lengten dan aangegeven en de extra accessoires die te gebruiken zijn, kunt u bij Krona Koblenz naar de mogelijkheden vragen.

Patentiert
Patented
Gepatenteerd

KINOX K7316

3-dimensional verstellbares Türband 7 Drehpunkte
3 axis adjustable hinge 7 fulcrums
Scharnier 7 draagarmen regelbaar op de 3 assen

Ausführung
Version
Versie

STAINLESS STEEL
AISI 316

Oberflächen
Finishing
Afwerking

min. 38 mm

Justierung - *Adjustments*
Regelbaarheid

120 kg
(2: Bänder - *hinges* - scharnieren)
140 kg
(3: Bänder - *hinges* - scharnieren)

180°

Befestigungsschrauben
Fixing screws
Bevestigingsschroeven

Test report
N° 17-001637-PR02 - 26/04/2018
EAD 020001-01-0405 : 2017
Multi-axis concealed hinges

Door with two hinges
mod. KINOX K7316
Total door weight: 120kg

UL LISTED
DOOR HINGE
R27182

ULC LISTED
HINGES
R27182

EN1634-1:2018
BS476-22:1987
120 min.

EN1634-1:2018
180 min.

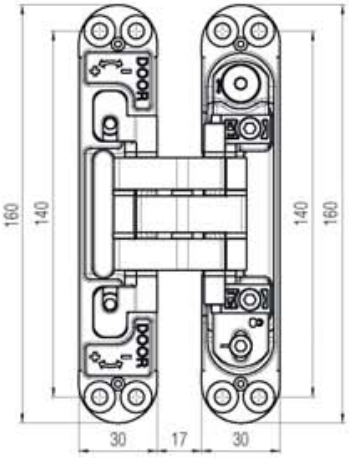

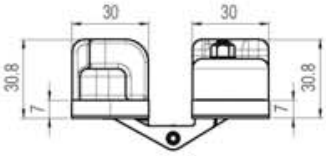

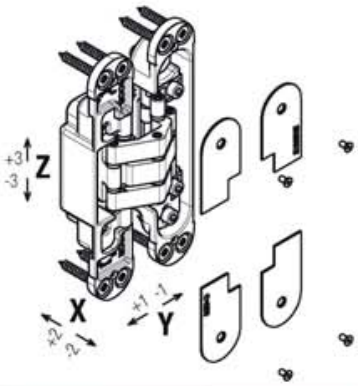

*Die Artikel in der Tabelle "Ersatzteile" können **nur** in den angegebenen Mengen bestellt werden.
The articles in the table "Spare parts" are to be **only ordered in the indicated quantities.*
*Artikelen in de tabel "reserve onderdelen" kunnen **alleen** besteld worden in de aangegeven hoeveelheden.

Getestet auf Türen mit: min. Dicke 40 mm - Höhe 2100mm - Breite 900mm - Öffnungswinkel 0°-90°. Für größere Abmessungen als den angegebenen sowie Anwendungen mit zusätzlichem Zubehör, bitte Machbarkeit bei Krona Koblenz anfragen.
Tested on doors: thickness min. 40 mm - height 2100 mm - width 900 mm - opening angle 0°-90°. For the larger dimension than those indicated and additional accessories application, please ask Krona Koblenz for feasibility.
Deur getest op: min. Dikte 40mm - Hoogte 2100mm - Breedte 900mm - Openingshoek 0°-90°. Voor langere lengten dan aangegeven en de extra accesoires die te gebruiken zijn, kunt u bij Krona Koblenz naar de mogelijkheden vragen.

KINOX

Art. K 7316 AS
180° - Türband, Stahl matt
180° - Hinge satin steel
180° Scharnier staal mat

*Ersatzteile - *Spare parts - *Reserveonderdelen

Art. K 731 COVER AS CV — 24 pcs
Abdeckung, Stahl matt
mit Schraub-Befestigung
Frontal Covering satin steel
for screw fastening
Afdekkapje staal mat
voor schroefbevestiging

Kross8

(D) 3-dimensional verstellbares Türband, 5 Drehpunkte

(GB) *3 axis adjustable hinge 5 fulcrums*

(NL) Scharnier 5 draagarmen regelbaar op de 3 assen

MODELL MODEL	**Art der Tür** ***Door type*** **Deur**	**Charakteristik** ***Characteristics*** Technische Omschrijving	**Tür** ***Door*** Aantal vleugels	**Tragkraft** ***Capacity*** **Draagkracht**	**Seite** ***Page*** **Pagina**
KROSS8 100 K2810	Drehtür *Hinged door* Deuren	Zinkdruckguss *Zamak* Aluminiumlegering	1	100 kg	44
KROSS8 160 K2816	Drehtür *Hinged door* Deuren	Zinkdruckguss *Zamak* Aluminiumlegering	1	160 kg	45

KROSS8 100 K2810

3-dimensional verstellbares Türband 5 Drehpunkte
3 axis adjustable hinge 5 fulcrums
Scharnier 5 draagarmen regelbaar op de 3 assen

Ausführung
Version
Versie
ZAMA

Oberflächen
Finishing
Afwerking

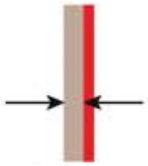

Justierung - *Adjustments*
Regelbaarheid

100 kg
(2: Bänder - *hinges* - scharnieren)

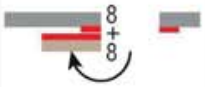

180°

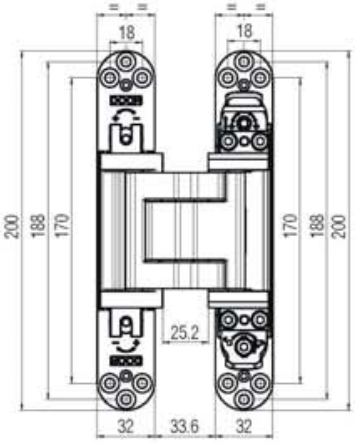

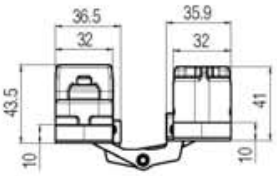

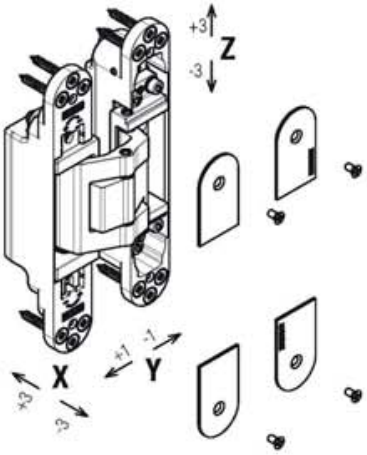

KROSS8 100

Art. K K2810 CS
180° - Türband, chrom matt „F1"
180° - Hinge satin chrome "F1"
180° Scharnier chroom mat "F1"

Art. K 2810 NS
180° - Türband, nickel matt „F2"
180° - Hinge satin nickel "F2"
180° Scharnier nickel mat "F2"

*Ersatzteile - *Spare parts - *Reserveonderdelen

Art. K 28 COVER CS CV — 24 pcs
Abdeckung, chrom matt „F1"
Frontal Covering satin chrome "F1"
Afdekkapje chroom mat "F1"

Art. K 28 COVER NS CV — 24 pcs
Abdeckung, nickel matt „F2"
Frontal Covering satin nickel "F2"
Afdekkapje nickel mat "F2"

*Die Artikel in der Tabelle "Ersatzteile" können **nur** in den angegebenen Mengen bestellt werden.
The articles in the table "Spare parts" are to be **only ordered in the indicated quantities.*
*Artikelen in de tabel "reserve onderdelen" kunnen **alleen** besteld worden in de aangegeven hoeveelheden.

Türband für Innentüren. Getestet auf Türen mit: min. Dicke 41 mm - Höhe 2100mm - Breite 900mm - Öffnungswinkel 0°-90°. Für größere Abmessungen als den angegebenen sowie Anwendungen mit zusätzlichem Zubehör, bitte Machbarkeit bei Krona Koblenz anfragen.
Recommended for interior doors. Tested on doors: thickness min. 41 mm - height 2100 mm - width 900 mm - opening angle 0°-90°. For the larger dimension than those indicated and additional accessories application, please ask Krona Koblenz for feasibility.
Aanbevolen voor binnendeuren. Deur getest op: min. Dikte 41mm - Hoogte 2100mm - Breedte 900mm - Openingshoek 0°-90°. Voor langere lengtes dan aangegeven en de extra accessoires die te gebruiken zijn, kunt u bij Krona Koblenz naar de mogelijkheden vragen.

KROSS8 160 K2816

3-dimensional verstellbares Türband 5 Drehpunkte
3 axis adjustable hinge 5 fulcrums
Scharnier 5 draagarmen regelbaar op de 3 assen

Ausführung
Version
Versie

ZAMA

Oberflächen
Finishing
Afwerking

min. 41 mm

Justierung - *Adjustments*
Regelbaarheid

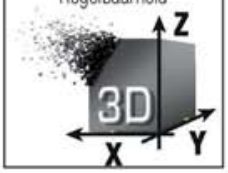

160 kg
(2: Bänder - *hinges* - scharnieren)

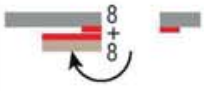

180°

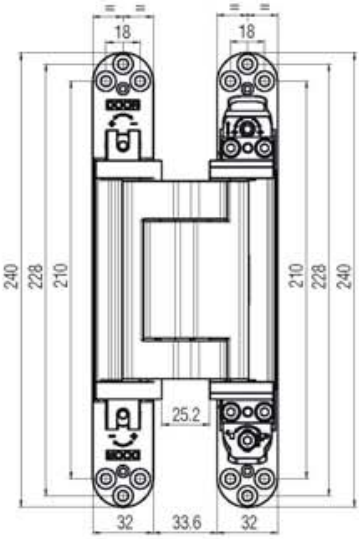

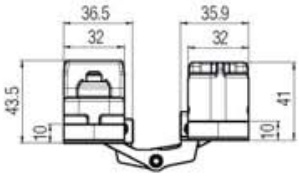

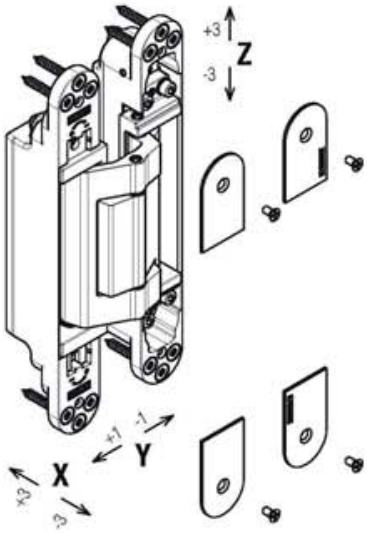

*Die Artikel in der Tabelle "Ersatzteile" können **nur** in den angegebenen Mengen bestellt werden.
The articles in the table "Spare parts" are to be **only ordered in the indicated quantities.*
*Artikelen in de tabel "reserve onderdelen" kunnen **alleen** besteld worden in de aangegeven hoeveelheden.

KROSS8 160	*Ersatzteile - *Spare parts - *Reserveonderdelen	
Art. K K2816 CS 180° - Türband, chrom matt „F1" *180° - Hinge satin chrome "F1"* 180° Scharnier chroom mat "F1"	**Art. K 28 COVER CS CV** Abdeckung, chrom matt „F1" *Frontal Covering satin chrome "F1"* Afdekkapje chroom mat "F1"	24 pcs
Art. K 2816 NS 180° - Türband, nickel matt „F2" *180° - Hinge satin nickel "F2"* 180° Scharnier nickel mat "F2"	**Art. K 28 COVER NS CV** Abdeckung, nickel matt „F2" *Frontal Covering satin nickel "F2"* Afdekkapje nickel mat "F2"	24 pcs

Türband für Innentüren. Getestet auf Türen mit: min. Dicke 41 mm - Höhe 2100mm - Breite 900mm - Öffnungswinkel 0°-90°. Für größere Abmessungen als den angegebenen sowie Anwendungen mit zusätzlichem Zubehör, bitte Machbarkeit bei Krona Koblenz anfragen.
Recommended for interior doors. Tested on doors: thickness min. 41 mm - height 2100 mm - width 900 mm - opening angle 0°-90°. For the larger dimension than those indicated and additional accessories application, please ask Krona Koblenz for feasibility.
Aanbevolen voor binnendeuren. Deur getest op: min. Dikte 41mm - Hoogte 2100mm - Breedte 900mm - Openingshoek 0°-90°. Voor langere lengtes dan aangegeven en de extra accessoires die te gebruiken zijn, kunt u bij Krona Koblenz naar de mogelijkheden vragen.

Kubikina

Ⓓ 3-dimensional verstellbares Band für Möbel
Ⓖⓑ *3 axis adjustable hinge for furnitures*
Ⓝⓛ Scharnier voor meubels regelbaar op de 3 assen

MODELL MODEL	Art der Tür *Door type* Deur	Charakteristik *Characteristics* Technische Omschrijving	Tür *Door* Aantal vleugels	Tragkraft *Capacity* Draagkracht	Seite *Page* Pagina
KUBIKINA K6100	Drehtür *Hinged door* Deuren	Zinkdruckguss *Zamak* Aluminiumlegering	1	10,5/14/19 kg	48

KUBIKINA K6100

3-dimensionales, verstellbares Band für Möbel
3 axis adjustable hinge for furnitures
Scharnier voor meubels regelbaar op de 3 assen

Patentiert
Patented
Gepatenteerd

Ausführung
Version
Versie

ZAMA

Oberflächen
Finishing
Afwerking

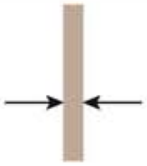

min. 18 mm

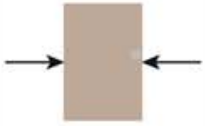

max 600 mm

10,5 kg (2: Bän. - *hin.*- scharn.)
14 kg (3: Bän. - *hin.*- scharn.)
19 kg (4: Bän. - *hin.*- scharn.)

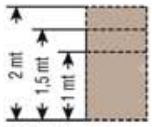

1 mt (2: Bän. - *hin.*- scharn.)
1,5 mt (3: Bän. - *hin.*- scharn.)
2 mt (4: Bän. - *hin.*- scharn.)

180°

Justierung - *Adjustments*
Regelbaarheid

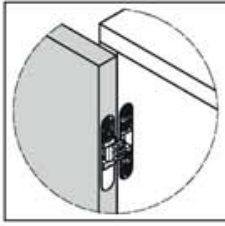

Anwendungsmöglichkeit 1:
Einbau innerhalb des Gehäuses

Application 1:
mounting inside the box

Toepassing 1:
montage binnen de box

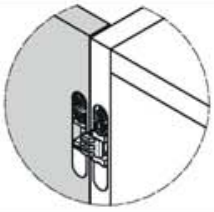

Anwendungsmöglichkeit 2:
Einbau außerhalb des Gehäuses

Application 2:
mounting outside the box

Toepassing 2:
montage buiten de box

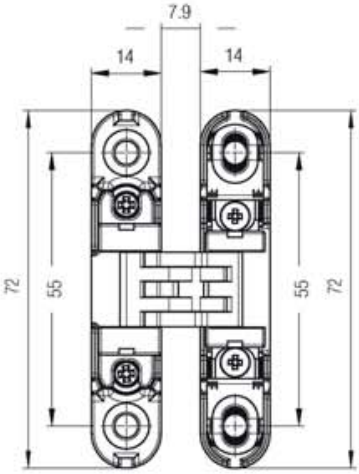

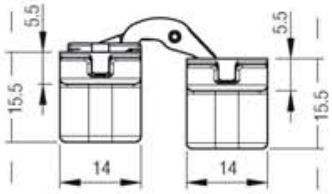

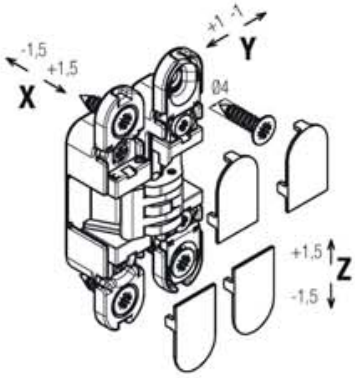

K6100

Art. K 6100 CS
(Art. K 61 COVER CS: included)
180° - Türband, chrom matt „F1"
180° - Hinge satin chrome "F1"
180° Scharnier chroom mat "F1"

Art. K 6100 BR
(Art. K 61 COVER NR: included)
180° - Türband, schwarz
180° - Hinge black
180° Scharnier gebruineerd

Passende Zubehöre
Compatible accessories
Bijpassende accessoires

Art. K 61 COVER BI Abdeckung, weiß RAL 9016 *Frontal Covering white RAL 9016* Afdekkapje wit RAL 9016	120 pcs
Art. K 61 COVER CS Abdeckung, grau Pantone 877C *Frontal Covering gray Pantone 877C* Afdekkapje grijs Pantone 877C	120 pcs
Art. K 61 COVER MR Abdeckung, braun RAL 8014 *Frontal Covering brown RAL 8014* Afdekkapje bruin RAL 8014	120 pcs
Art. K 61 COVER NR Abdeckung, schwarz RAL 9005 *Frontal Covering black RAL 9005* Afdekkapje zwart RAL 9005	120 pcs
Art. K 61 COVER RO Abdeckung, rot RAL 3002 *Frontal Covering red RAL 3002* Afdekkapje rood RAL 3002	120 pcs

Getestet auf Türen mit: min. Dicke 18 mm - Höhe 2000mm - Breite 600mm - Öffnungswinkel 0°-90°. Für größere Abmessungen als den angegebenen sowie Anwendungen mit zusätzlichem Zubehör, bitte Machbarkeit bei Krona Koblenz anfragen.
Tested on doors: thickness min. 18 mm - height 2000 mm - width 600 mm - opening angle 0°-90°. For the larger dimension than those indicated and additional accessories application, please ask Krona Koblenz for feasibility.
Deur getest op: min. Dikte 18mm - Hoogte 2000mm - Breedte 600mm - Openingshoek 0°-90°. Voor langere lengten dan aangegeven en de extra accesoires die te gebruiken zijn, kunt u bij Krona Koblenz naar de mogelijkheden vragen.

DIMA UNIVERSAL

Universalfräsrahmen für verdeckte Koblenz Türbänder
Universal template for Koblenz concealed hinges
Universele mal voor Koblenz verdekte scharnieren

Ausführung
Version
Versie

ALUMINIUM
ALUMINIUM
ALUMINIUM

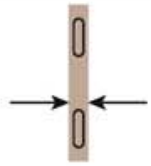

max 300 mm

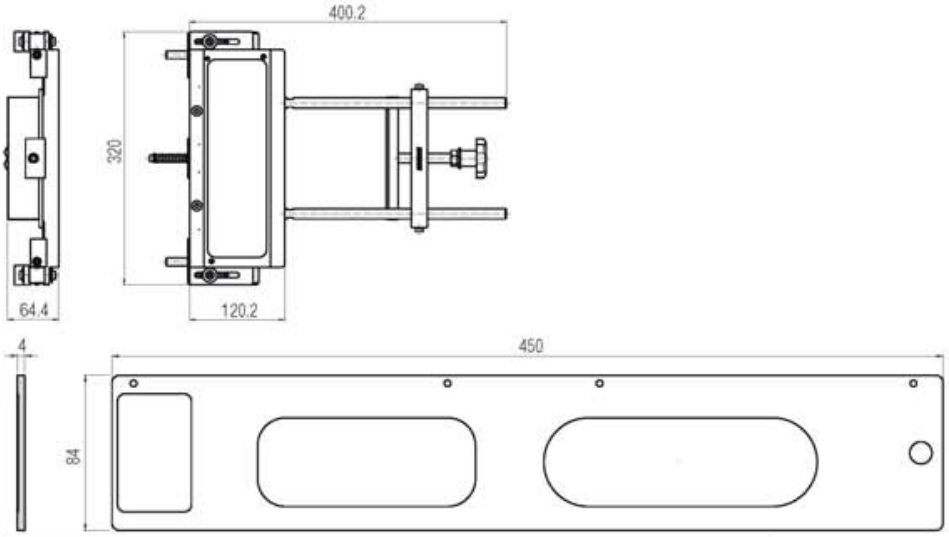

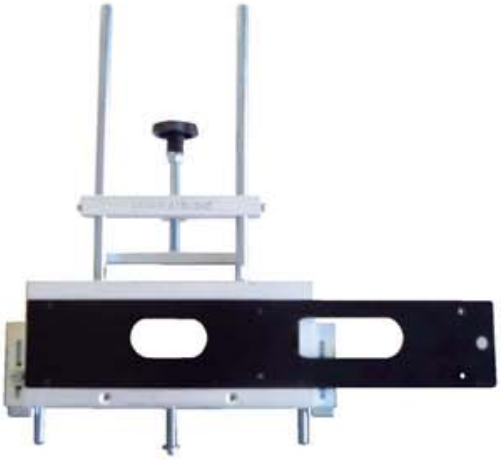

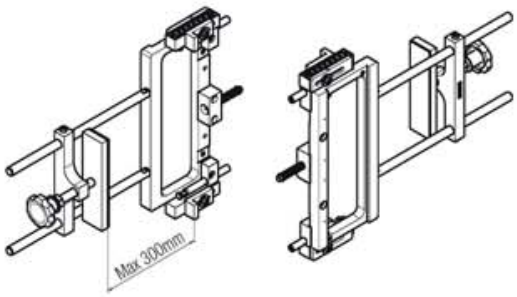

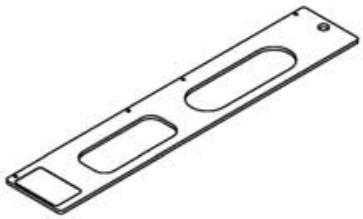

DIMA UNIVERSAL		Art. K.DIMA	
Model:	Code:	Ø L	Ø
Atomika K8000	Art. K.800	16 mm	30 mm
Atomika Slim K8060	Art. K.806	16 mm	30 mm
Atomika Karakter K8080	Art. K.508	16 mm	30 mm
Atomika Karakter K8120	Art. K.508	16 mm	30 mm
Kombi Hybrid K1019	Art. K.100	16 mm	30 mm
Kubica K2460	Art. K.240	16 mm	30 mm
Kubica K6360/38	Art. K.636 38	16 mm	30 mm
Kubica K6360/45	Art. K.636 45	16 mm	30 mm
Kubica K2760	Art. K.276	16 mm	30 mm
Kubica K2780	Art. K.276	16 mm	30 mm
Kubica K5080	Art. K.508	16 mm	30 mm
Kubica K6200	Art. K.620	16 mm	30 mm
Kubica K6700	Art. K.670	16 mm	30 mm
Kubica K6300	Art. K.630	12 mm	30 mm
Kubica 27 K2700	Art. K.270	16 mm	30 mm
Kubica KubiKuadra K3000	Art. K.300	16 mm	30 mm
Kubica KubiCenter K6400	Art. K.640	16 mm	30 mm
KuBi7 K7000	Art. K.700	16 mm	30 mm
KuBi7 K7080	Art. K.708	16 mm	30 mm
KuBi7 K7120	Art. K.712	16 mm	30 mm
KuBi7 K7200	Art. K.720	16 mm	30 mm
KuBi7 Kubica Twist K2000	Art. K.708	16 mm	30 mm
KuBi7 KINOX K7316	Art. K.708	16 mm	30 mm
KROSS8 100 K2810	Art. K.2810	16 mm	30 mm
KROSS8 160 K2816	Art. K.2816	16 mm	30 mm
Kubikina K6100	Art. K.610	10 mm	30 mm

Empfohlene Fräser - *Suggested milling sets* - Aanbevolen frezenset

Ø 16 mm	L = 110 mm	CMT 177.161.11
Ø 12 mm	L = 100 mm	CMT 177.121.11
Ø 10 mm	L = 90 mm	CMT 177.100.11

DIMA UNIVERSAL

Art. K.DIMA
Universalfräsrahmen für
verdeckte Koblenz Türbänder
Universal template for
Koblenz concealed hinges
Universele mal voor
Koblenz verdekte scharnieren

TÜREN
DOORS
DEUREN

Ⓓ Schiebetürbeschläge
Ⓖⓑ *Sliding door systems*
Ⓝⓛ Systemen voor schuifdeuren **51**

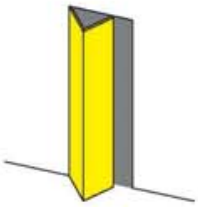

Ⓓ Faltschiebetür-Beschläge
Ⓖⓑ *Folding door systems*
Ⓝⓛ Systemen voor vouwdeuren **111**

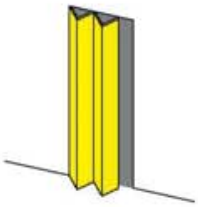

Ⓓ Harmonika-Schiebetürbeschläge
Ⓖⓑ *Accordion door systems*
Ⓝⓛ Systemen voor harmonicadeuren **123**

Ⓓ Schiebetürbeschläge
Ⓖⓑ *Sliding door systems*
Ⓝⓛ Systemen voor schuifdeuren

SYSTEM	Laufsystem *Sliding system* Schuifdeurtype	Charakteristik *Opening type* Openingstype	Tür *Door* Aantal vleugels	Tragkraft *Capacity* Draagkracht	Seite *Page* Pagina
0400/40/80	Oben laufend *Upper* Bovenlopend	Standard *Standard* Standard	1	40/80 kg	52
0400/60 ABS	Oben laufend *Upper* Bovenlopend	Standard *Standard* Standard	1	60 kg	56
0450/40/80	Oben laufend *Upper* Bovenlopend	Türen mit Minimalfuge *Doors with min. gap* Deuren met 3mm ophanging	1	40/80 kg	58
0450/60 ABS	Oben laufend *Upper* Bovenlopend	Türen mit Minimalfuge *Doors with min. gap* Deuren met 3mm ophanging	1	60 kg	62
ABS/60 0400/0450	Oben laufend *Upper* Bovenlopend	- - -	1	60 kg	64
0500/60/80/120	Oben laufend *Upper* Bovenlopend	Standard *Standard* Standard	1	60/80/120 kg	66
0500/20/21/30/31	Oben laufend *Upper* Bovenlopend	Vor der Wand laufend *Outside the wall* Buitenzijde muur	1	50/80 kg	74
0550/60/80/120	Oben laufend *Upper* Bovenlopend	Simultanöffnung *Simultaneous opening* Symmetrische opening	2	60/80/120 kg	78
0560/80/120	Oben laufend *Upper* Bovenlopend	Parallelöffnung *Parallel opening* Parallelopening	2	80/120 kg	80
0600/60/80/120	Oben laufend *Upper* Bovenlopend	Türen mit Minimalfuge *Flush door* Deuren met 3mm ophanging	1	60/80/120 kg	82
0600/100	Oben laufend *Upper* Bovenlopend	Türen mit Minimalfuge *Flush door* Deuren met 3mm ophanging	1	100 kg	90
0800/60	Oben laufend *Upper* Bovenlopend	Standardtür *Standard door* Deuren standaard	1	60 kg	92
0810/100	Oben laufend *Upper* Bovenlopend	Standardtür *Standard door* Deuren standaard	1	100 kg	94
0830/175	Oben laufend *Upper* Bovenlopend	Standardtür *Standard door* Deuren standaard	1	175 kg	96
0850/250	Oben laufend *Upper* Bovenlopend	Standardtür *Standard door* Deuren standaard	1	250 kg	98
2000	Oben laufend *Upper* Bovenlopend	Kit für parallele Öffnung *Parallel doors kit* Kit voor parallelschuivende vleugels	-	-	100
0880 1 New Kit Klose	Oben laufend *Upper* Bovenlopend	Vor der Wand laufend *Outside the wall* Buitenzijde muur	1	-	102
0880 2 New Kit Klose	Oben laufend *Upper* Bovenlopend	In die Wand laufend *Inside the wall* Binnenzijde muur	1	-	104
0860 ABS/40/80 0500	Oben laufend *Upper* Bovenlopend	- - -	1/2	40/80 kg	106
TRICKS	Oben laufend *Upper* Bovenlopend	Vor der Wand laufend *Outside the wall* Buitenzijde muur	1	50 kg	108
0500 ABS OLD EDITION	Oben laufend *Upper* Bovenlopend	- - -	-	-	110

SYSTEM 0400/40

Schiebetürsystem für Holztüren
Sliding system for wooden doors
Schuifsysteem voor houten deuren

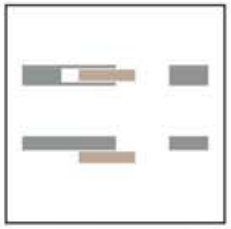

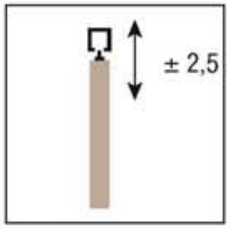

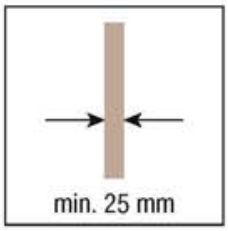

KIT Art. 0400 3

Laufwerk 40kg
Upper roller 40kg
Bovenste rol 40kg — 2 pcs

Befestigungs-Lasche
Door bracket
Ophangplaatje — 2 pcs

Tragschraube
Support screw for roller (hanger)
Ophangschroef met bevestiging en instelmoer — 2 pcs

Bodenführung
Lower guide
Vloergeleiding — 1 pcs

Fangstopper
Stop brake
Rem — 2 pcs

KIT Art. 040040 150

Türblatt - *Doors* - Deurblad : 71÷90

KIT (Art. 0400 3) + Alu-Laufschiene mm 1.500
KIT (Art. 0400 3) + track mm 1.500
KIT (Art. 0400 3) + rail mm 1.500

KIT Art. 040040 190

Türblatt - *Doors* - Deurblad : 91÷120

KIT (Art. 0400 3) + Alu-Laufschiene mm 1.900
KIT (Art. 0400 3) + track mm 1.900
KIT (Art. 0400 3) + rail mm 1.900

KIT Art. 040040 230

Türblatt - *Doors* - Deurblad : 121÷150

KIT (Art. 0400 3) + Alu-Laufschiene mm 2.300
KIT (Art. 0400 3) + track mm 2.300
KIT (Art. 0400 3) + rail mm 2.300

KIT Art. 040040 300

Türblatt - *Doors* - Deurblad : 151÷180

KIT (Art. 0400 3) + Alu-Laufschiene mm 3.000
KIT (Art. 0400 3) + track mm 3.000
KIT (Art. 0400 3) + rail mm 3.000

*Ersatzteile - *Spare parts - *Reserveonderdelen

Art. 0400 54
Laufwerk 40kg
Upper roller 40kg
Bovenste rol 40kg — 2 pcs

Art. 0400 53
Befestigungs-Lasche
Door bracket
Ophangplaatje — 2 pcs

Art. 0400 51
Tragschraube
Support screw for roller (hanger)
Ophangschroef met bevestiging en instelmoer — 2 pcs

Art. 0810 80x800
Bodenführung
Lower guide
Vloergeleiding — 1 pcs

Art. 0400 52
Fangstopper
Stop brake
Rem — 2 pcs

Passende Zubehöre
Compatible accessories
Bijpassende accessoires

Art. 0400 1 m 6
Art. 0400 1 200 m 2
Art. 0400 1 400 m 4
Art. 0400 6 m 3
Alu-Laufschiene, gebohrt
Tragkraft 40 kg, silbereloxiert (F1)
Drilled and anodised aluminium track, capacity 40 kg
Geperforeerde rail van geanodiseerd aluminium, draagkracht 40 kg

Art. 0400 1G m 6
Art. 0400 6G m 3
Alu-Laufschiene, gebohrt
Tragkraft 40 kg, blank
Drilled aluminium track, capacity 40 kg
Geperforeerde rail van ruw aluminium, draagkracht 40 kg

Art. 0400 5
Wandbefestigungswinkel 40 kg
Side mount 40 kg
Zijdelingse steun 40 kg

*Die Artikel in der Tabelle "Ersatzteile" können **nur** in den angegebenen Mengen bestellt werden.
The articles in the table "Spare parts" are to be **only ordered in the indicated quantities.*
*Artikelen in de tabel "reserve onderdelen" kunnen **alleen** besteld worden in de aangegeven hoeveelheden.

Ausführbare Schiebetür-Lösungen
Possible sliding solutions
Mogelijke oplossingen schuifdeuren

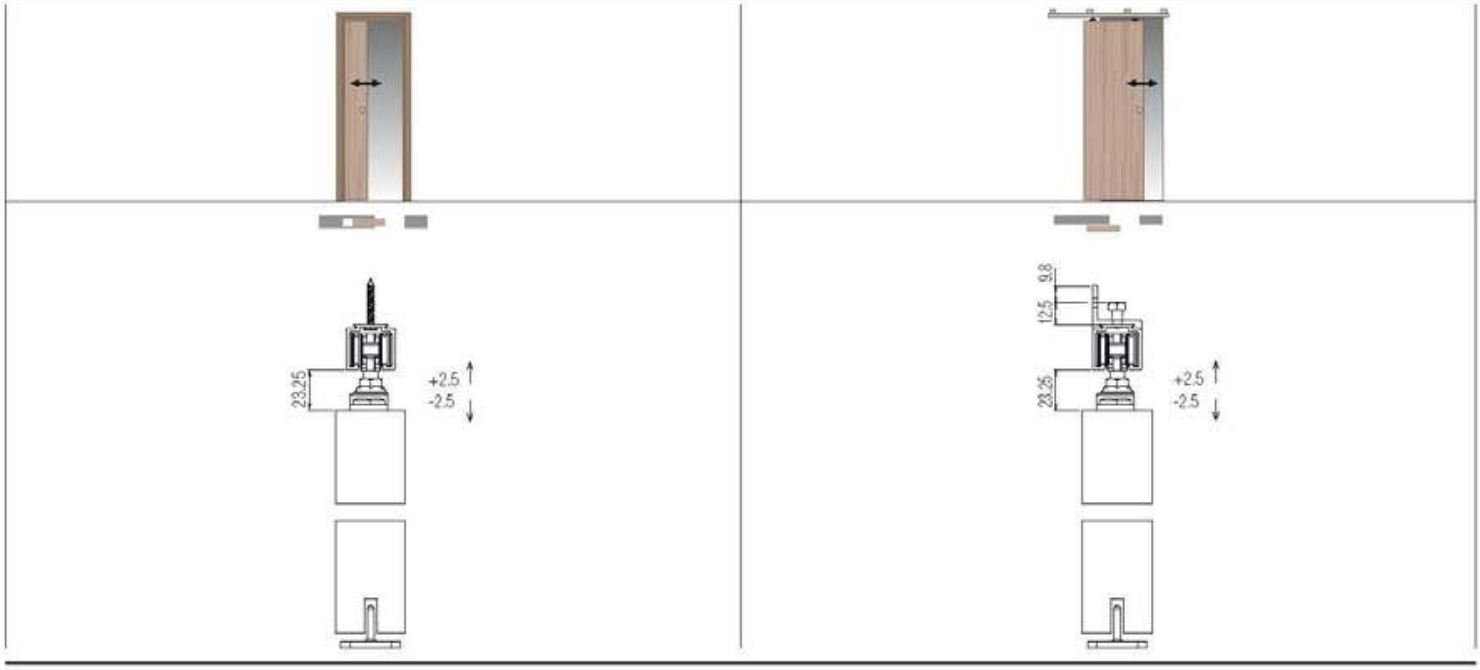

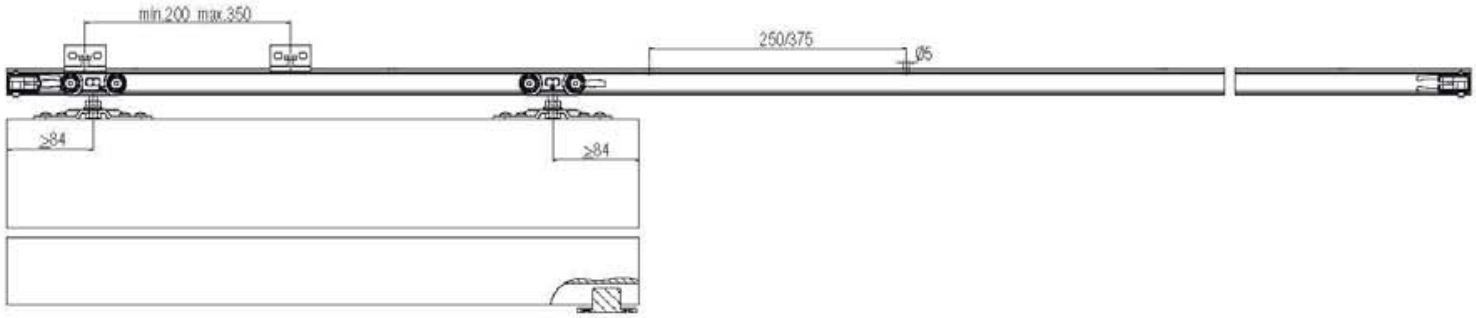

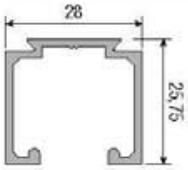

40 kg

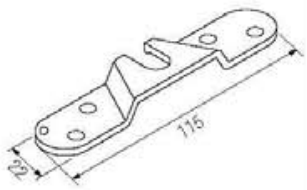

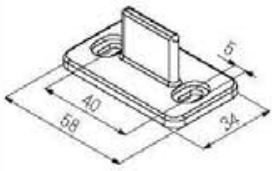

SYSTEM 0400/80

Schiebetürsystem für Holztüren
Sliding system for wooden doors
Schuifsysteem voor houten deuren

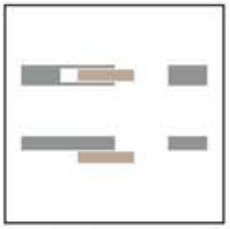

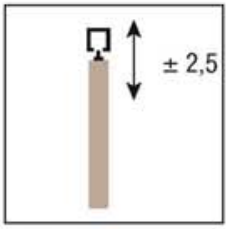

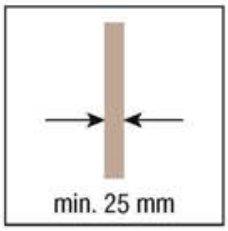

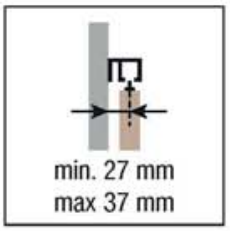

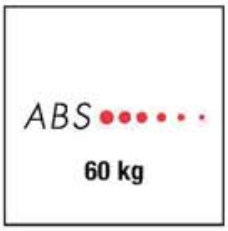

Verwendbar ausschließlich in Verbindung mit 80Kg Laufwagen und mit neuer Laufschiene für ABS
To be installed in combination with the 80kg roller and new track for ABS only
Te Gebruiken alleen in combinatie met de 80Kg loopwagen en met het nieuwe loopwerk voor ABS

KIT Art. 0400 4

Laufwerk 80kg
Upper roller 80kg
Bovenste rol 80kg — 2 pcs

Befestigungs-Lasche
Door bracket
Ophangplaatje — 2 pcs

Tragschraube
Support screw for roller (hanger)
Ophangschroef met bevestiging en instelmoer — 2 pcs

Bodenführung
Lower guide
Vloergeleiding — 1 pcs

Fangstopper
Stop brake
Rem — 2 pcs

KIT Art. 040080 150 NEW

Türblatt - *Doors* - Deurblad : 71÷90

KIT (Art. 0400 4) + Alu-Laufschiene mm 1.500
KIT (Art. 0400 4) + track mm 1.500
KIT (Art. 0400 4) + rail mm 1.500

KIT Art. 040080 200 NEW

Türblatt - *Doors* - Deurblad : 91÷120

KIT (Art. 0400 4) + Alu-Laufschiene mm 2.000
KIT (Art. 0400 4) + track mm 2.000
KIT (Art. 0400 4) + rail mm 2.000

KIT Art. 040080 230 NEW

Türblatt - *Doors* - Deurblad : 121÷150

KIT (Art. 0400 4) + Alu-Laufschiene mm 2.300
KIT (Art. 0400 4) + track mm 2.300
KIT (Art. 0400 4) + rail mm 2.300

KIT Art. 040080 300 NEW

Türblatt - *Doors* - Deurblad : 151÷180

KIT (Art. 0400 4) + Alu-Laufschiene mm 3.000
KIT (Art. 0400 4) + track mm 3.000
KIT (Art. 0400 4) + rail mm 3.000

*Ersatzteile - *Spare parts - *Reserveonderdelen

Art. 0400 55
Laufwerk 80kg
Upper roller 80kg
Bovenste rol 80kg — 2 pcs

Art. 0400 53
Befestigungs-Lasche
Door bracket
Ophangplaatje — 2 pcs

Art. 0400 51
Tragschraube
Support screw for roller (hanger)
Ophangschroef met bevestiging en instelmoer — 2 pcs

Art. 0810 80x800
Bodenführung
Lower guide
Vloergeleiding — 1 pcs

Art. 0400 52
Fangstopper
Stop brake
Rem — 2 pcs

Art. 0500 58
Fixierplatten + Schrauben für Wandbefestigungsprofil 0500 F
Fixing plates + screws for 0500 F hooking profile to a wall
Bevestigingsplaten + schroeven voor 0500 F hoekprofiel aan een wand — 100 pcs

Passende Zubehöre - *Compatible accessories*
Bijpassende accessoires

Art. 0400 2 m 6 NEW
Art. 0400 2 200 m 2
Art. 0400 2 400 m 4
Art. 0400 7 m 3
Alu-Laufschiene, gebohrt
Tragkraft 80 kg, silbereloxiert (F1)
Drilled and anodised aluminium track, capacity 80 kg
Geperforeerde rail van geanodiseerd aluminium, draagkracht 80 kg

Art. 0400 ABS BK
Kit ABS 60 KG für Öffnung und Schließung
ABS 60 Kg opening and closing kit
ABS 60 Kg kit (openen en sluiten)

Art. 0500 4
Wandbefestigungswinkel 60/80kg
Side mount 60/80 kg
Zijdelingse steun 60/80kg

****Art. 0500 F 200** m 2
****Art. 0500 F 300** m 3
****Art. 0500 F 400** m 4
Wandbefestigung 60/80kg
Wall fixing 60/80 kg
Wandbevestiging 60/80 kg

****Art. 0500 M 200** m 2
****Art. 0500 M 300** m 3
****Art. 0500 M 400** m 4
Alublende für Mitteldeckung
Rib middle covering
Afdekkapje

Art. 0500 61
Endkappen Alu-Laufschiene
Side closing rail
Zijdelingse sluiting rail — 10 pcs

Art. 0500 63
Endkappen für Mitteldeckung
Side closing rib middle
Zijdelingse sluiting midden profiellijst — 5+5 pcs

NEW
Neue Schiene für ABS
New rail for ABS
Nieuwe rail voor ABS

*Die Artikel in der Tabelle "Ersatzteile" können **nur** in den angegebenen Mengen bestellt werden.
**Nicht kompatibel mit den Artikeln 0500 4 und 0500 5.
The articles in the table "Spare parts" are to be **only ordered in the indicated quantities.*
***Incompatible with article 0500 4 and 0500 5.*
*Artikelen in de tabel "reserve onderdelen" kunnen **alleen** besteld worden in de aangegeven hoeveelheden.
**Niet te combineren met de artikelen 0500 4 en 0500 5.

Ausführbare Schiebetür-Lösungen
Possible sliding solutions
Mogelijke oplossingen schuifdeuren

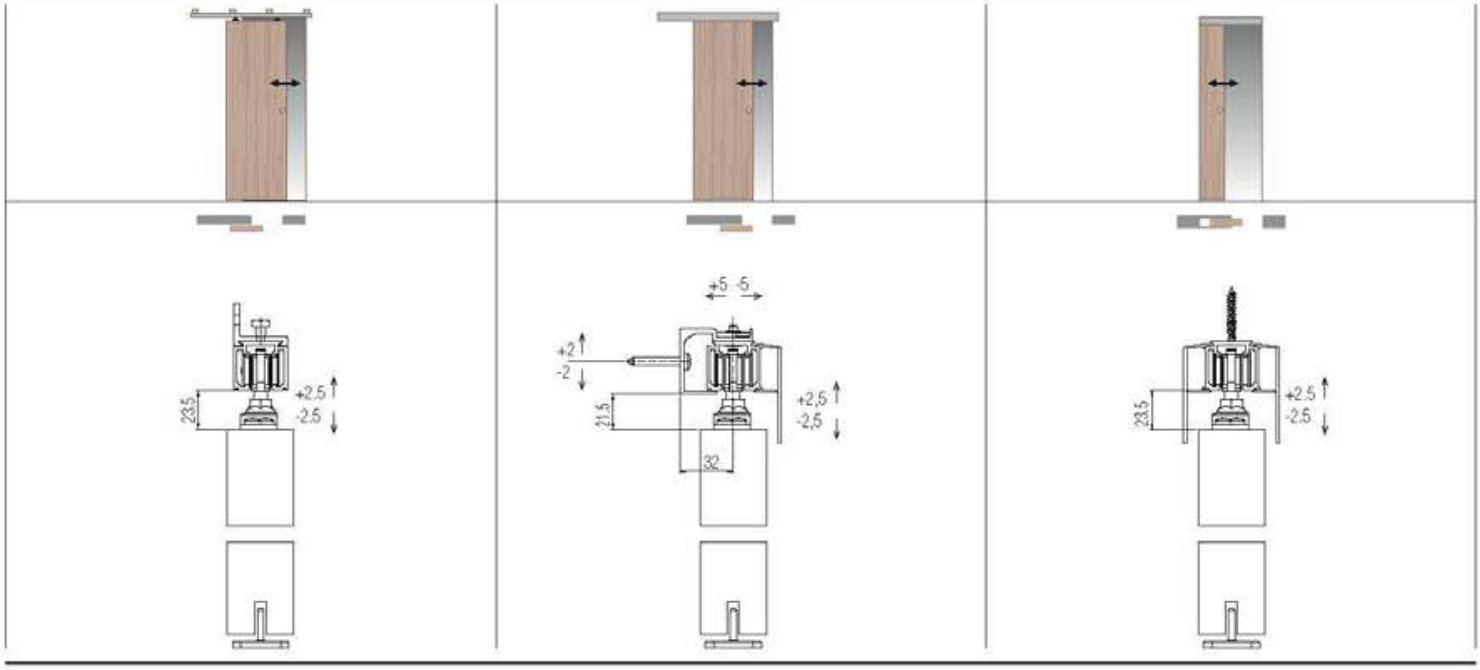

BASIC

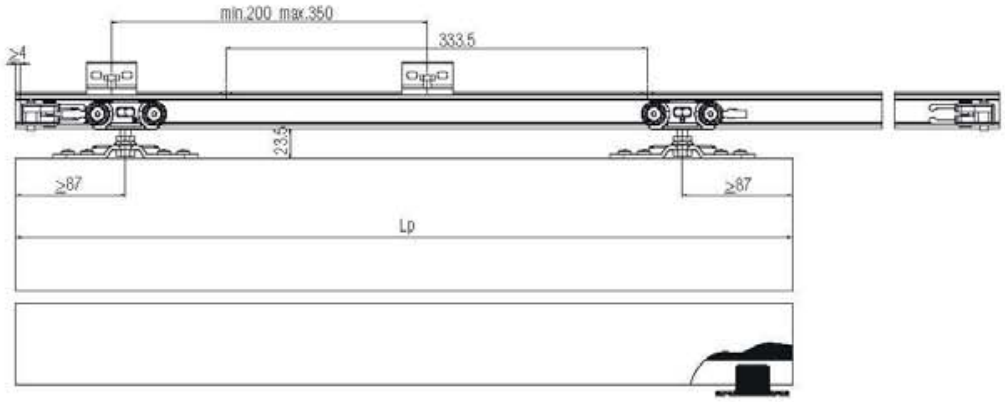

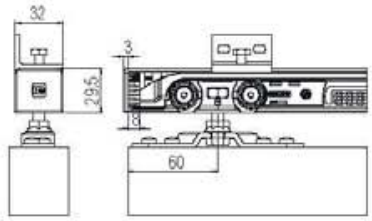

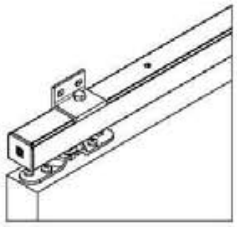

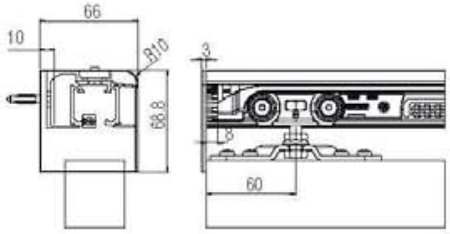

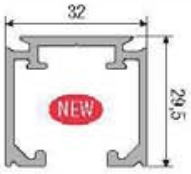

80 kg

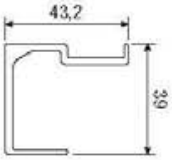

80 kg

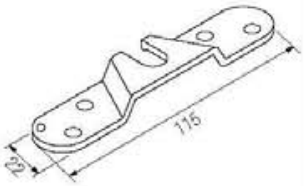

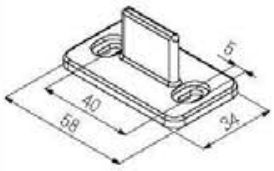

SYSTEM 0400/60 ABS

Schiebetürsystem für Holztüren
Sliding system for wooden doors
Schuifsysteem voor houten deuren

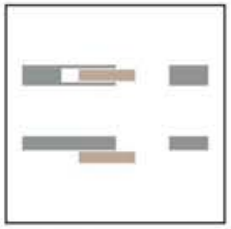

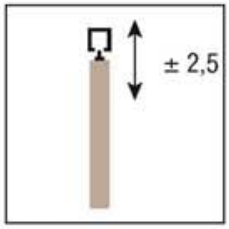

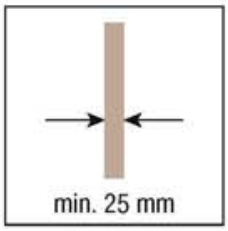

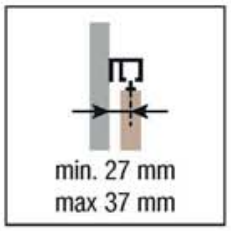

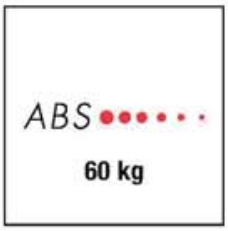

KIT Art. 0400 4 1ABS

Laufwerk 80kg *Upper roller 80kg* Bovenste rol 80kg	2 pcs
Befestigungs-Lasche *Door bracket* Ophangplaatje	2 pcs
Tragschraube *Support screw for roller (hanger)* Ophangschroef met bevestiging en instelmoer	2 pcs
Bodenführung *Lower guide* Vloergeleiding	1 pcs
Fangstopper *Stop brake* Rem	1 pcs
ABS 60 kg *ABS 60 kg* ABS 60 kg	1 pcs
Aktivator ABS Dämpfung *ABS Activator* ABS activeringsdemping	1 pcs

KIT Art. 0400 4 2ABS

Laufwerk 80kg *Upper roller 80kg* Bovenste rol 80kg	2 pcs
Befestigungs-Lasche *Door bracket* Ophangplaatje	2 pcs
Tragschraube *Support screw for roller (hanger)* Ophangschroef met bevestiging en instelmoer	2 pcs
Bodenführung *Lower guide* Vloergeleiding	1 pcs
ABS 60 kg *ABS 60 kg* ABS 60 kg	2 pcs
Aktivator ABS Dämpfung *ABS Activator* ABS activeringsdemping	2 pcs

NEW
Neue Schiene für ABS
New rail for ABS
Nieuwe rail voor ABS

*Die Artikel in der Tabelle "Ersatzteile" können **nur** in den angegebenen Mengen bestellt werden.
**Nicht kompatibel mit den Artikeln 0500 4 und 0500 5.
The articles in the table "Spare parts" are to be **only ordered in the indicated quantities.*
***Incompatible with article 0500 4 and 0500 5.*
*Artikelen in de tabel "reserve onderdelen" kunnen **alleen** besteld worden in de aangegeven hoeveelheden.
**Niet te combineren met de artikelen 0500 4 en 0500 5.

*Ersatzteile - **Spare parts* - *Reserveonderdelen

Art. 0400 55 Laufwerk 80kg *Upper roller 80kg* Bovenste rol 80kg	2 pcs
Art. 0400 53 Befestigungs-Lasche *Door bracket* Ophangplaatje	2 pcs
Art. 0400 51 Tragschraube *Support screw for roller (hanger)* Ophangschroef met bevestiging en instelmoer	2 pcs
Art. 0810 80x800 Bodenführung *Lower guide* Vloergeleiding	1 pcs
Art. 0400 52 Fangstopper *Stop brake* Rem	2 pcs
Art. 0400 ABS ABS 60 kg *ABS 60 kg* ABS 60 kg	1 pcs
Art. 0400 52 ABS Aktivator ABS Dämpfung *ABS Activator* ABS activeringsdemping	1 pcs
Art. 0500 58 Fixierplatten + Schrauben für Wandbefestigungsprofil 0500 F *Fixing plates + screws for 0500 F hooking profile to a wall* Bevestigingsplaten + schroeven voor 0500 F hoekprofiel aan een wand	100 pcs

Passende Zubehöre - *Compatible accessories* Bijpassende accessoires

Art. 0400 2 m 6
Art. 0400 7 m 3
NEW
Alu-Laufschiene, gebohrt
Tragkraft 80 kg, silbereloxiert (F1)
Drilled and anodised aluminium track, capacity 80 kg
Geperforeerde rail van geanodiseerd aluminium, draagkracht 80 kg

Art. 0500 61
Endkappen Alu-Laufschiene
Side closing rail
Zijdelingse sluiting rail
10 pcs

Art. 0500 63
Endkappen für Mitteldeckung
Side closing rib middle
Zijdelingse sluiting midden profiellijst
5+5 pcs

Art. 0500 4
Wandbefestigungswinkel 60/80kg
Side mount 60/80 kg
Zijdelingse steun 60/80kg

****Art. 0500 F 200** m 2
****Art. 0500 F 300** m 3
****Art. 0500 F 400** m 4
Wandbefestigung 60/80kg
Wall fixing 60/80 kg
Wandbevestiging 60/80 kg

****Art. 0500 M 200** m 2
****Art. 0500 M 300** m 3
****Art. 0500 M 400** m 4
Alublende für Mitteldeckung
Rib middle covering
Afdekkapje

Ausführbare Schiebetür-Lösungen
Possible sliding solutions
Mogelijke oplossingen schuifdeuren

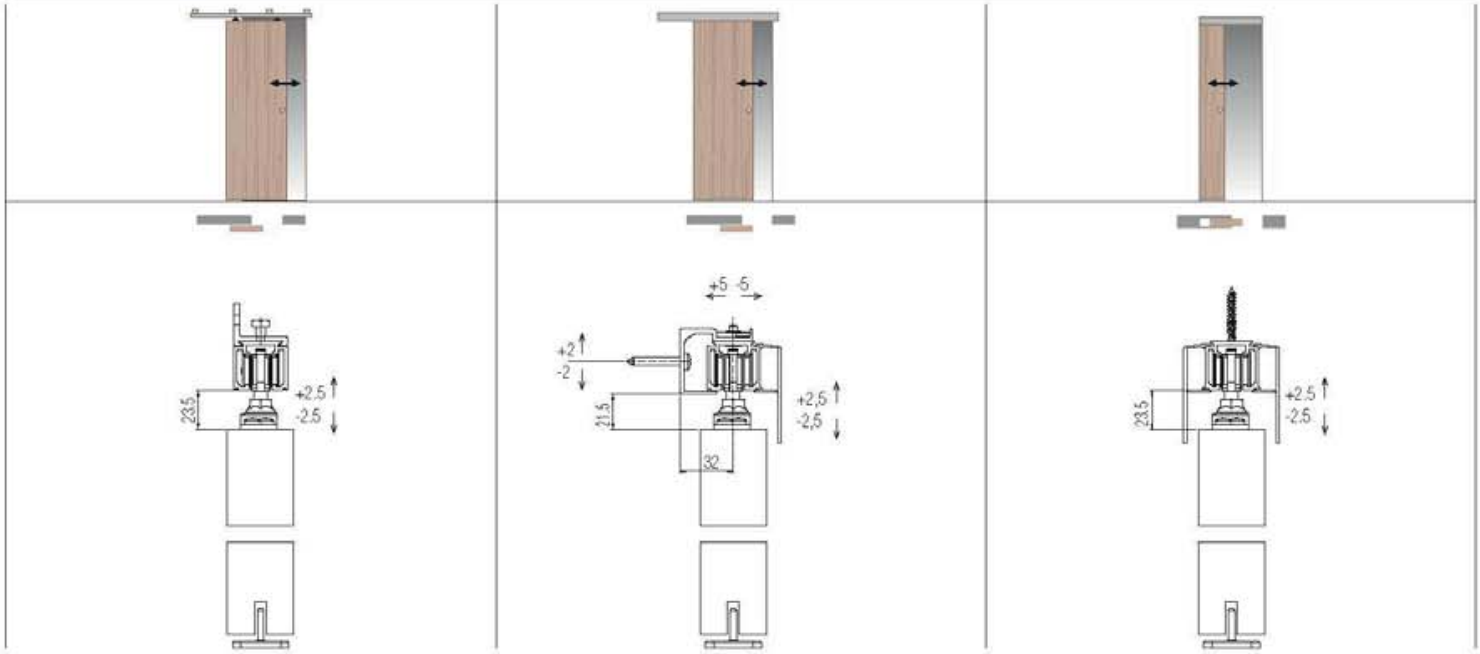

ABS + ABS **Art. 0400 4 2ABS**

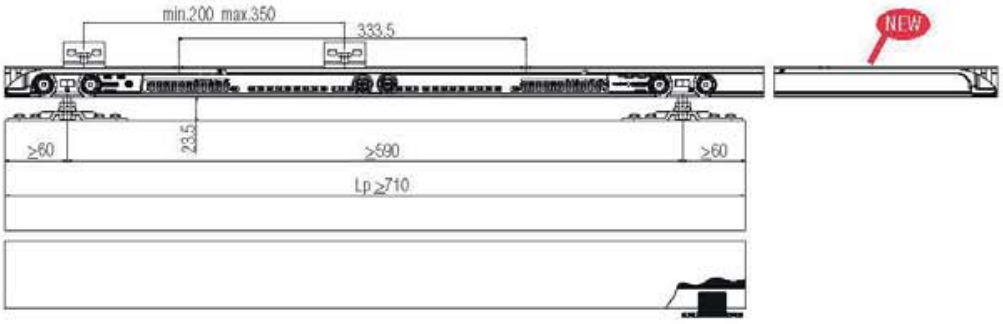

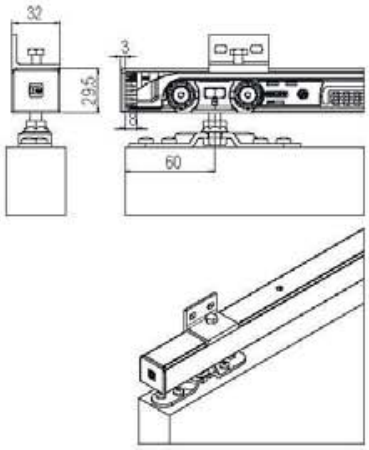

ABS + STOPPER **Art. 0400 4 1ABS**

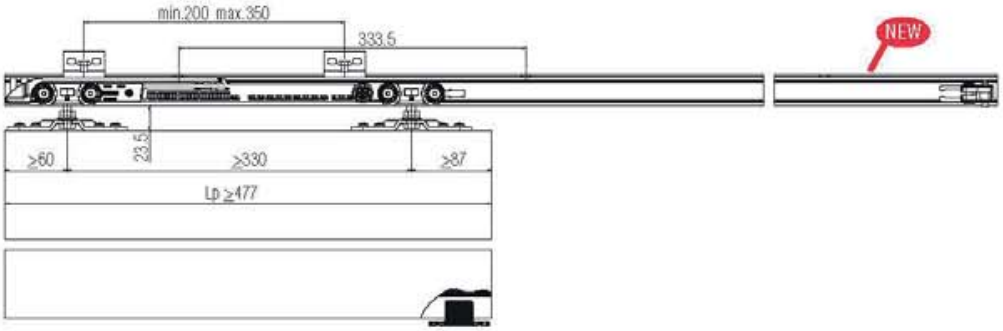

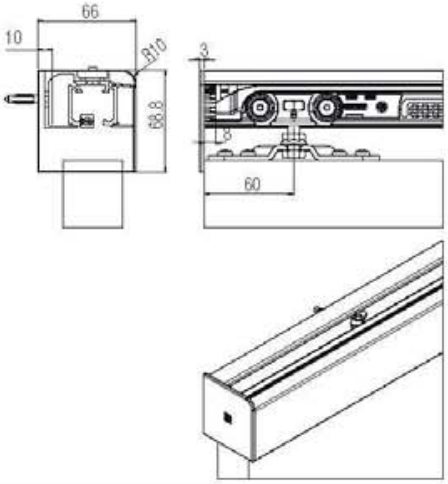

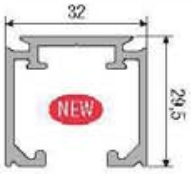

80 kg

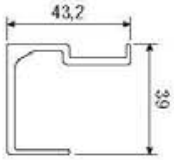

80 kg

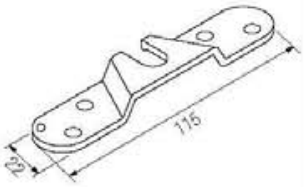

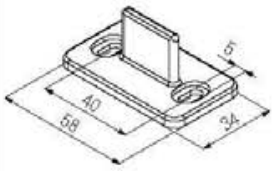

SYSTEM 0450/40

Holzschiebetür-Lösung für bündige Türen
Solution for a flush wooden sliding door
Schuifsysteem voor houten deuren met 3 mm ophanging

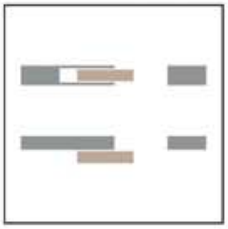

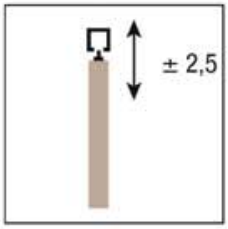

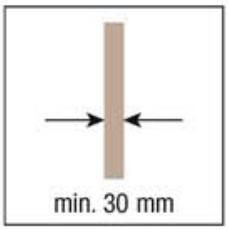

KIT Art. 0450 3

Laufwagen mit Befestigungs-Lasche 40kg *Roller with integrated bracket 40kg* Loopwagen met vaste ophanging 40kg	2 pcs
Bodenführung *Lower guide* Vloergeleiding	1 pcs
Fangstopper *Stop brake* Rem	2 pcs
Gabelschlüssel *Fork wrench* Inbussleutel	1 pcs

***Ersatzteile - **Spare parts* - *Reserveonderdelen**

Art. 0450 51 Laufwagen mit Befestigungs-Lasche 40kg *Roller with integrated bracket 40kg* Loopwagen met vaste ophanging 40kg	2 pcs
Art. 0810 80x800 Bodenführung *Lower guide* Vloergeleiding	1 pcs
Art. 0400 52 Fangstopper *Stop brake* Rem	2 pcs

Passende Zubehöre
Compatible accessories
Bijpassende accessoires

Art. 0400 1 m 6
Art. 0400 6 m 3
Alu-Laufschiene, gebohrt
Tragkraft 40 kg, silbereloxiert (F1)
Drilled and anodised aluminium track, capacity 40 kg
Geperforeerde rail van geanodiseerd aluminium, draagkracht 40 kg

Art. 0400 1G m 6
Art. 0400 6G m 3
Alu-Laufschiene, gebohrt
Tragkraft 40 kg, blank
Drilled aluminium track, capacity 40 kg
Geperforeerde rail van ruw aluminium, draagkracht 40 kg

Art. 0400 5
Wandbefestigungswinkel 40 kg
Side mount 40 kg
Zijdelingse steun 40 kg

*Die Artikel in der Tabelle "Ersatzteile" können **nur** in den angegebenen Mengen bestellt werden.
The articles in the table "Spare parts" are to be **only ordered in the indicated quantities.*
*Artikelen in de tabel "reserve onderdelen" kunnen **alleen** besteld worden in de aangegeven hoeveelheden.

Ausführbare Schiebetür-Lösungen
Possible sliding solutions
Mogelijke oplossingen schuifdeuren

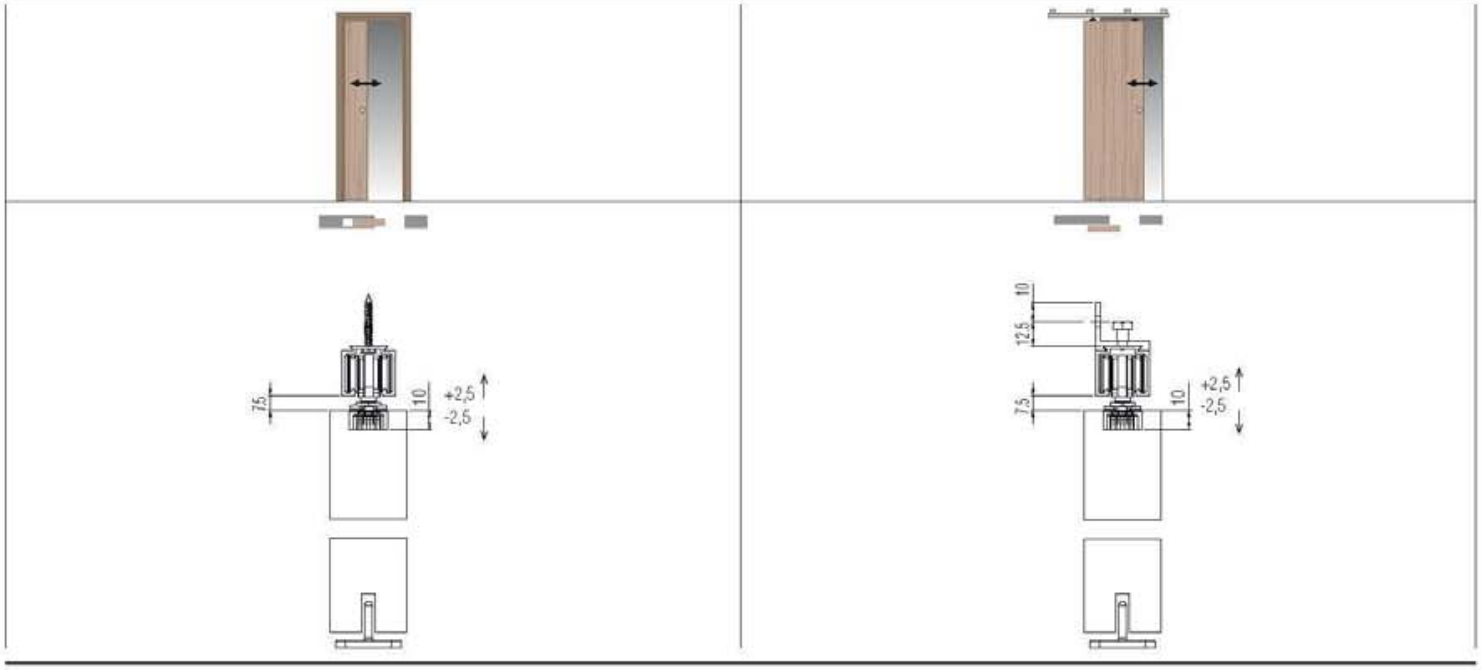

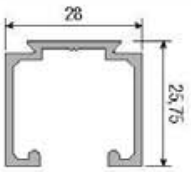

40 kg

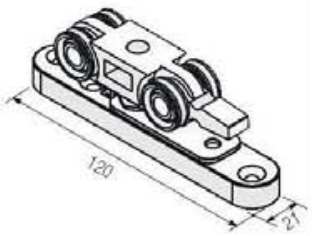

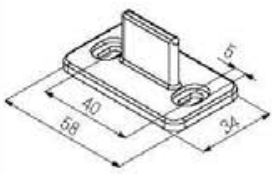

SYSTEM 0450/80

Holzschiebetür-Lösung für bündige Türen
Solution for a flush wooden sliding door
Schuifsysteem voor houten deuren met 3 mm ophanging

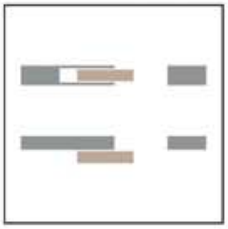

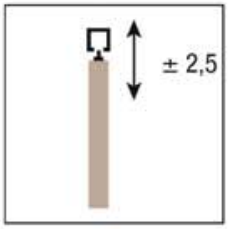

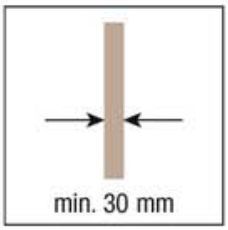

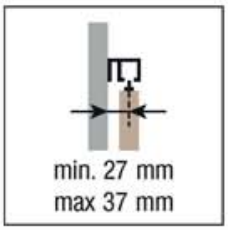

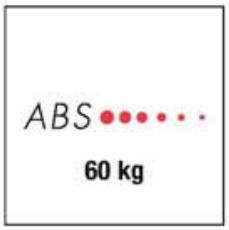

KIT Art. 0450 4

Laufwagen mit Befestigungs-Lasche 40kg
Roller with integrated bracket 40kg
Loopwagen met vaste ophanging 40kg — 2 pcs

Bodenführung
Lower guide
Vloergeleiding — 1 pcs

Fangstopper
Stop brake
Rem — 2 pcs

Gabelschlüssel
Fork wrench
Inbussleutel — 1 pcs

*Ersatzteile - *Spare parts - *Reserveonderdelen

Art. 0450 52
Laufwagen mit Befestigungs-Lasche 80kg
Roller with integrated bracket 80kg
Loopwagen met vaste ophanging 80kg — 2 pcs

Art. 0810 80x800
Bodenführung
Lower guide
Vloergeleiding — 1 pcs

Art. 0400 52
Fangstopper
Stop brake
Rem — 2 pcs

Art. 0500 58
Fixierplatten + Schrauben für Wandbefestigungsprofil 0500 F
Fixing plates + screws for 0500 F hooking profile to a wall
Bevestigingsplaten + schroeven voor 0500 F hoekprofiel aan een wand — 100 pcs

NEW
Neue Schiene für ABS
New rail for ABS
Nieuwe rail voor ABS

*Die Artikel in der Tabelle "Ersatzteile" können **nur** in den angegebenen Mengen bestellt werden.
**Nicht kompatibel mit den Artikeln 0500 4 und 0500 5.
The articles in the table "Spare parts" are to be **only ordered in the indicated quantities.*
***Incompatible with article 0500 4 and 0500 5.*
*Artikelen in de tabel "reserve onderdelen" kunnen **alleen** besteld worden in de aangegeven hoeveelheden.
**Niet te combineren met de artikelen 0500 4 en 0500 5.

Passende Zubehöre - *Compatible accessories* Bijpassende accessoires

Art. 0400 2 m 6 NEW
Art. 0400 7 m 3
Alu-Laufschiene, gebohrt
Tragkraft 80 kg, silbereloxiert (F1)
Drilled and anodised aluminium track, capacity 80 kg
Geperforeerde rail van geanodiseerd aluminium, draagkracht 80 kg

Art. 0400 ABS BK
Kit ABS 60 KG für Öffnung und Schließung
ABS 60 Kg opening and closing kit
ABS 60 Kg kit (openen en sluiten)

Art. 0500 4
Wandbefestigungswinkel 60/80kg
Side mount 60/80 kg
Zijdelingse steun 60/80kg

****Art. 0500 C 200** m 2
****Art. 0500 C 300** m 3
****Art. 0500 C 400** m 4
Zwischendecke Profil
False ceiling profile
Plafond profiellijst

****Art. 0500 F 200** m 2
****Art. 0500 F 300** m 3
****Art. 0500 F 400** m 4
Wandbefestigung 60/80kg
Wall fixing 60/80 kg
Wandbevestiging 60/80 kg

Art. 0500 61
Endkappen Alu-Laufschiene
Side closing rail
Zijdelingse sluiting rail — 10 pcs

Art. 0500 62
Endkappen Wandbefestigung
Side closing wall fixing
Zijdelingse sluiting wandbevestiging — 5+5 pcs

Ausführbare Schiebetür-Lösungen
Possible sliding solutions
Mogelijke oplossingen schuifdeuren

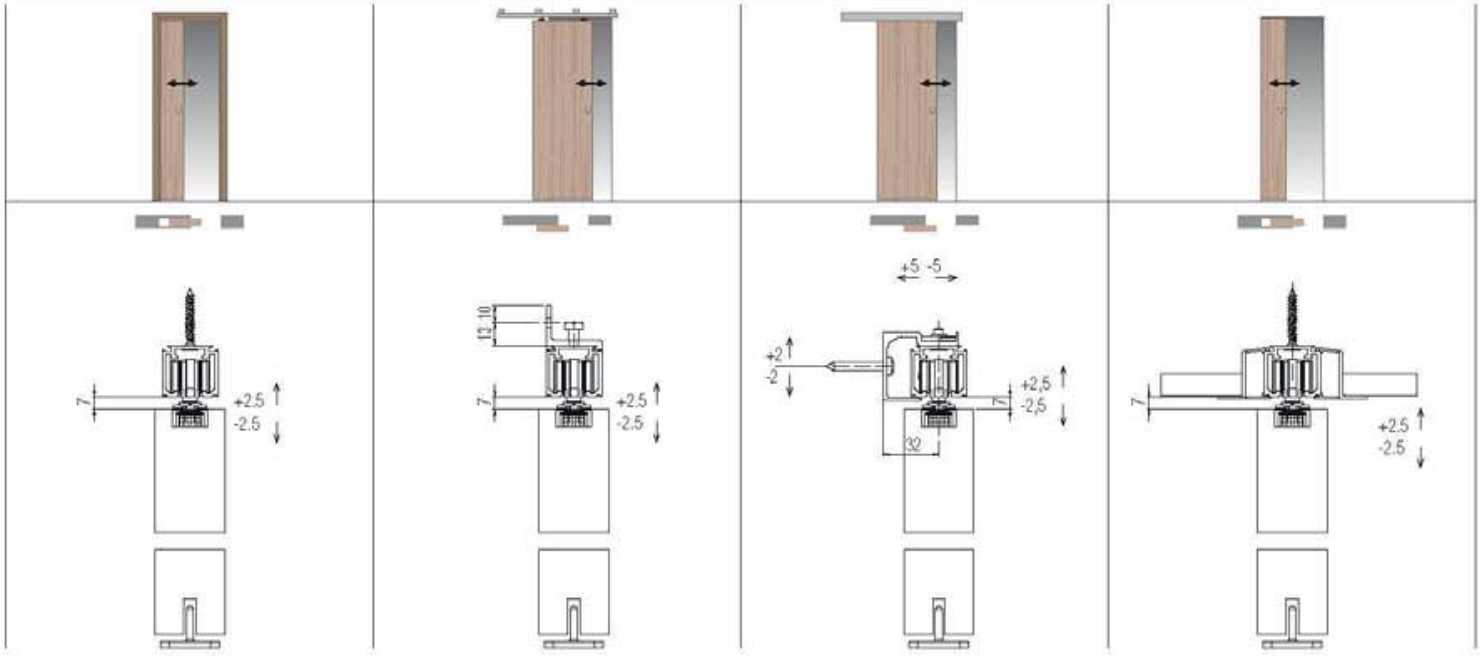

BASIC

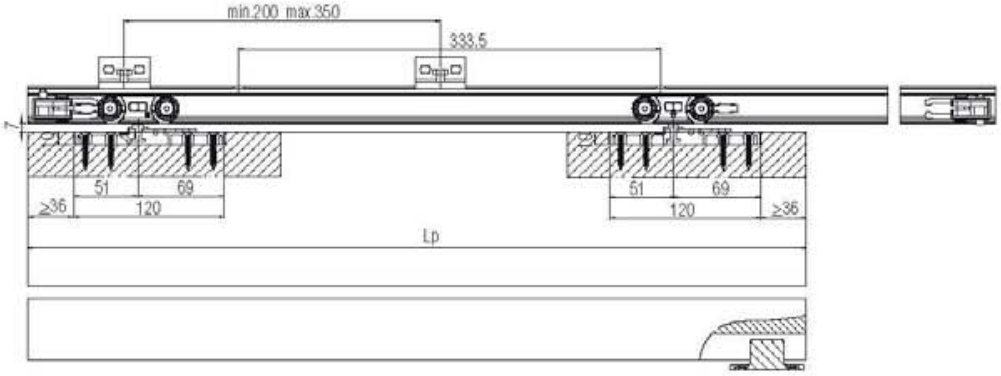

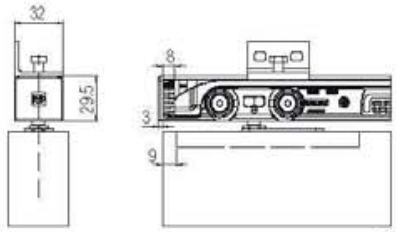

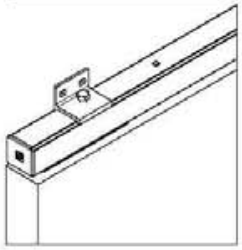

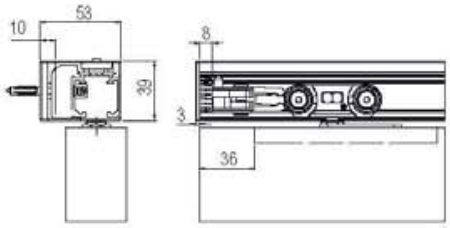

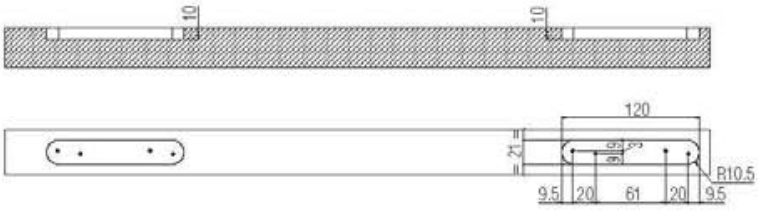

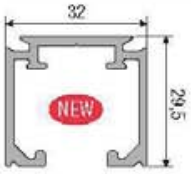

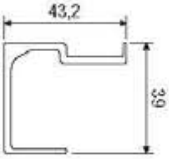

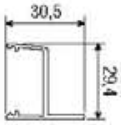

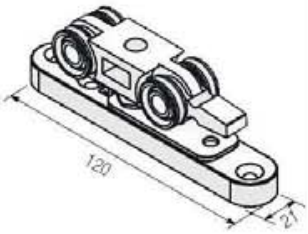

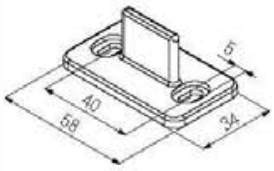

80 kg

80 kg

SYSTEM 0450/60 ABS

Holzschiebetür-Lösung für bündige Türen
Solution for a flush wooden sliding door
Schuifsysteem voor houten deuren met 3 mm ophanging

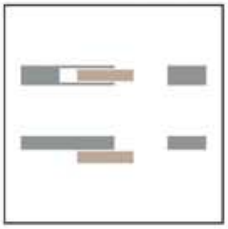

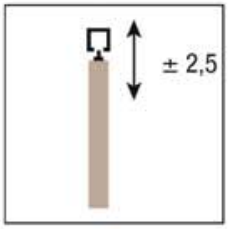

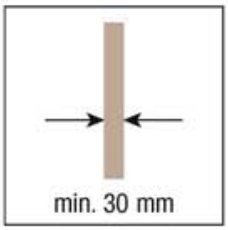

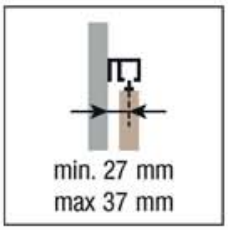

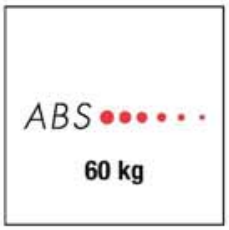

KIT Art. 0450 4 1ABS

Laufwagen mit Befestigungs-Lasche 40kg
Roller with integrated bracket 40kg
Loopwagen met vaste ophanging 40kg — 2 pcs

Bodenführung
Lower guide
Vloergeleiding — 1 pcs

Fangstopper
Stop brake
Rem — 1 pcs

ABS 60 kg
ABS 60 kg
ABS 60 kg — 1 pcs

Aktivator ABS Dämpfung
ABS Activator
ABS activeringsdemping — 1 pcs

KIT Art. 0450 4 2ABS

Laufwagen mit Befestigungs-Lasche 40kg
Roller with integrated bracket 40kg
Loopwagen met vaste ophanging 40kg — 2 pcs

Bodenführung
Lower guide
Vloergeleiding — 1 pcs

ABS 60 kg
ABS 60 kg
ABS 60 kg — 2 pcs

Aktivator ABS Dämpfung
ABS Activator
ABS activeringsdemping — 2 pcs

NEW
Neue Schiene für ABS
New rail for ABS
Nieuwe rail voor ABS

*Die Artikel in der Tabelle "Ersatzteile" können **nur** in den angegebenen Mengen bestellt werden.
**Nicht kompatibel mit den Artikeln 0500 4 und 0500 5.
The articles in the table "Spare parts" are to be **only ordered in the indicated quantities.*
***Incompatible with article 0500 4 and 0500 5.*
*Artikelen in de tabel "reserve onderdelen" kunnen **alleen** besteld worden in de aangegeven hoeveelheden.
**Niet te combineren met de artikelen 0500 4 en 0500 5.

*Ersatzteile - *Spare parts - *Reserveonderdelen

Art. 0450 52
Laufwagen mit Befestigungs-Lasche 80kg
Roller with integrated bracket 80kg
Loopwagen met vaste ophanging 80kg — 2 pcs

Art. 0810 80x800
Bodenführung
Lower guide
Vloergeleiding — 1 pcs

Art. 0400 52
Fangstopper
Stop brake
Rem — 2 pcs

Art. 0400 ABS
ABS 60 kg
ABS 60 kg
ABS 60 kg — 1 pcs

Art. 0400 52 ABS
Aktivator ABS Dämpfung
ABS Activator
ABS activeringsdemping — 1 pcs

Art. 0500 58
Fixierplatten + Schrauben für Wandbefestigungsprofil 0500 F
Fixing plates + screws for 0500 F hooking profile to a wall
Bevestigingsplaten + schroeven voor 0500 F hoekprofiel aan een wand — 100 pcs

Passende Zubehöre - *Compatible accessories* Bijpassende accessoires

Art. 0400 2 m 6
Art. 0400 7 m 3
NEW
Alu-Laufschiene, gebohrt
Tragkraft 80 kg, silbereloxiert (F1)
Drilled and anodised aluminium track, capacity 80 kg
Geperforeerde rail van geanodiseerd aluminium, draagkracht 80 kg

Art. 0500 61
Endkappen Alu-Laufschiene
Side closing rail
Zijdelingse sluiting rail — 10 pcs

Art. 0500 62
Endkappen Wandbefestigung
Side closing wall fixing
Zijdelingse sluiting wandbevestiging — 5+5 pcs

Art. 0500 4
Wandbefestigungswinkel 60/80kg
Side mount 60/80 kg
Zijdelingse steun 60/80kg

****Art. 0500 C 200** m 2
****Art. 0500 C 300** m 3
****Art. 0500 C 400** m 4
Zwischendecke Profil
False ceiling profile
Plafond profiellijst

****Art. 0500 F 200** m 2
****Art. 0500 F 300** m 3
****Art. 0500 F 400** m 4
Wandbefestigung 60/80kg
Wall fixing 60/80 kg
Wandbevestiging 60/80 kg

Ausführbare Schiebetür-Lösungen
Possible sliding solutions
Mogelijke oplossingen schuifdeuren

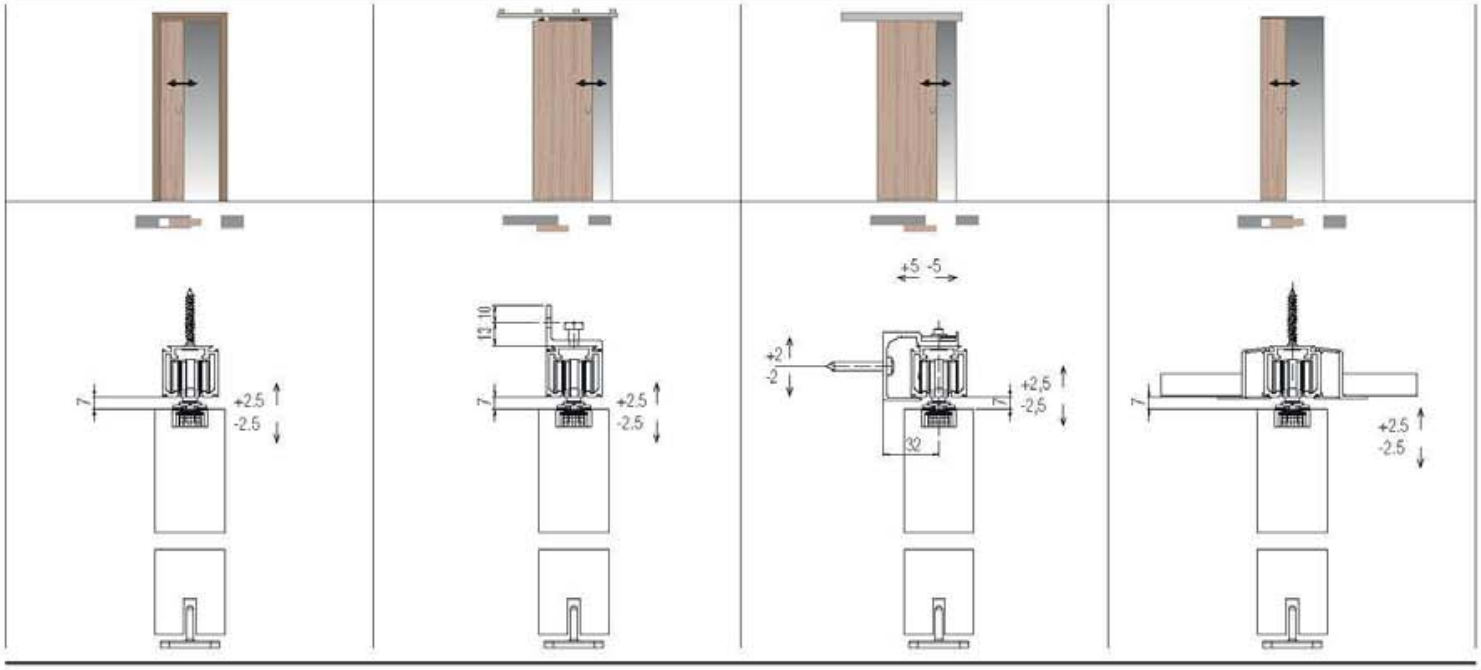

ABS + ABS **Art. 0450 4 2ABS**

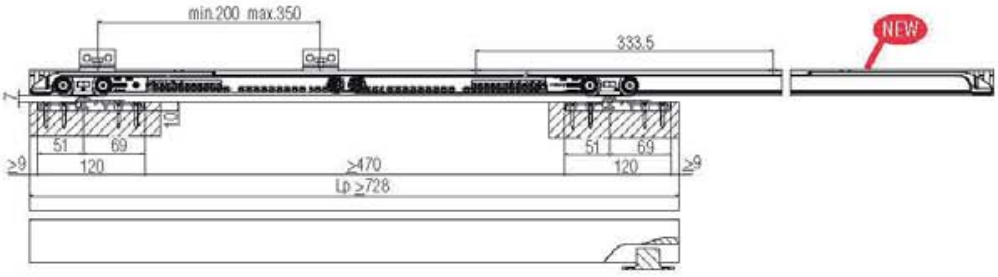

ABS + STOPPER **Art. 0450 4 1ABS**

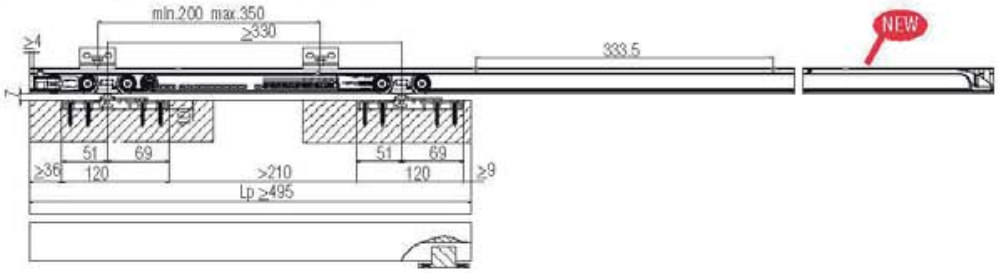

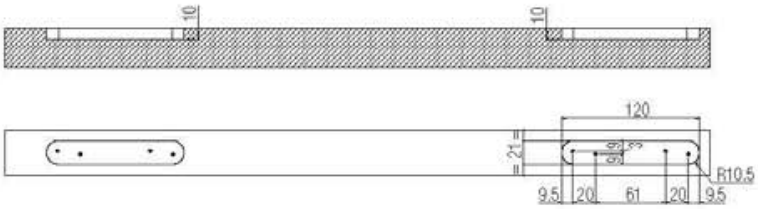

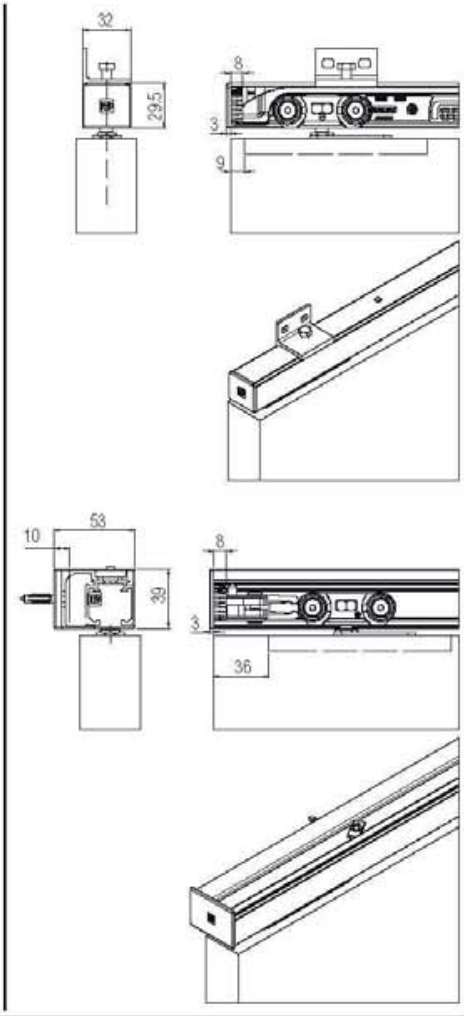

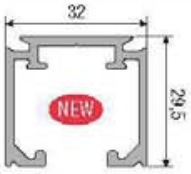

80 kg

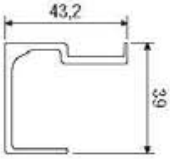

80 kg

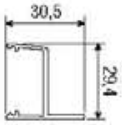

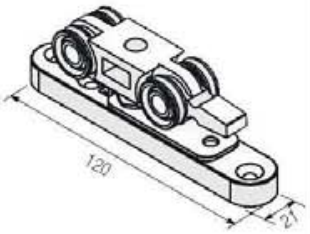

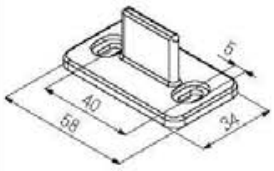

SYSTEM ABS/60 0400/0450

Schiebetürsystem für Holztüren
Sliding system for wooden doors
Schuifsysteem voor houten deuren

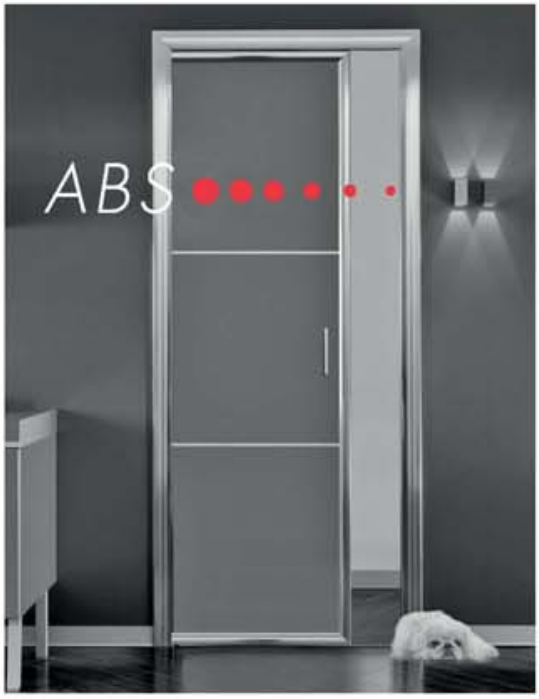

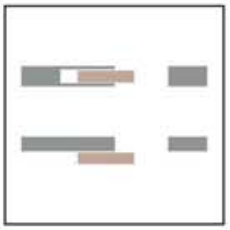

ABS

Verwendbar ausschließlich in Verbindung mit 80Kg Laufwagen und mit neuer Laufschiene für ABS
To be installed in combination with the 80kg roller and new track for ABS only
Te Gebruiken alleen in combinatie met de 80Kg loopwagen en met het nieuwe loopwerk voor ABS

KIT Art. 0400 ABS BK	
ABS 60 kg *ABS 60 kg* ABS 60 kg	20 pcs
Aktivator ABS Dämpfung *ABS Activator* ABS activeringsdemping	20 pcs

***Ersatzteile - *Spare parts - *Reserveonderdelen**	
Art. 0400 ABS ABS 60 kg *ABS 60 kg* ABS 60 kg	1 pcs
Art. 0400 52 ABS Aktivator ABS Dämpfung *ABS Activator* ABS activeringsdemping	1 pcs

*Die Artikel in der Tabelle "Ersatzteile" können **nur** in den angegebenen Mengen bestellt werden.
The articles in the table "Spare parts" are to be **only ordered in the indicated quantities.*
*Artikelen in de tabel "reserve onderdelen" kunnen **alleen** besteld worden in de aangegeven hoeveelheden.

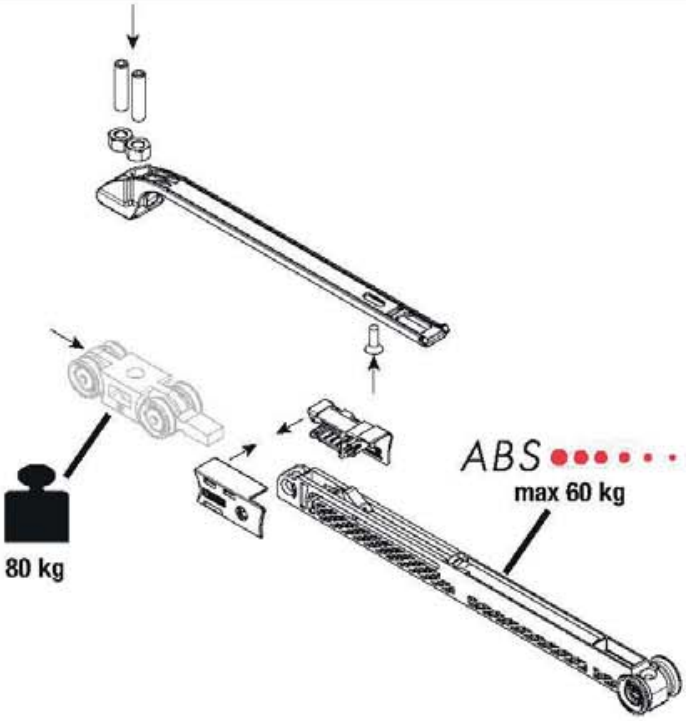
ABS
max 60 kg
80 kg

SYSTEM 0500/60

Schiebetürsystem für Holztüren
Sliding system for wooden doors
Schuifsysteem voor houten deuren

Patentiert
Patented
Gepatenteerd

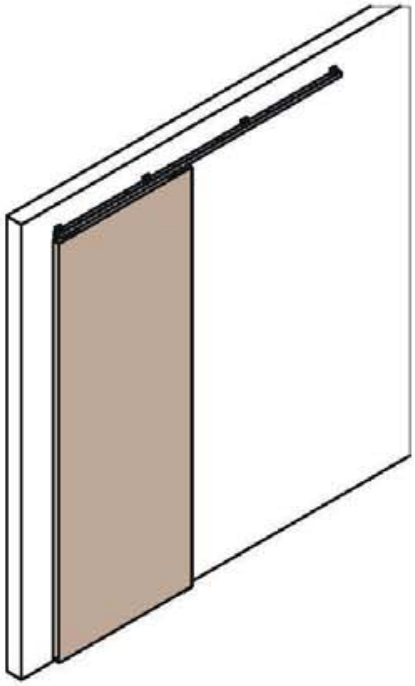

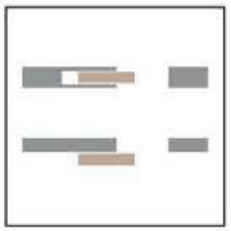

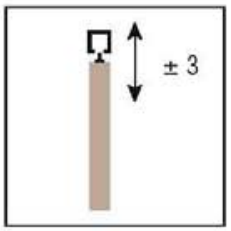

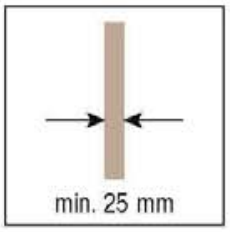

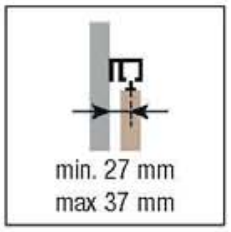

KIT Art. 0500 2

Laufwerk Tragkraft 60kg *Upper roller 60kg* Bovenste rol 60 kg	2 pcs
Befestigungslasche Laufwerk *Double hooking door bracket* Bevestigingssteun loopwerk	2 pcs
Tragschraube *Support screw for roller (hanger)* Ophangschroef met bevestiging en instelmoer	2 pcs
Einstellbare Bodenführung *Adjustable lower guide* Verstelbare vloergeleiding	1 pcs
Fangstopper *Stop brake* Rem	2 pcs
Inbusschlüssel *Valve seat wrench* Inbussleutel	1 pcs
Gabelschlüssel *Fork wrench* Inbussleutel	1 pcs

*Ersatzteile - *Spare parts - *Reserveonderdelen

Art. 0500 51 Laufwerk Tragkraft 60kg *Upper roller 60kg* Bovenste rol 60 kg	2 pcs
Art. 0500 55 Befestigungslasche Laufwerk *Double hooking door bracket* Bevestigingssteun loopwerk	2 pcs
Art. 0500 54 Tragschraube *Support screw for roller (hanger)* Ophangschroef met bevestiging en instelmoer	2 pcs
Art. 0500 13 Einstellbare Bodenführung *Adjustable lower guide* Verstelbare vloergeleiding	1 pcs
Art. 0500 12 Fangstopper *Stop brake* Rem	2 pcs
Art. 0500 58 Fixierplatten + Schrauben für Wandbefestigungsprofil 0500 F *Fixing plates + screws for 0500 F hooking profile to a wall* Bevestigingsplaten + schroeven voor 0500 F hoekprofiel aan een wand	100 pcs

Passende Zubehöre
Compatible accessories
Bijpassende accessoires

Art. 0500 1 m 6
Art. 0500 180 m 1,8
Art. 0500 200 m 2
Art. 0500 240 m 2,4
Art. 0500 300 m 3
Art. 0500 400 m 4
Alu-Laufschiene, gebohrt
Tragkraft 60/80 kg, silbereloxiert (F1)
Drilled and anodised aluminium track 60/80kg
Geperforeerde rail van geanodiseerd aluminium 60/80kg

Art. 0500 4
Wandbefestigungswinkel 60/80kg
Side mount 60/80 kg
Zijdelingse steun 60/80kg

****Art. 0500 F 200** m 2
****Art. 0500 F 300** m 3
****Art. 0500 F 400** m 4
Wandbefestigung 60/80kg
Wall fixing 60/80 kg
Wandbevestiging 60/80 kg

****Art. 0500 M 200** m 2
****Art. 0500 M 300** m 3
****Art. 0500 M 400** m 4
Alublende für Mitteldeckung
Rib middle covering
Afdekkapje

Art. 0500 61
Endkappen Alu-Laufschiene
Side closing rail
Zijdelingse sluiting rail
10 pcs

Art. 0500 63
Endkappen für Mitteldeckung
Side closing rib middle
Zijdelingse sluiting midden profiellijst
5+5 pcs

*Die Artikel in der Tabelle "Ersatzteile" können **nur** in den angegebenen Mengen bestellt werden.
**Nicht kompatibel mit den Artikeln 0500 4.
The articles in the table "Spare parts" are to be **only ordered in the indicated quantities.*
***Incompatible with article 0500 4.*
*Artikelen in de tabel "reserve onderdelen" kunnen **alleen** besteld worden in de aangegeven hoeveelheden.
**Niet te combineren met de artikelen 0500 4.

Ausführbare Schiebetür-Lösungen
Possible sliding solutions
Mogelijke oplossingen schuifdeuren

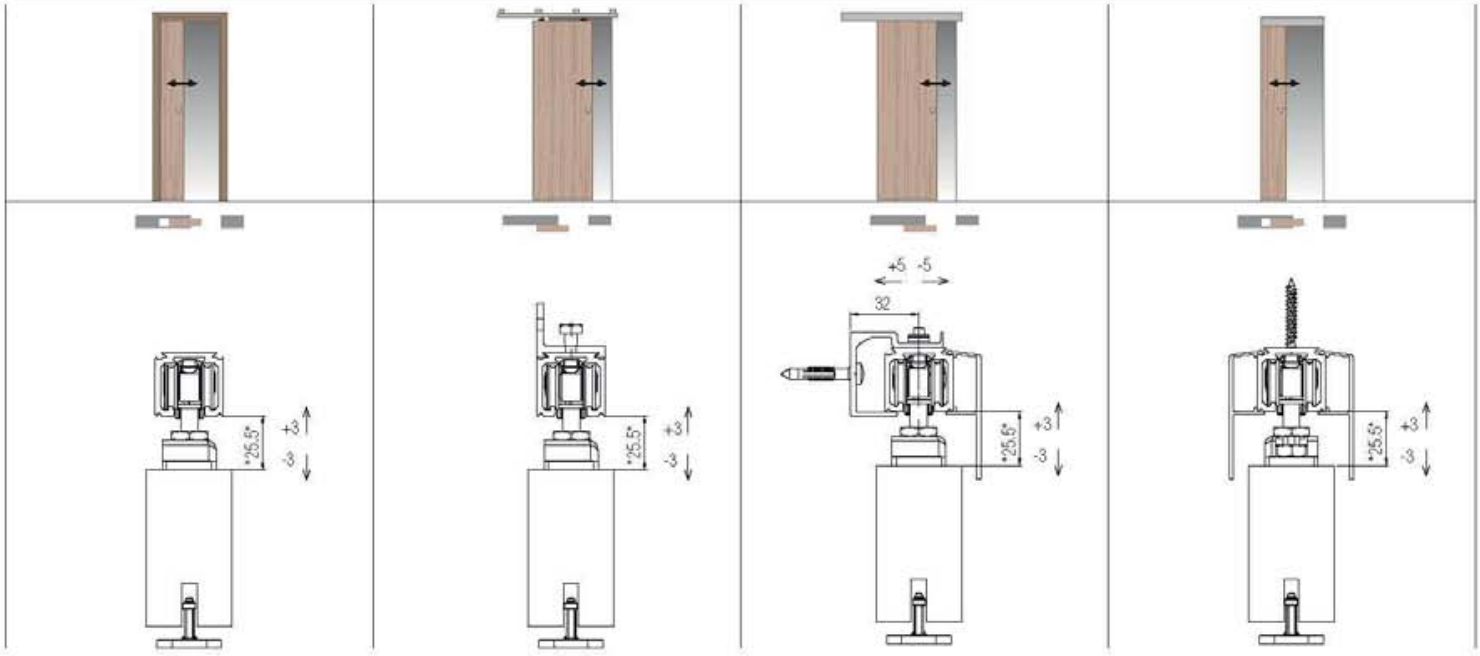

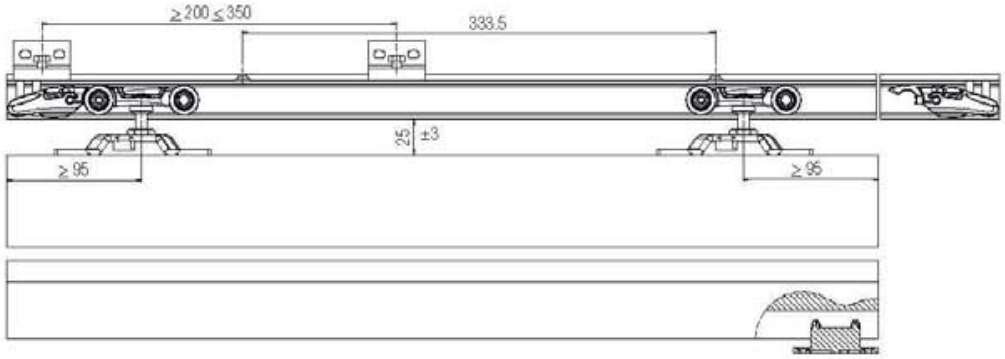

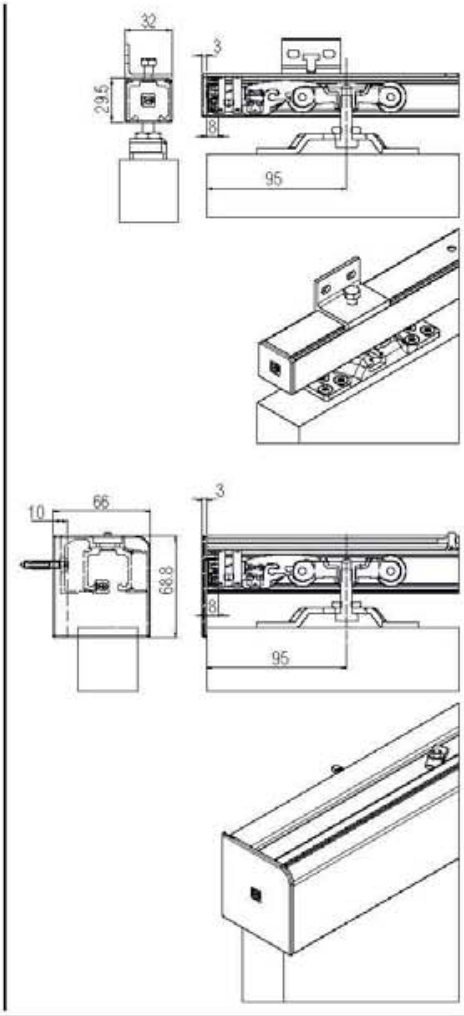

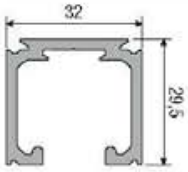

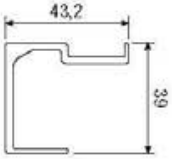

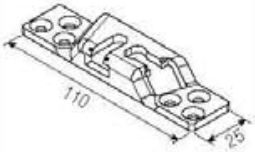

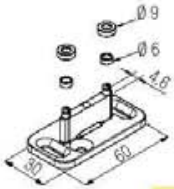

SYSTEM 0500/60 ABS

NEW

Schiebetürsystem für Holztüren
Sliding system for wooden doors
Schuifsysteem voor houten deuren

Patentiert
Patented
Gepatenteerd

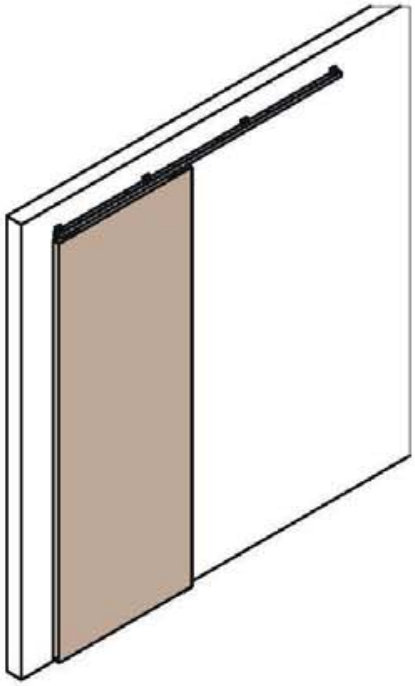

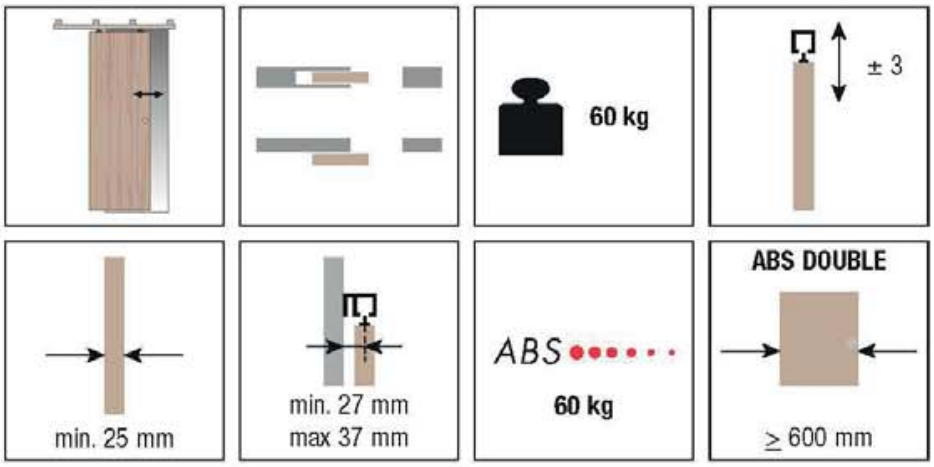

KIT Art. 0500 60 ABS

Laufwerk Tragkraft 60kg
Upper roller 60kg
Bovenste rol 60 kg — 1 pcs

Doppellaufwerk Tragkraft 60 kg mit ABS Dämpfung
Upper roller 60 kg. with double ABS
Bovenste rol 60 kg. met dubbele ABS — 1 pcs

Befestigungslasche Laufwerk
Double hooking door bracket
Bevestigingssteun loopwerk — 2 pcs

Tragschraube
Support screw for roller (hanger)
Ophangschroef met bevestiging en instelmoer — 2 pcs

Einstellbare Bodenführung
Adjustable lower guide
Verstelbare vloergeleiding — 1 pcs

Fangstopper
Stop brake
Rem — 2 pcs

Aktivator ABS Dämpfung
ABS Activator
ABS activeringsdemping — 2 pcs

Inbusschlüssel — 1 pcs
Valve seat wrench
Inbussleutel

Gabelschlüssel — 1 pcs
Fork wrench
Inbussleutel

*Ersatzteile - *Spare parts - *Reserveonderdelen

Art. 0500 51
Laufwerk Tragkraft 60kg
Upper roller 60kg
Bovenste rol 60 kg — 2 pcs

Art. 0500 60 12 ABS
Doppellaufwerk Tragkraft 60 kg mit ABS Dämpfung
+ Fangstopper
+ Aktivator ABS Dämpfung
Upper roller 60 kg. with double ABS
+ Stop brake
+ ABS Activator
Bovenste rol 60 kg. met dubbele ABS
+ Rem
+ ABS activeringsdemping
1 pcs / 2 pcs / 2 pcs

Art. 0500 55
Befestigungslasche Laufwerk
Double hooking door bracket
Bevestigingssteun loopwerk — 2 pcs

Art. 0500 54
Tragschraube
Support screw for roller (hanger)
Ophangschroef met bevestiging en instelmoer — 2 pcs

Art. 0500 13
Einstellbare Bodenführung
Adjustable lower guide
Verstelbare vloergeleiding — 1 pcs

Art. 0500 58
Fixierplatten + Schrauben für Wandbefestigungsprofil 0500 F
Fixing plates + screws for 0500 F hooking profile to a wall
Bevestigingsplaten + schroeven voor 0500 F hoekprofiel aan een wand — 100 pcs

Passende Zubehöre
Compatible accessories
Bijpassende accessoires

Art. 0500 1 m 6
Art. 0500 180 m 1,8
Art. 0500 200 m 2
Art. 0500 240 m 2,4
Art. 0500 300 m 3
Art. 0500 400 m 4
Alu-Laufschiene, gebohrt
Tragkraft 60/80 kg, silbereloxiert (F1)
Drilled and anodised aluminium track 60/80kg
Geperforeerde rail van geanodiseerd aluminium 60/80kg

Art. 0500 4
Wandbefestigungswinkel 60/80kg
Side mount 60/80 kg
Zijdelingse steun 60/80kg

****Art. 0500 F 200** m 2
****Art. 0500 F 300** m 3
****Art. 0500 F 400** m 4
Wandbefestigung 60/80kg
Wall fixing 60/80 kg
Wandbevestiging 60/80 kg

****Art. 0500 M 200** m 2
****Art. 0500 M 300** m 3
****Art. 0500 M 400** m 4
Alublende für Mitteldeckung
Rib middle covering
Afdekkapje

Art. 0500 61
Endkappen Alu-Laufschiene
Side closing rail
Zijdelingse sluiting rail — 10 pcs

Art. 0500 63
Endkappen für Mitteldeckung
Side closing rib middle
Zijdelingse sluiting midden profiellijst — 5+5 pcs

*Die Artikel in der Tabelle "Ersatzteile" können **nur** in den angegebenen Mengen bestellt werden.
**Nicht kompatibel mit den Artikeln 0500 4.
The articles in the table "Spare parts" are to be **only ordered in the indicated quantities.*
***Incompatible with article 0500 4.*
*Artikelen in de tabel "reserve onderdelen" kunnen **alleen** besteld worden in de aangegeven hoeveelheden.
**Niet te combineren met de artikelen 0500 4.

Ausführbare Schiebetür-Lösungen
Possible sliding solutions
Mogelijke oplossingen schuifdeuren

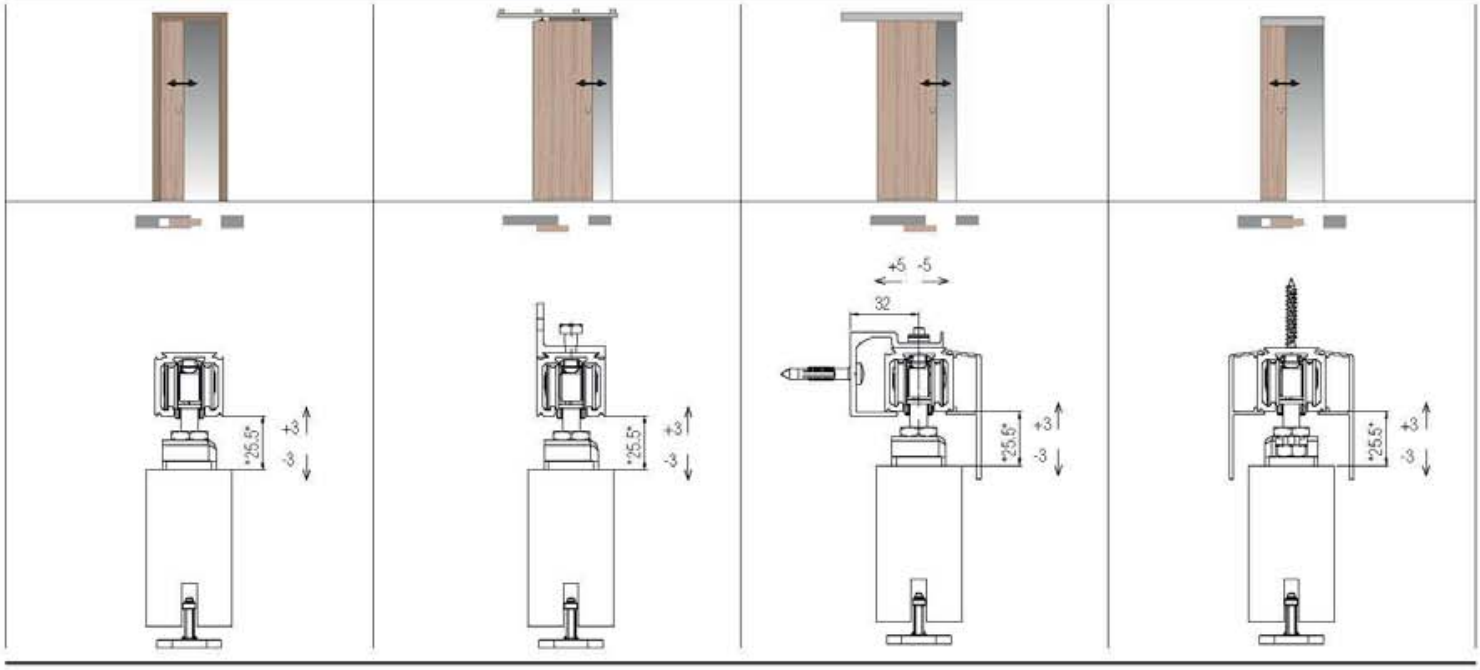

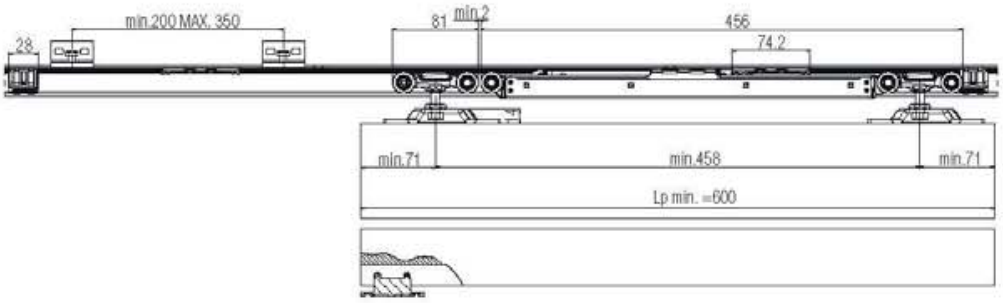

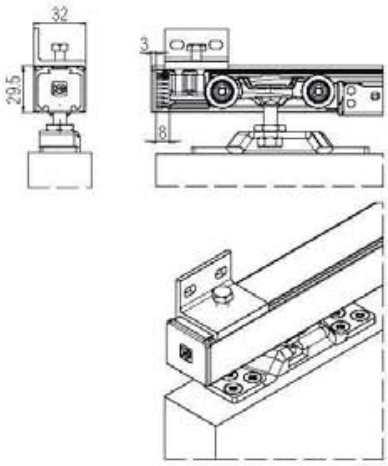

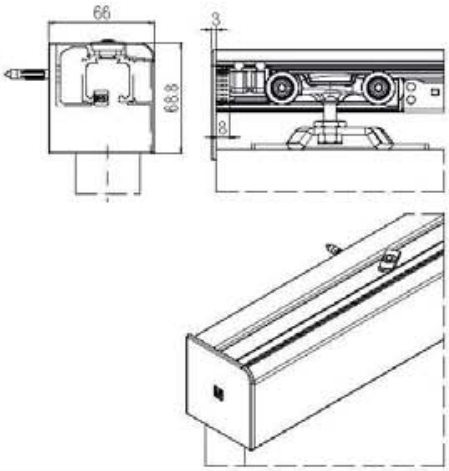

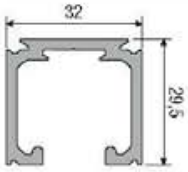

80 kg

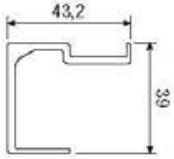

80 kg

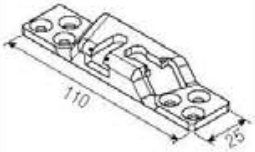

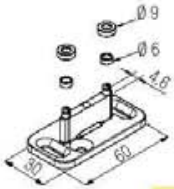

SYSTEM 0500/80/120

Schiebetürsystem für Holztüren
Sliding system for wooden doors
Schuifsysteem voor houten deuren

Patentiert
Patented
Gepatenteerd

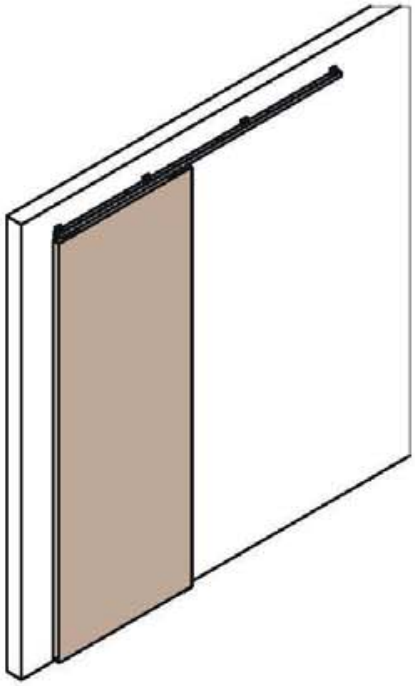

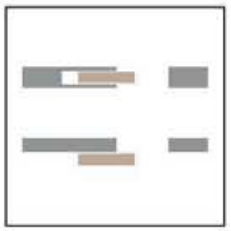

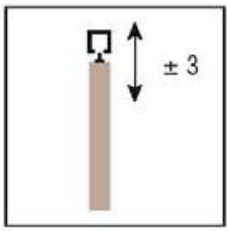

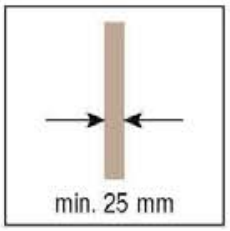

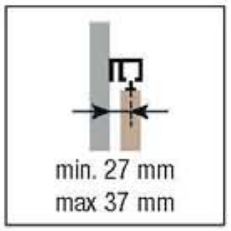

KIT Art. 0500 3

Laufwerk Tragkraft 80/120kg
Upper roller 80/120kg
Bovenste rol 80/120 kg — 2 pcs

Befestigungslasche Laufwerk
Double hooking door bracket
Bevestigingssteun loopwerk — 2 pcs

Tragschraube
Support screw for roller (hanger)
Ophangschroef met bevestiging en instelmoer — 2 pcs

Einstellbare Bodenführung
Adjustable lower guide
Verstelbare vloergeleiding — 1 pcs

Fangstopper
Stop brake
Rem — 2 pcs

Inbusschlüssel
Valve seat wrench
Inbussleutel — 1 pcs

Gabelschlüssel
Fork wrench
Inbussleutel — 1 pcs

*Ersatzteile - *Spare parts - *Reserveonderdelen

Art. 0500 52
Laufwerk Tragkraft 80/120kg
Upper roller 80/120kg
Bovenste rol 80/120 kg — 2 pcs

Art. 0500 55
Befestigungslasche Laufwerk
Double hooking door bracket
Bevestigingssteun loopwerk — 2 pcs

Art. 0500 54
Tragschraube
Support screw for roller (hanger)
Ophangschroef met bevestiging en instelmoer — 2 pcs

Art. 0500 13
Einstellbare Bodenführung
Adjustable lower guide
Verstelbare vloergeleiding — 1 pcs

Art. 0500 12
Fangstopper
Stop brake
Rem — 2 pcs

Art. 0500 58
Fixierplatten + Schrauben für Wandbefestigungsprofil 0500 F
Fixing plates + screws for 0500 F hooking profile to a wall
Bevestigingsplaten + schroeven voor 0500 F hoekprofiel aan een wand — 100 pcs

Passende Zubehöre - *Compatible accessories*
Bijpassende accessoires

Art. 0500 1 m 6
Art. 0500 180 m 1,8
Art. 0500 200 m 2
Art. 0500 240 m 2,4
Art. 0500 300 m 3
Art. 0500 400 m 4
Alu-Laufschiene, gebohrt
Tragkraft 60/80 kg, silbereloxiert (F1)
Drilled and anodised aluminium track 60/80kg
Geperforeerde rail van geanodiseerd aluminium 60/80kg

Art. 0500 10 m 6
Art. 0500 10 300 m 3
Alu-Laufschiene, gebohrt
Tragkraft 120 kg, silbereloxiert (F1)
Drilled and anodised aluminium track 120kg
Geperforeerde rail van geanodiseerd aluminium 120kg

Art. 0500 4
Wandbefestigungswinkel 60/80kg
Side mount 60/80 kg
Zijdelingse steun 60/80kg

Art. 0500 5
Wandbefestigungswinkel 120kg
Side mount 120 kg
Zijdelingse steun 120kg

****Art. 0500 F 200** m 2
****Art. 0500 F 300** m 3
****Art. 0500 F 400** m 4
Wandbefestigung 60/80kg
Wall fixing 60/80 kg
Wandbevestiging 60/80 kg

****Art. 0500 F 10** m 6
****Art. 0500 F 10 300** m 3
Wandbefestigung 120kg
Wall fixing 120 kg
Wandbevestiging 120 kg

****Art. 0500 M 200** m 2
****Art. 0500 M 300** m 3
****Art. 0500 M 400** m 4
Alublende für Mitteldeckung
Rib middle covering
Afdekkapje

Art. 0500 61
Endkappen Alu-Laufschiene
Side closing rail
Zijdelingse sluiting rail — 10 pcs

Art. 0500 63
Endkappen für Mitteldeckung
Side closing rib middle
Zijdelingse sluiting midden profiellijst — 5+5 pcs

*Die Artikel in der Tabelle "Ersatzteile" können **nur** in den angegebenen Mengen bestellt werden.
**Nicht kompatibel mit den Artikeln 0500 4 und 0500 5.
The articles in the table "Spare parts" are to be **only ordered in the indicated quantities.*
***Incompatible with article 0500 4 and 0500 5.*
*Artikelen in de tabel "reserve onderdelen" kunnen **alleen** besteld worden in de aangegeven hoeveelheden.
**Niet te combineren met de artikelen 0500 4 en 0500 5.

Ausführbare Schiebetür-Lösungen
Possible sliding solutions
Mogelijke oplossingen schuifdeuren

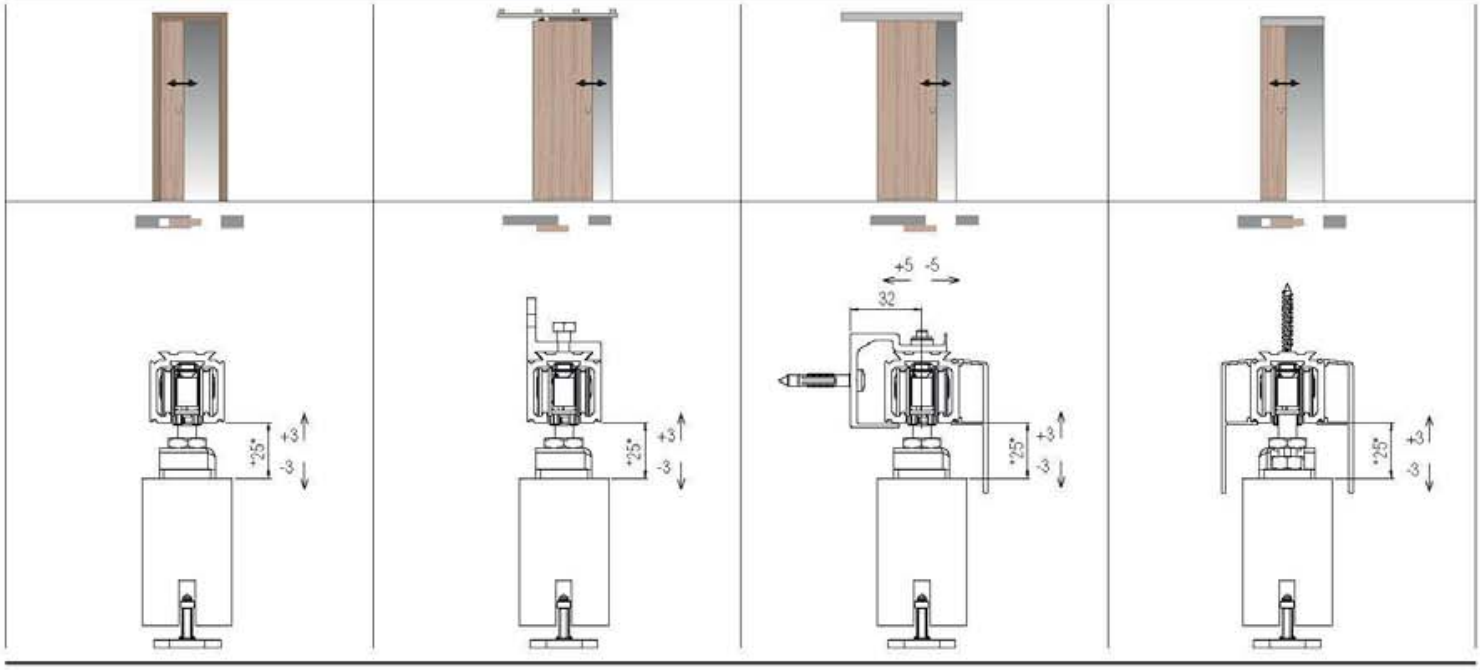

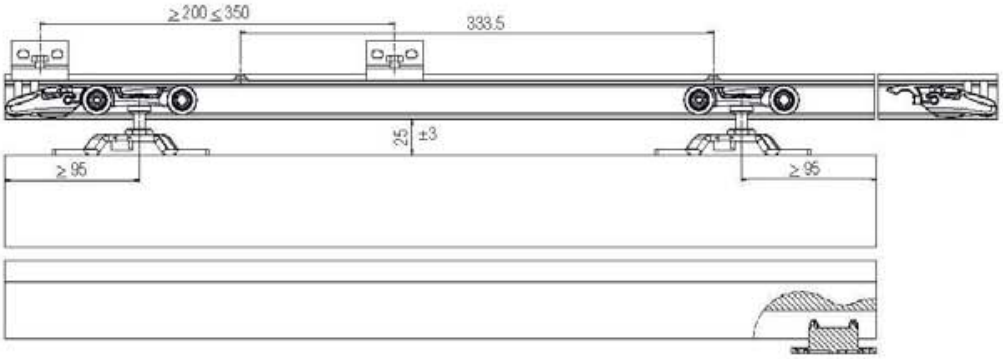

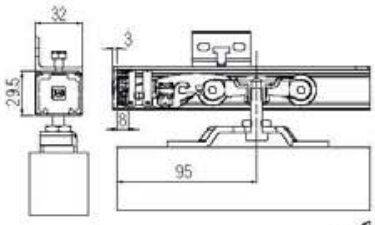

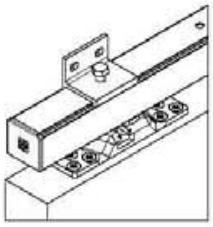

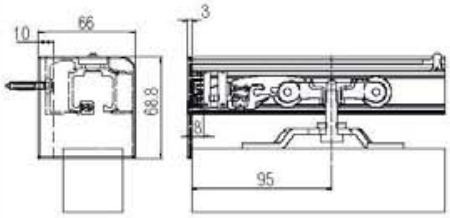

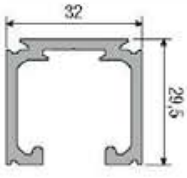

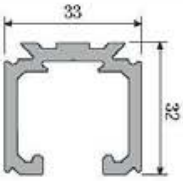

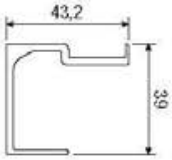

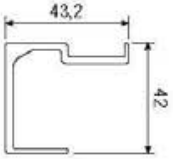

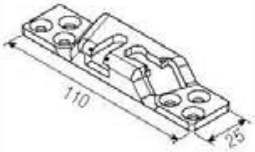

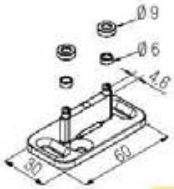

80 kg **120 kg** **80 kg** **120 kg**

SYSTEM 0500/80/120 ABS

NEW

Schiebetürsystem für Holztüren
Sliding system for wooden doors
Schuifsysteem voor houten deuren

Patentiert
Patented
Gepatenteerd

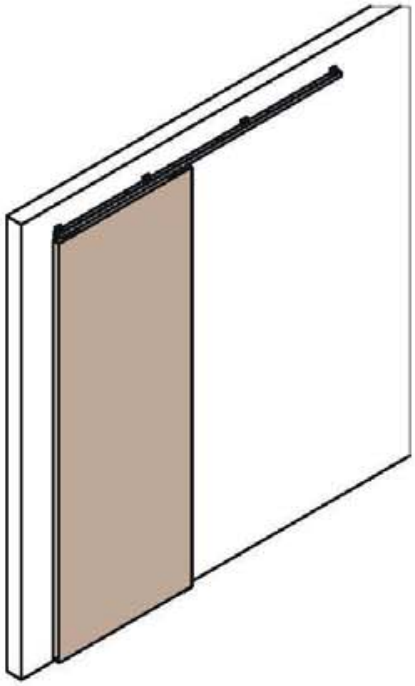

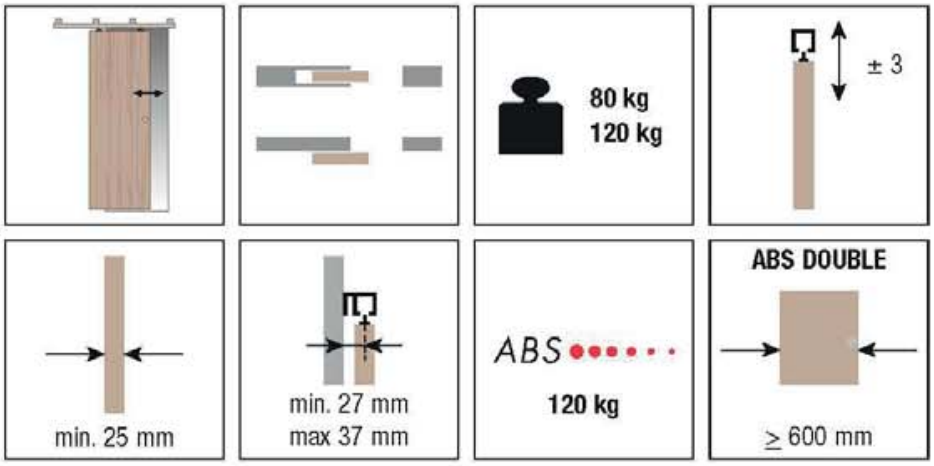

KIT Art. 0500 120 ABS

Laufwerk Tragkraft 80/120kg
Upper roller 80/120kg
Bovenste rol 80/120 kg — 1 pcs

Doppellaufwerk Tragkraft 80/120 kg mit ABS Dämpfung
Upper roller 80/120 kg. with double ABS
Bovenste rol 80/120 kg. met dubbele ABS — 1 pcs

Befestigungslasche Laufwerk
Double hooking door bracket
Bevestigingssteun loopwerk — 2 pcs

Tragschraube
Support screw for roller (hanger)
Ophangschroef met bevestiging en instelmoer — 2 pcs

Einstellbare Bodenführung
Adjustable lower guide
Verstelbare vloergeleiding — 1 pcs

Fangstopper
Stop brake
Rem — 2 pcs

Aktivator ABS Dämpfung
ABS Activator
ABS activeringsdemping — 2 pcs

Inbusschlüssel — 1 pcs
Valve seat wrench
Inbussleutel

Gabelschlüssel — 1 pcs
Fork wrench
Inbussleutel

*Ersatzteile - *Spare parts - *Reserveonderdelen

Art. 0500 52
Laufwerk Tragkraft 80/120kg
Upper roller 80/120kg
Bovenste rol 80/120 kg — 2 pcs

Art. 0500 120 12 ABS
Doppellaufwerk Tragkraft 80/120 kg mit ABS Dämpfung
+ Fangstopper
+ Aktivator ABS Dämpfung
Upper roller 80/120 kg. with double ABS
+ Stop brake
+ ABS Activator
Bovenste rol 80/120 kg. met dubbele ABS
+ Rem
+ ABS activeringsdemping
1 pcs — 2 pcs — 2 pcs

Art. 0500 55
Befestigungslasche Laufwerk
Double hooking door bracket
Bevestigingssteun loopwerk — 2 pcs

Art. 0500 54
Tragschraube
Support screw for roller (hanger)
Ophangschroef met bevestiging en instelmoer — 2 pcs

Art. 0500 13
Einstellbare Bodenführung
Adjustable lower guide
Verstelbare vloergeleiding — 1 pcs

Art. 0500 58
Fixierplatten + Schrauben für Wandbefestigungsprofil 0500 F
Fixing plates + screws for 0500 F hooking profile to a wall
Bevestigingsplaten + schroeven voor 0500 F hoekprofiel aan een wand — 100 pcs

Passende Zubehöre - *Compatible accessories*
Bijpassende accessoires

Art. 0500 1 m 6
Art. 0500 180 m 1,8
Art. 0500 200 m 2
Art. 0500 240 m 2,4
Art. 0500 300 m 3
Art. 0500 400 m 4
Alu-Laufschiene, gebohrt
Tragkraft 60/80 kg, silbereloxiert (F1)
Drilled and anodised aluminium track 60/80kg
Geperforeerde rail van geanodiseerd aluminium 60/80kg

Art. 0500 10 m 6
Art. 0500 10 300 m 3
Alu-Laufschiene, gebohrt
Tragkraft 120 kg, silbereloxiert (F1)
Drilled and anodised aluminium track 120kg
Geperforeerde rail van geanodiseerd aluminium 120kg

Art. 0500 4
Wandbefestigungswinkel 60/80kg
Side mount 60/80 kg
Zijdelingse steun 60/80kg

Art. 0500 5
Wandbefestigungswinkel 120kg
Side mount 120 kg
Zijdelingse steun 120kg

****Art. 0500 F 200** m 2
****Art. 0500 F 300** m 3
****Art. 0500 F 400** m 4
Wandbefestigung 60/80kg
Wall fixing 60/80 kg
Wandbevestiging 60/80 kg

****Art. 0500 F 10** m 6
****Art. 0500 F 10 300** m 3
Wandbefestigung 120kg
Wall fixing 120 kg
Wandbevestiging 120 kg

****Art. 0500 M 200** m 2
****Art. 0500 M 300** m 3
****Art. 0500 M 400** m 4
Alublende für Mitteldeckung
Rib middle covering
Afdekkapje

Art. 0500 61
Endkappen Alu-Laufschiene
Side closing rail
Zijdelingse sluiting rail — 10 pcs

Art. 0500 63
Endkappen für Mitteldeckung
Side closing rib middle
Zijdelingse sluiting midden profiellijst — 5+5 pcs

*Die Artikel in der Tabelle "Ersatzteile" können **nur** in den angegebenen Mengen bestellt werden.
**Nicht kompatibel mit den Artikeln 0500 4 und 0500 5.
The articles in the table "Spare parts" are to be **only ordered in the indicated quantities.*
***Incompatible with article 0500 4 and 0500 5.*
*Artikelen in de tabel "reserve onderdelen" kunnen **alleen** besteld worden in de aangegeven hoeveelheden.
**Niet te combineren met de artikelen 0500 4 en 0500 5.

Ausführbare Schiebetür-Lösungen
Possible sliding solutions
Mogelijke oplossingen schuifdeuren

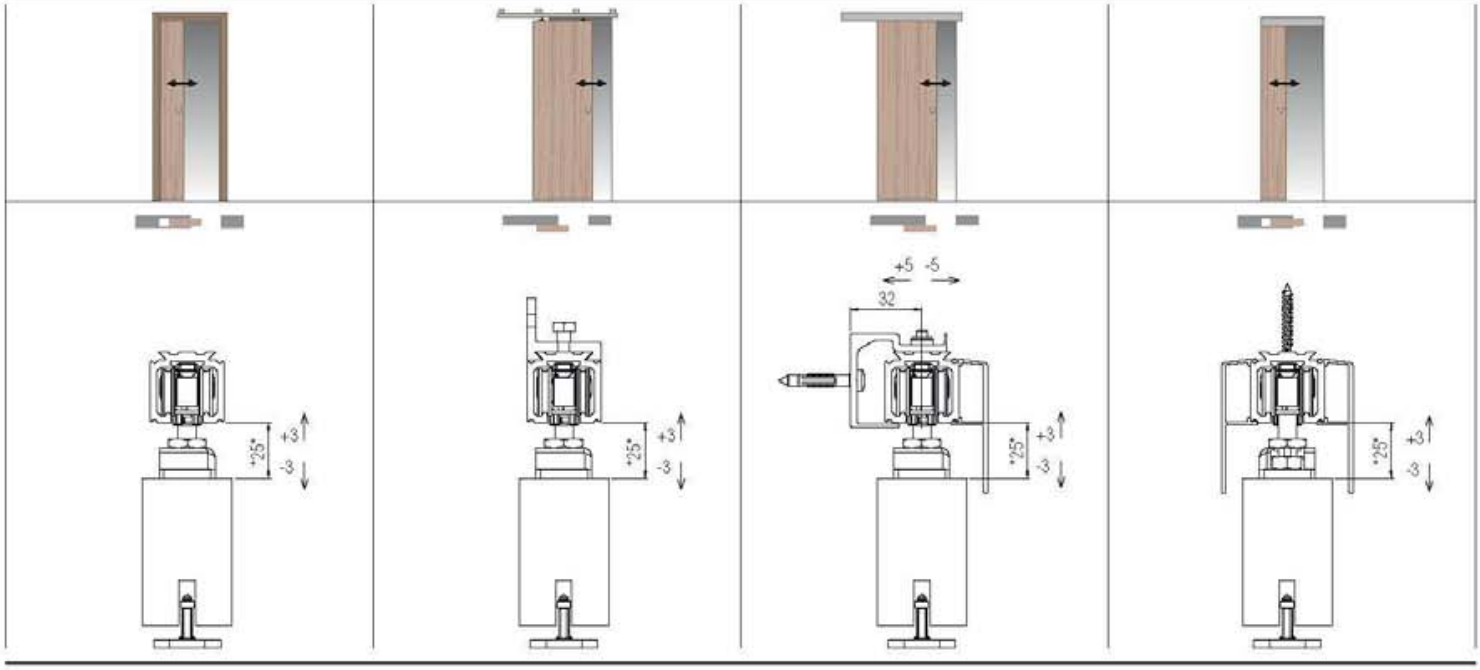

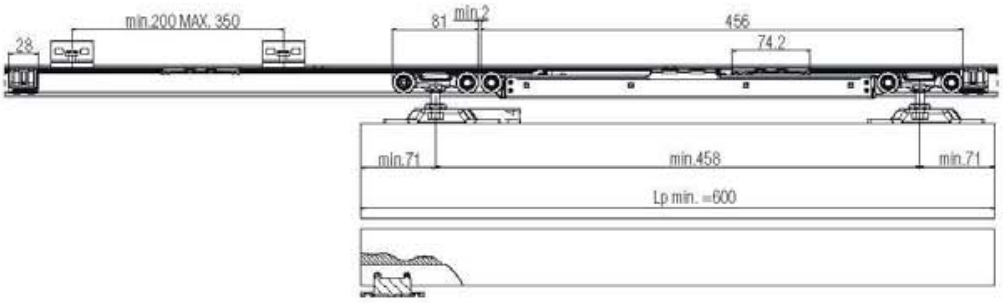

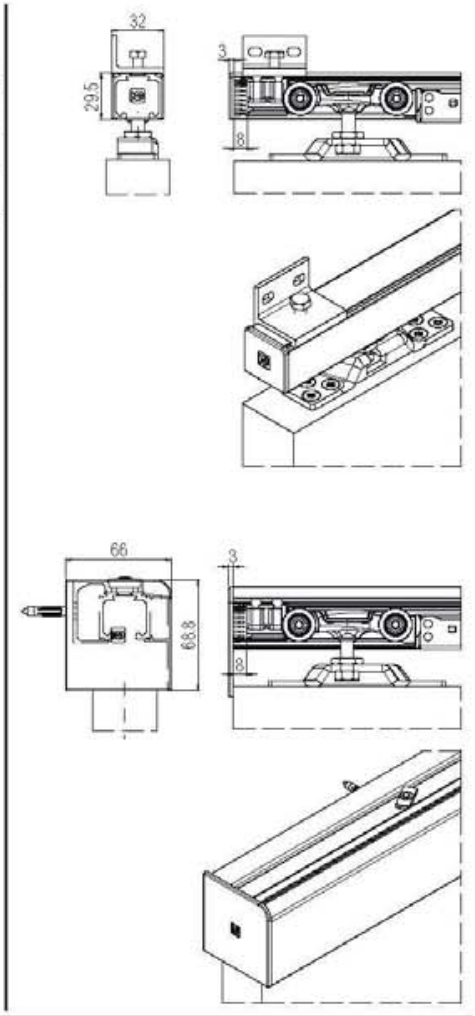

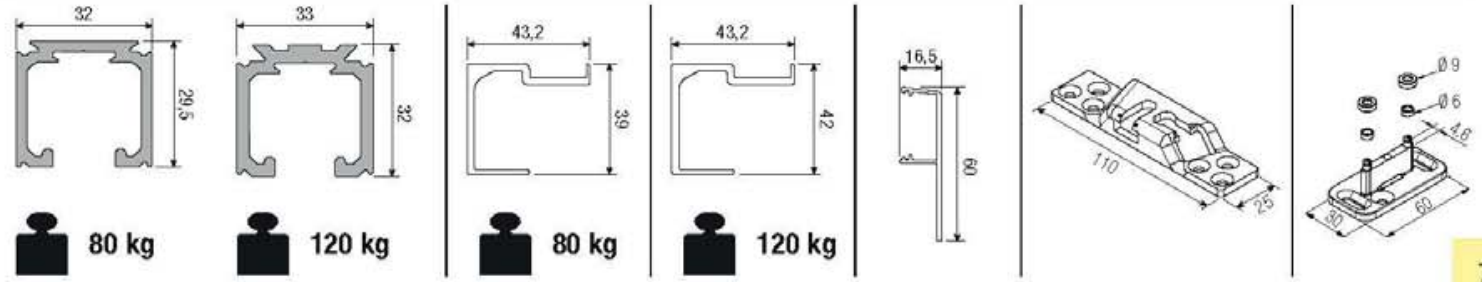

SYSTEM 0500/20/21/30/31

Schiebetürsystem für Holztüren - Komplettes Kit inkl. Querträger
Sliding system for wooden doors - Complete kit with beam
Schuifsysteem voor houten deuren - Compleet met dwarsbalk

Patentiert
Patented
Gepatenteerd

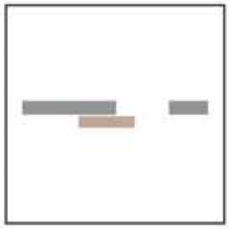

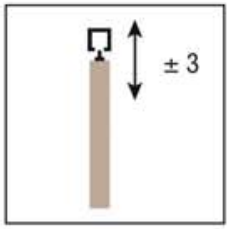

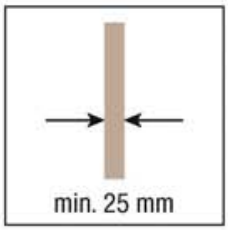

KIT Art. 0500 20 — 60 kg

Querträger 2m ohne Blende
Without pelmet beam m 2
Zonder afwerklijst omkasting m 2

Laufwerk Tragkraft 60kg — 2 pcs
Upper roller 60kg
Bovenste rol 60 kg

Befestigungslasche Laufwerk — 2 pcs
Double hooking door bracket
Bevestigingssteun loopwerk

Tragschraube — 2 pcs
Support screw for roller (hanger)
Ophangschroef met bevestiging en instelmoer

Einstellbare Bodenführung — 1 pcs
Adjustable lower guide
Verstelbare vloergeleiding

Fangstopper — 2 pcs
Stop brake
Rem

Alu-Laufschiene, gebohrt Schwarzeloxiert 60/80kg, 2m — 1 pcs
Pre-drilled and black anodised alu. track 60/80kg m 2
Geperforeerde en zwart geanodiseerde rail 60/80kg m 2

Mehrschichtholzquerträger gebohrt mit schwarzem Laminat. max 80kg 2m — 1 pcs
Pre-drilled multilayer wooden beam, black laminated max 80kg m 2
Omkasting in geperforeerde en zwart afgewerkte multiplex, max 80kg m 2

Kunststoff Feder 1 mt — 1 pcs
Plastic profile for pelmet fixing 1 mt
Plastic dichting 1 mt

KIT Art. 0500 21 — 60 kg

Querträger 2m mit Blende
With pelmet beam m 2
Met afwerklijst omkasting m 2

Laufwerk Tragkraft 60kg — 2 pcs
Upper roller 60kg
Bovenste rol 60 kg

Befestigungslasche Laufwerk — 2 pcs
Double hooking door bracket
Bevestigingssteun loopwerk

Tragschraube — 2 pcs
Support screw for roller (hanger)
Ophangschroef met bevestiging en instelmoer

Einstellbare Bodenführung — 1 pcs
Adjustable lower guide
Verstelbare vloergeleiding

Fangstopper — 2 pcs
Stop brake
Rem

Alu-Laufschiene, gebohrt Schwarzeloxiert 60/80kg, 2m — 1 pcs
Pre-drilled and black anodised alu. track 60/80kg m 2
Geperforeerde en zwart geanodiseerde rail 60/80kg m 2

Mehrschichtholzquerträger gebohrt mit schwarzem Laminat. max 80kg 2m — 1 pcs
Pre-drilled multilayer wooden beam, black laminated max 80kg m 2
Omkasting in geperforeerde en zwart afgewerkte multiplex, max 80kg m 2

Kunststoff Feder 1 mt — 1 pcs
Plastic profile for pelmet fixing 1 mt
Plastic dichting 1 mt

Mehrschichtholz-Abdeckblende mit schwarzem Laminat. 2,25m — 1 pcs
Multilayer wooden pelmet m 2,25
Afdekkap in multiplex m 2,25

KIT Art. 0500 30 — 80 kg

Querträger 2m ohne Blende
Without pelmet beam m 2
Zonder afwerklijst omkasting m 2

Laufwerk Tragkraft 80/120kg — 2 pcs
Upper roller 80/120kg
Bovenste rol 80/120 kg

Befestigungslasche Laufwerk — 2 pcs
Double hooking door bracket
Bevestigingssteun loopwerk

Tragschraube — 2 pcs
Support screw for roller (hanger)
Ophangschroef met bevestiging en instelmoer

Einstellbare Bodenführung — 1 pcs
Adjustable lower guide
Verstelbare vloergeleiding

Fangstopper — 2 pcs
Stop brake
Rem

Alu-Laufschiene, gebohrt Schwarzeloxiert 60/80kg, 2m — 1 pcs
Pre-drilled and black anodised alu. track 60/80kg m 2
Geperforeerde en zwart geanodiseerde rail 60/80kg m 2

Mehrschichtholzquerträger gebohrt mit schwarzem Laminat. max 80kg 2m — 1 pcs
Pre-drilled multilayer wooden beam, black laminated max 80kg m 2
Omkasting in geperforeerde en zwart afgewerkte multiplex, max 80kg m 2

Kunststoff Feder 1 mt — 1 pcs
Plastic profile for pelmet fixing 1 mt
Plastic dichting 1 mt

KIT Art. 0500 31 — 80 kg

Querträger 2m mit Blende
With pelmet beam m 2
Met afwerklijst omkasting m 2

Laufwerk Tragkraft 80/120kg — 2 pcs
Upper roller 80/120kg
Bovenste rol 80/120 kg

Befestigungslasche Laufwerk — 2 pcs
Double hooking door bracket
Bevestigingssteun loopwerk

Tragschraube — 2 pcs
Support screw for roller (hanger)
Ophangschroef met bevestiging en instelmoer

Einstellbare Bodenführung — 1 pcs
Adjustable lower guide
Verstelbare vloergeleiding

Fangstopper — 2 pcs
Stop brake
Rem

Alu-Laufschiene, gebohrt Schwarzeloxiert 60/80kg, 2m — 1 pcs
Pre-drilled and black anodised alu. track 60/80kg m 2
Geperforeerde en zwart geanodiseerde rail 60/80kg m 2

Mehrschichtholzquerträger gebohrt mit schwarzem Laminat. max 80kg 2m — 1 pcs
Pre-drilled multilayer wooden beam, black laminated max 80kg m 2
Omkasting in geperforeerde en zwart afgewerkte multiplex, max 80kg m 2

Kunststoff Feder 1 mt — 1 pcs
Plastic profile for pelmet fixing 1 mt
Plastic dichting 1 mt

Mehrschichtholz-Abdeckblende mit schwarzem Laminat. 2,25m — 1 pcs
Multilayer wooden pelmet m 2,25
Afdekkap in multiplex m 2,25

*Ersatzteile - *Spare parts - *Reserveonderdelen

Art. 0500 51 — 2 pcs
Laufwerk Tragkraft 60kg
Upper roller 60kg
Bovenste rol 60 kg

Art. 0500 52 — 2 pcs
Laufwerk Tragkraft 80/120kg
Upper roller 80/120kg
Bovenste rol 80/120 kg

Art. 0500 55 — 2 pcs
Befestigungslasche Laufwerk
Double hooking door bracket
Bevestigingssteun loopwerk

Art. 0500 54 — 2 pcs
Tragschraube
Support screw for roller (hanger)
Ophangschroef met bevestiging en instelmoer

Art. 0500 12 — 2 pcs
Fangstopper
Stop brake
Rem

Art. 0500 7.1 — 1 pcs
Mehrschichtholz-Abdeckblende mit schwarzem Laminat. 2,25m
Multilayer wooden pelmet m 2,25
Afdekkap in multiplex m 2,25

Art. 0500 6A — 1 pcs
Alu-Laufchiene+Mehrschichtholzquerträger gebohrt mit schwarzem Laminat. max 80kg 2m
Track+Pre-drilled multilayer wooden beam, black laminated max 80kg m 2
Rail+Omkasting in geperforeerde en zwart afgewerkte multiplex, max 80kg m 2

Art. 0500 13 — 1 pcs
Einstellbare Bodenführung
Adjustable lower guide
Verstelbare vloergeleiding

Ausführbare Schiebetür-Lösungen
Possible sliding solutions
Mogelijke oplossingen schuifdeuren

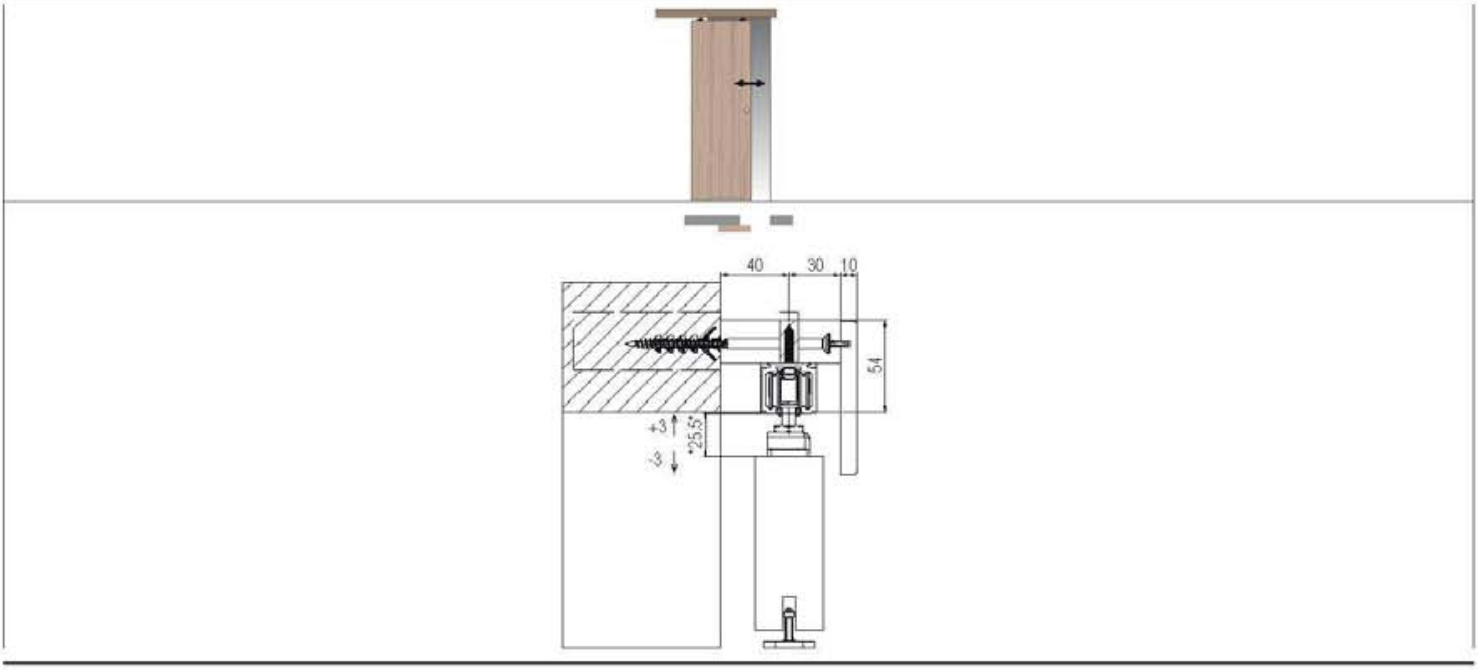

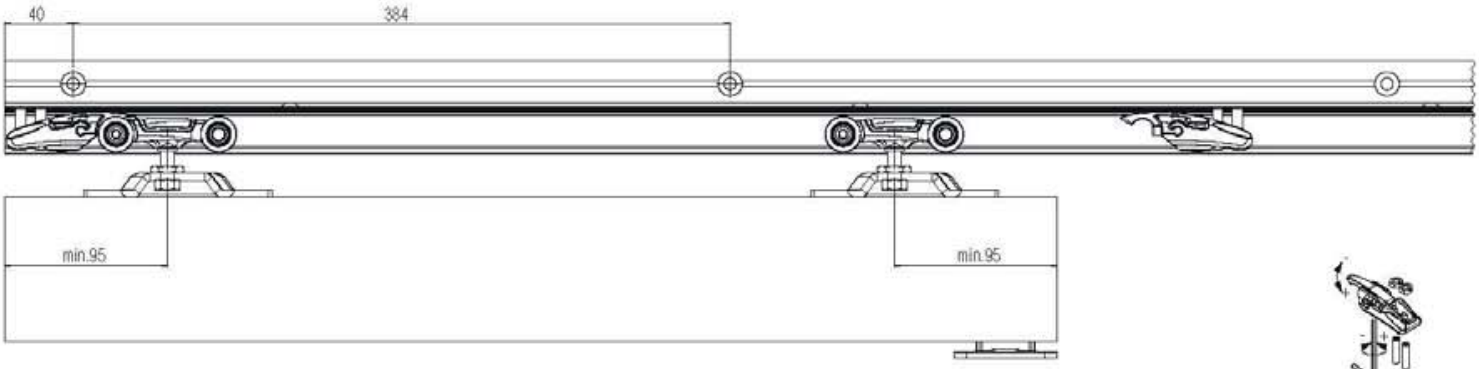

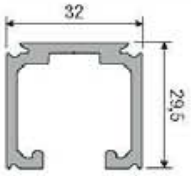

80 kg

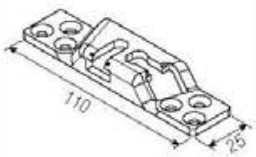

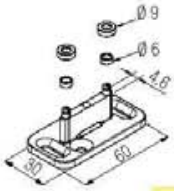

SYSTEM 0500/20/21/30/31 ABS

NEW

Patentiert
Patented
Gepatenteerd

Schiebetürsystem für Holztüren - Komplettes Kit inkl. Querträger
Sliding system for wooden doors - Complete kit with beam
Schuifsysteem voor houten deuren - Compleet met dwarsbalk

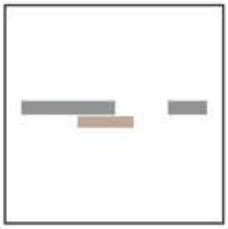

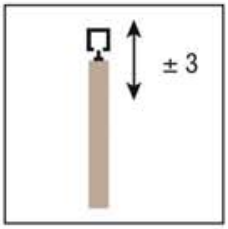

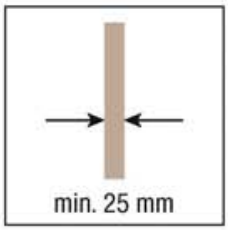

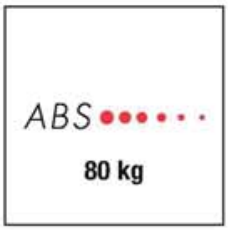

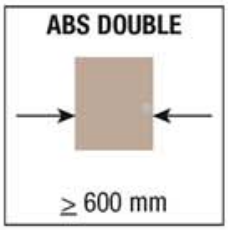

KIT Art. 0500 60 20 ABS 60 kg

Querträger 2m ohne Blende
Without pelmet beam m 2
Zonder afwerklijst omkasting m 2

Doppellaufwerk
Tragkraft 60 kg mit ABS Dämpfung
Upper roller 60 kg.
with double ABS
Bovenste rol 60 kg.
met dubbele ABS — 1 pcs

Laufwerk Tragkraft 60kg
Upper roller 60kg
Bovenste rol 60 kg — 1 pcs

Befestigungslasche Laufwerk
Double hooking door bracket
Bevestigingssteun loopwerk — 2 pcs

Tragschraube
Support screw for roller (hanger)
Ophangschroef met bevestiging en instelmoer — 2 pcs

Einstellbare Bodenführung
Adjustable lower guide
Verstelbare vloergeleiding — 1 pcs

Aktivator ABS Dämpfung
ABS Activator
ABS activeringsdemping — 2 pcs

Alu-Laufschiene, gebohrt Schwarzeloxiert 60/80kg, 2m
Pre-drilled and black anodised alu. track 60/80kg m 2
Geperforeerde en zwart geanodiseerde rail 60/80kg m 2 — 1 pcs

Mehrschichtholzquerträger gebohrt mit schwarzem Laminat. max 80kg 2m
Pre-drilled multilayer wooden beam, black laminated max 80kg m 2
Omkasting in geperforeerde en zwart afgewerkte multiplex, max 80kg m 2 — 1 pcs

Kunststoff Feder 1 mt — 1 pcs
Plastic profile for pelmet fixing 1 mt
Plastic dichting 1 mt

KIT Art. 0500 60 21 ABS 60 kg

Querträger 2m mit Blende
With pelmet beam m 2
Met afwerklijst omkasting m 2

Doppellaufwerk
Tragkraft 60 kg mit ABS Dämpfung
Upper roller 60 kg.
with double ABS
Bovenste rol 60 kg.
met dubbele ABS — 1 pcs

Laufwerk Tragkraft 60kg
Upper roller 60kg
Bovenste rol 60 kg — 1 pcs

Befestigungslasche Laufwerk
Double hooking door bracket
Bevestigingssteun loopwerk — 2 pcs

Tragschraube
Support screw for roller (hanger)
Ophangschroef met bevestiging en instelmoer — 2 pcs

Einstellbare Bodenführung
Adjustable lower guide
Verstelbare vloergeleiding — 1 pcs

Aktivator ABS Dämpfung
ABS Activator
ABS activeringsdemping — 2 pcs

Alu-Laufschiene, gebohrt Schwarzeloxiert 60/80kg, 2m
Pre-drilled and black anodised alu. track 60/80kg m 2
Geperforeerde en zwart geanodiseerde rail 60/80kg m 2 — 1 pcs

Mehrschichtholzquerträger gebohrt mit schwarzem Laminat. max 80kg 2m
Pre-drilled multilayer wooden beam, black laminated max 80kg m 2
Omkasting in geperforeerde en zwart afgewerkte multiplex, max 80kg m 2 — 1 pcs

Kunststoff Feder 1 mt — 1 pcs
Plastic profile for pelmet fixing 1 mt
Plastic dichting 1 mt

Mehrschichtholz-Abdeckblende mit schwarzem Laminat. 2,25m
Multilayer wooden pelmet m 2,25
Afdekkap in multiplex m 2,25 — 1 pcs

KIT Art. 0500 80 30 ABS 80 kg

Querträger 2m ohne Blende
Without pelmet beam m 2
Zonder afwerklijst omkasting m 2

Doppellaufwerk
Tragkraft 80/120 kg mit ABS Dämpfung
Upper roller 80/120 kg.
with double ABS
Bovenste rol 80/120 kg.
met dubbele ABS — 1 pcs

Laufwerk Tragkraft 80/120kg
Upper roller 80/120kg
Bovenste rol 80/120 kg — 1 pcs

Befestigungslasche Laufwerk
Double hooking door bracket
Bevestigingssteun loopwerk — 2 pcs

Tragschraube
Support screw for roller (hanger)
Ophangschroef met bevestiging en instelmoer — 2 pcs

Einstellbare Bodenführung
Adjustable lower guide
Verstelbare vloergeleiding — 1 pcs

Aktivator ABS Dämpfung
ABS Activator
ABS activeringsdemping — 2 pcs

Alu-Laufschiene, gebohrt Schwarzeloxiert 60/80kg, 2m
Pre-drilled and black anodised alu. track 60/80kg m 2
Geperforeerde en zwart geanodiseerde rail 60/80kg m 2 — 1 pcs

Mehrschichtholzquerträger gebohrt mit schwarzem Laminat. max 80kg 2m
Pre-drilled multilayer wooden beam, black laminated max 80kg m 2
Omkasting in geperforeerde en zwart afgewerkte multiplex, max 80kg m 2 — 1 pcs

Kunststoff Feder 1 mt — 1 pcs
Plastic profile for pelmet fixing 1 mt
Plastic dichting 1 mt

KIT Art. 0500 80 31 ABS 80 kg

Querträger 2m mit Blende
With pelmet beam m 2
Met afwerklijst omkasting m 2

Doppellaufwerk
Tragkraft 80/120 kg mit ABS Dämpfung
Upper roller 80/120 kg.
with double ABS
Bovenste rol 80/120 kg.
met dubbele ABS — 1 pcs

Laufwerk Tragkraft 80/120kg
Upper roller 80/120kg
Bovenste rol 80/120 kg — 1 pcs

Befestigungslasche Laufwerk
Double hooking door bracket
Bevestigingssteun loopwerk — 2 pcs

Tragschraube
Support screw for roller (hanger)
Ophangschroef met bevestiging en instelmoer — 2 pcs

Einstellbare Bodenführung
Adjustable lower guide
Verstelbare vloergeleiding — 1 pcs

Aktivator ABS Dämpfung
ABS Activator
ABS activeringsdemping — 2 pcs

Alu-Laufschiene, gebohrt Schwarzeloxiert 60/80kg, 2m
Pre-drilled and black anodised alu. track 60/80kg m 2
Geperforeerde en zwart geanodiseerde rail 60/80kg m 2 — 1 pcs

Mehrschichtholzquerträger gebohrt mit schwarzem Laminat. max 80kg 2m
Pre-drilled multilayer wooden beam, black laminated max 80kg m 2
Omkasting in geperforeerde en zwart afgewerkte multiplex, max 80kg m 2 — 1 pcs

Kunststoff Feder 1 mt — 1 pcs
Plastic profile for pelmet fixing 1 mt
Plastic dichting 1 mt

Mehrschichtholz-Abdeckblende mit schwarzem Laminat. 2,25m
Multilayer wooden pelmet m 2,25
Afdekkap in multiplex m 2,25 — 1 pcs

*Ersatzteile - *Spare parts - *Reserveonderdelen

Art. 0500 6A
Alu-Laufschiene+Mehrschichtholzquerträger gebohrt mit schwarzem Laminat. max 80kg 2m
Track+Pre-drilled multilayer wooden beam, black laminated max 80kg m 2
Rail+Omkasting in geperforeerde en zwart afgewerkte multiplex, max 80kg m 2 — 1 pcs

Art. 0500 55
Befestigungslasche Laufwerk
Double hooking door bracket
Bevestigingssteun loopwerk — 2 pcs

Art. 0500 54
Tragschraube
Support screw for roller (hanger)
Ophangschroef met bevestiging en instelmoer — 2 pcs

Art. 0500 13
Einstellbare Bodenführung
Adjustable lower guide
Verstelbare vloergeleiding — 1 pcs

Art. 0500 7.1
Mehrschichtholz-Abdeckblende mit schwarzem Laminat. 2,25m
Multilayer wooden pelmet m 2,25
Afdekkap in multiplex m 2,25 — 1 pcs

Ausführbare Schiebetür-Lösungen
Possible sliding solutions
Mogelijke oplossingen schuifdeuren

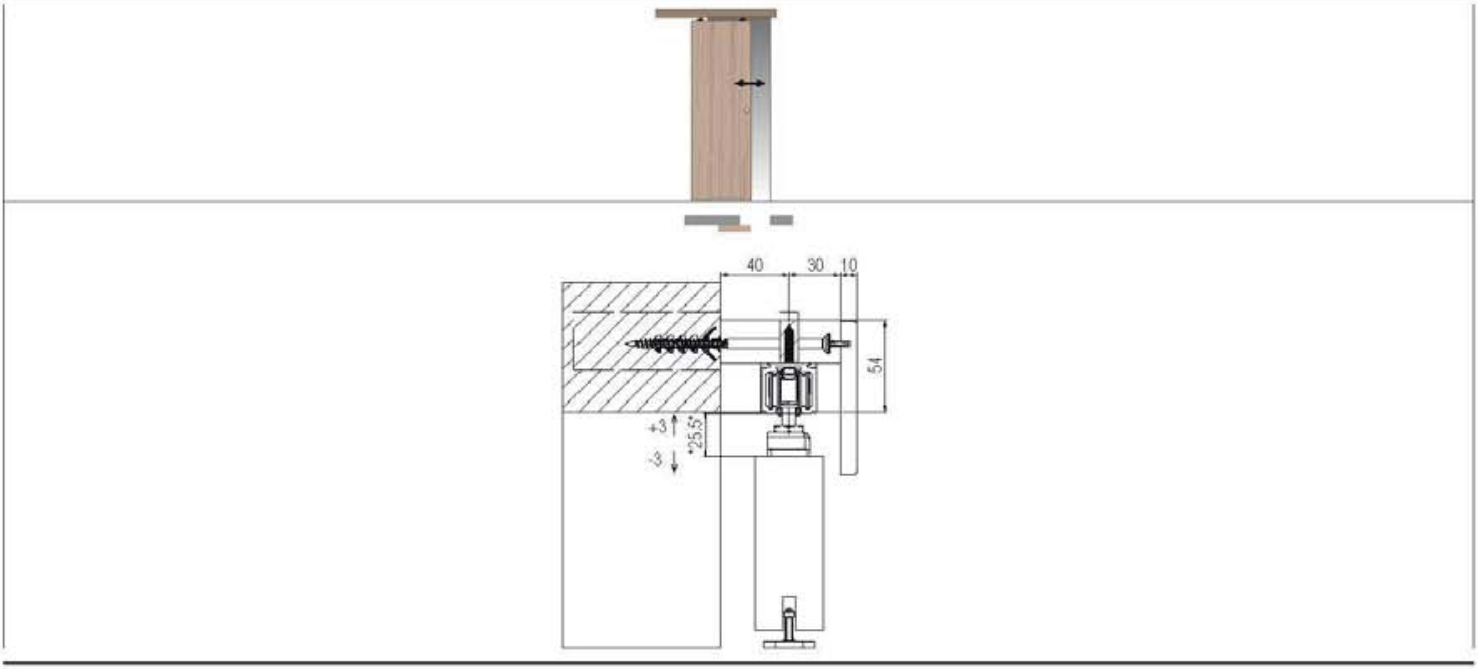

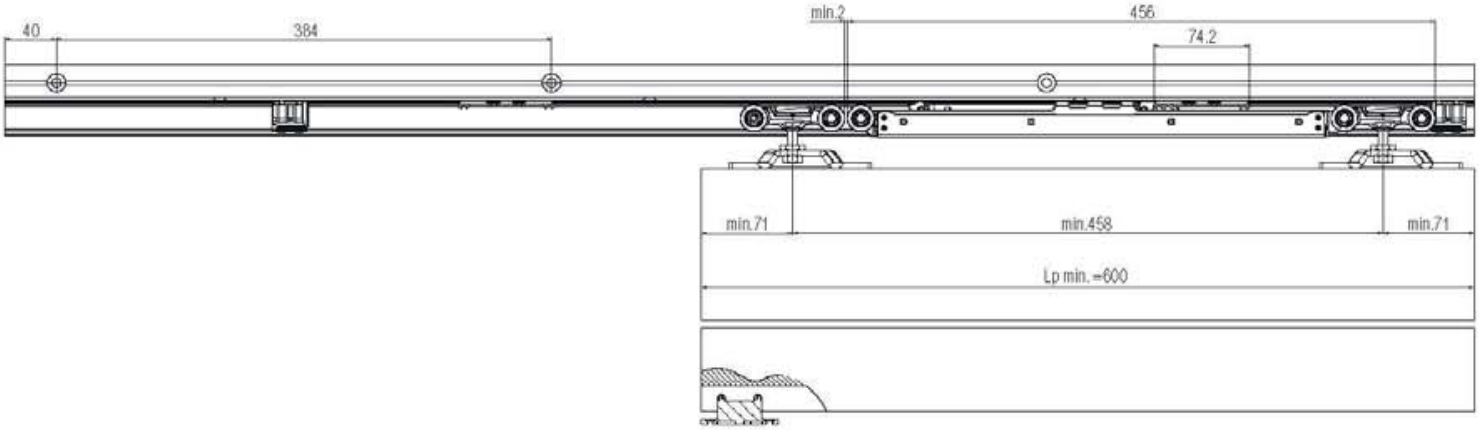

Lp= Türblattbreite
Lp= door leaf width
Lp= Deurbreedte

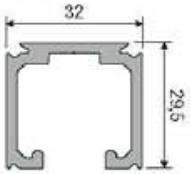

80 kg

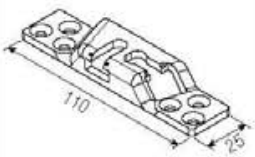

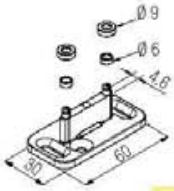

SYSTEM 0550/60/80/120

Schiebetürsystem für 2 Holz-Türblätter mit Simultanöffnung
Sliding system for 2 wooden doors with simultaneous opening
Schuifdeursysteem voor 2 deurbladen die simultaan openen

Patentiert
Patented
Gepatenteerd

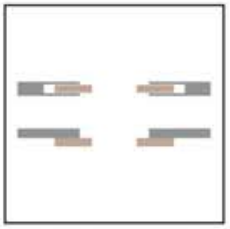

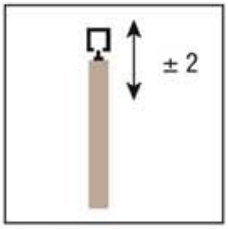

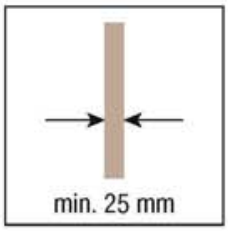

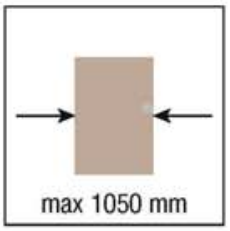

KIT Art. 0550 1

Laufwerk Tragkraft 60kg *Upper roller 60kg* Bovenste rol 60 kg	4 pcs
Befestigungslasche Laufwerk *Double hooking door bracket* Bevestigingssteun loopwerk	4 pcs
Tragschraube *Support screw for roller (hanger)* Ophangschroef met bevestiging en instelmoer	4 pcs
Einstellbare Bodenführung *Adjustable lower guide* Verstelbare vloergeleiding	2 pcs
Fangstopper *Stop brake* Rem	2 pcs
Umlenkrolle *Pulley door profiles* Pouliewielen	2 pcs
Seilanker *Cable bracket* Kabelbevestiging	2 pcs
Nylonummanteltes Drahtseil 8m *Nylon covered steel cable m 8* Stalen trekkabel met nylon bekleding 8 m	1 pcs
Inbusschlüssel *Valve seat wrench* Inbussleutel	1 pcs
Gabelschlüssel *Fork wrench* Inbussleutel	1 pcs

KIT Art. 0550 2

Laufwerk Tragkraft 80/120kg *Upper roller 80/120kg* Bovenste rol 80/120 kg	4 pcs
Befestigungslasche Laufwerk *Double hooking door bracket* Bevestigingssteun loopwerk	4 pcs
Tragschraube *Support screw for roller (hanger)* Ophangschroef met bevestiging en instelmoer	4 pcs
Einstellbare Bodenführung *Adjustable lower guide* Verstelbare vloergeleiding	2 pcs
Fangstopper *Stop brake* Rem	2 pcs
Umlenkrolle *Pulley door profiles* Pouliewielen	2 pcs
Seilanker *Cable bracket* Kabelbevestiging	2 pcs
Nylonummanteltes Drahtseil 8m *Nylon covered steel cable m 8* Stalen trekkabel met nylon bekleding 8 m	1 pcs
Inbusschlüssel *Valve seat wrench* Inbussleutel	1 pcs
Gabelschlüssel *Fork wrench* Inbussleutel	1 pcs

*Ersatzteile - *Spare parts - *Reserveonderdelen

Art. 0500 51 Laufwerk Tragkraft 60kg *Upper roller 60kg* Bovenste rol 60 kg	2 pcs
Art. 0500 52 Laufwerk Tragkraft 80/120kg *Upper roller 80/120kg* Bovenste rol 80/120 kg	2 pcs
Art. 0500 55 Befestigungslasche Laufwerk *Double hooking door bracket* Bevestigingssteun loopwerk	2 pcs
Art. 0500 54 Tragschraube *Support screw for roller (hanger)* Ophangschroef met bevestiging en instelmoer	2 pcs
Art. 0500 13 Einstellbare Bodenführung *Adjustable lower guide* Verstelbare vloergeleiding	1 pcs
Art. 0500 12 Fangstopper *Stop brake* Rem	2 pcs
Art. 1760 53 Umlenkrolle *Pulley door profiles* Pouliewielen	2 pcs
Art. 1760 51 Seilanker *Cable bracket* Kabelbevestiging	2 pcs
Art. 1760 50 Nylonummanteltes Drahtseil 8m *Nylon covered steel cable m 8* Stalen trekkabel met nylon bekleding 8 m	1 pcs
Art. 0500 58 Fixierplatten + Schrauben für Wandbefestigungsprofil 0500 F *Fixing plates + screws for 0500 F hooking profile to a wall* Bevestigingsplaten + schroeven voor 0500 F hoekprofiel aan een wand	100 pcs

Passende Zubehöre
Compatible accessories
Bijpassende accessoires

Art. 0500 1 m 6
Art. 0500 300 m 3
Alu-Laufschiene, gebohrt
Tragkraft 60/80 kg, silbereloxiert (F1)
Drilled and anodised aluminium track 60/80kg
Geperforeerde rail van geanodiseerd aluminium 60/80kg

Art. 0500 10 m 6
Art. 0500 10 300 m 3
Alu-Laufschiene, gebohrt
Tragkraft 120 kg, silbereloxiert (F1)
Drilled and anodised aluminium track 120kg
Geperforeerde rail van geanodiseerd aluminium 120kg

Art. 0500 4
Wandbefestigungswinkel 60/80kg
Side mount 60/80 kg
Zijdelingse steun 60/80kg

Art. 0500 5
Wandbefestigungswinkel 120kg
Side mount 120 kg
Zijdelingse steun 120kg

****Art. 0500 F 200** m 2
****Art. 0500 F 300** m 3
****Art. 0500 F 400** m 4
Wandbefestigung 60/80kg
Wall fixing 60/80 kg
Wandbevestiging 60/80 kg

****Art. 0500 F 10** m 6
****Art. 0500 F 10 300** m 3
Wandbefestigung 120kg
Wall fixing 120 kg
Wandbevestiging 120 kg

****Art. 0500 M 200** m 2
****Art. 0500 M 300** m 3
****Art. 0500 M 400** m 4
Alublende für Mitteldeckung
Rib middle covering
Afdekkapje

Art. 0500 61
Endkappen Alu-Laufschiene
Side closing rail
Zijdelingse sluiting rail
10 pcs

Art. 0500 63
Endkappen für Mitteldeckung
Side closing rib middle
Zijdelingse sluiting midden profiellijst
5+5 pcs

*Die Artikel in der Tabelle "Ersatzteile" können **nur** in den angegebenen Mengen bestellt werden.
**Nicht kompatibel mit den Artikeln 0500 4 und 0500 5.
The articles in the table "Spare parts" are to be **only ordered in the indicated quantities.*
***Incompatible with article 0500 4 and 0500 5.*
*Artikelen in de tabel "reserve onderdelen" kunnen **alleen** besteld worden in de aangegeven hoeveelheden.
**Niet te combineren met de artikelen 0500 4 en 0500 5.

Ausführbare Schiebetür-Lösungen
Possible sliding solutions
Mogelijke oplossingen schuifdeuren

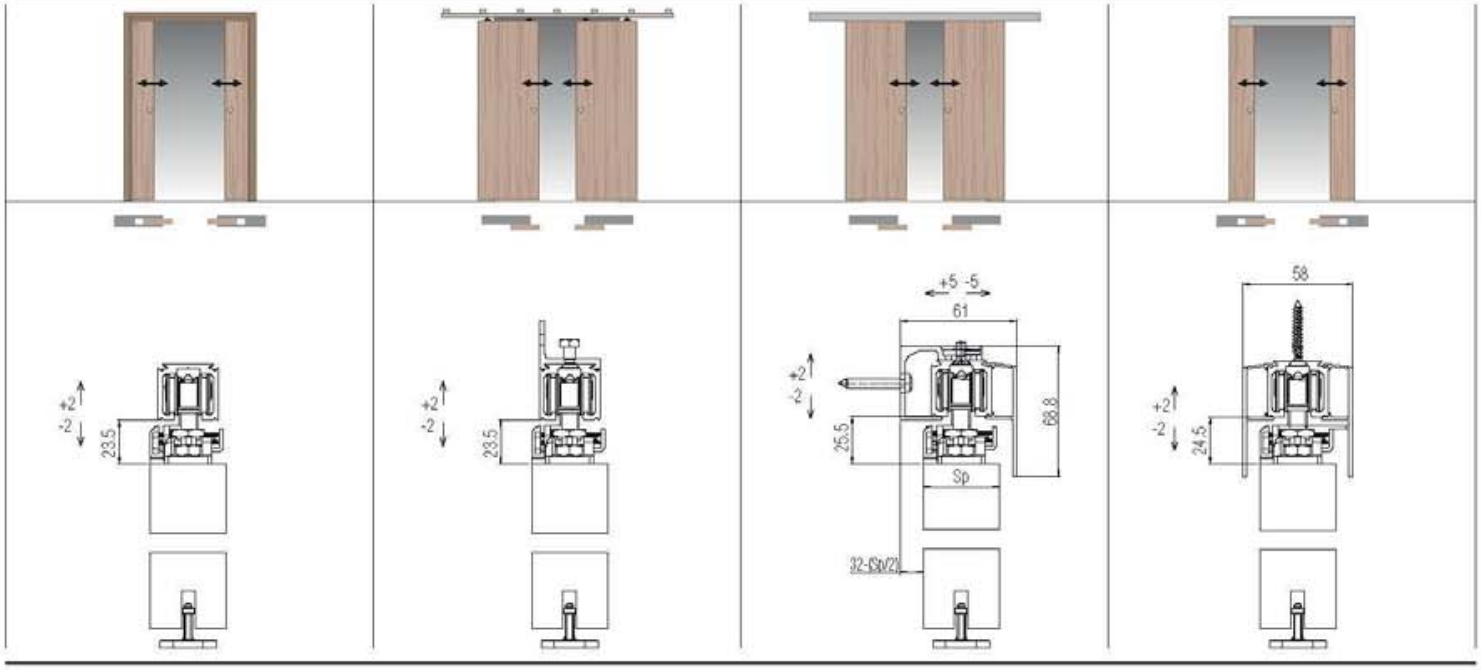

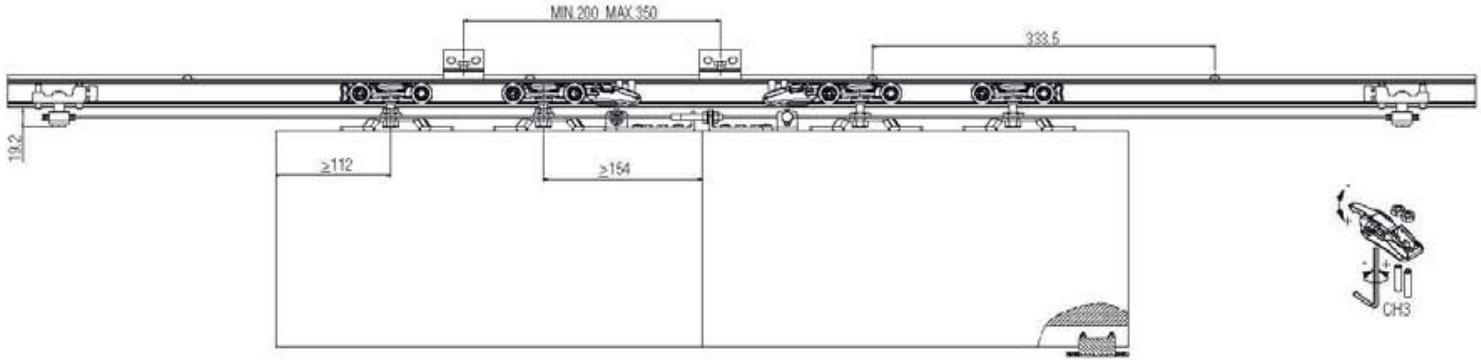

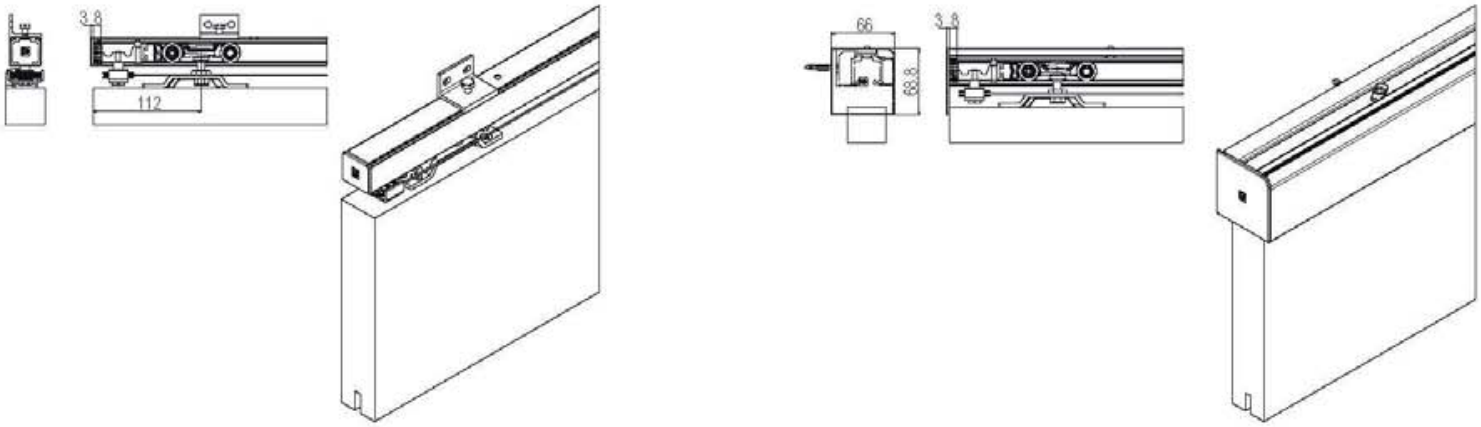

Sp= Türblattdicke
Sp= Panel thickness
Sp= Paneel dikte

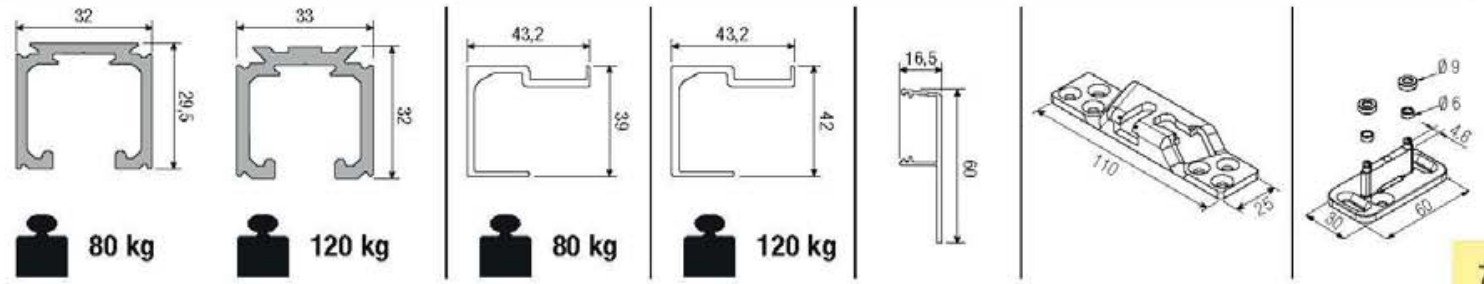

80 kg **120 kg** **80 kg** **120 kg**

SYSTEM 0560/80/120

System für Holz-Schiebetüren mit parallelen Türblättern
Sliding system for bypass wooden doors
Systeem voor houten schuifdeuren met parallel lopende deurbladen

Patentiert
Patented
Gepatenteerd

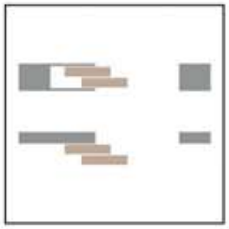

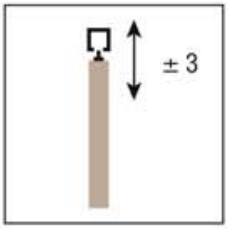

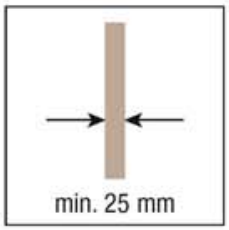

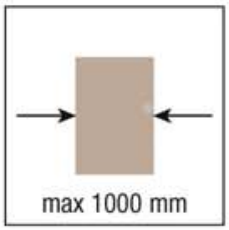

KIT Art. 0560 21

Laufwerk Tragkraft 80/120kg
Upper roller 80/120kg
Bovenste rol 80/120 kg — 4 pcs

Befestigungslasche Laufwerk
Double hooking door bracket
Bevestigingssteun loopwerk — 4 pcs

Tragschraube
Support screw for roller (hanger)
Ophangschroef met bevestiging en instelmoer — 4 pcs

Einstellbare Bodenführung
Adjustable lower guide
Verstelbare vloergeleiding — 1 pcs

Fangstopper
Stop brake
Rem — 2 pcs

Fester Mitnehmer
Fixed belt connector
Vaste tandriemhouder — 1 pcs

Hintere Riemenscheibe
Rear pulley
Achterste tandwiel — 1 pcs

Vordere Riemenscheibe
Front pulley
Voorste tandwiel — 1 pcs

Freier Mitnehmer
Moving belt connector
Mobiele tandriemhouder — 1 pcs

Einstellbare Bodenführung
Adjustable lower guide
Verstelbare vloergeleiding — 1 pcs

Zahnriemen 2,4 m
(bereits im kit enthalten),
Türblattbreite max. 1000 mm
Cog belt 2,4 m
(already included in the kit)
Door width max. mm 1000
Tandriem 2,4 m
deuren tot aan 1000 mm — 1 pcs

Inbusschlüssel
Valve seat wrench
Inbussleutel — 1 pcs

Gabelschlüssel
Fork wrench
Inbussleutel — 1 pcs

***Ersatzteile - *Spare parts - *Reserveonderdelen**

Art. 0500 52
Laufwerk Tragkraft 80/120kg
Upper roller 80/120kg
Bovenste rol 80/120 kg — 2 pcs

Art. 0500 55
Befestigungslasche Laufwerk
Double hooking door bracket
Bevestigingssteun loopwerk — 2 pcs

Art. 0560 1
Tragschraube
Support screw for roller (hanger)
Ophangschroef met bevestiging en instelmoer — 2 pcs

Art. 0500 13
Einstellbare Bodenführung
Adjustable lower guide
Verstelbare vloergeleiding — 1 pcs

Art. 0500 12
Fangstopper
Stop brake
Rem — 2 pcs

Art. 2000 51
Einstellbare Bodenführung
Adjustable lower guide
Verstelbare vloergeleiding — 1 pcs

Art. 0560 10
Zahnriemen 3 m
(bereits im kit enthalten),
Türblattbreite max. 1300 mm
Cog belt 3 m
(already included in the kit)
Door width max. mm 1300
Tandriem 3 m
deuren tot aan 1300 mm — 1 pcs

Passende Zubehöre
Compatible accessories
Bijpassende accessoires

Art. 0500 1 m 6
Art. 0500 300 m 3
Alu-Laufschiene, gebohrt
Tragkraft 60/80 kg, silbereloxiert (F1)
Drilled and anodised aluminium track 60/80kg
Geperforeerde rail van geanodiseerd aluminium 60/80kg

Art. 0500 10 m 6
Art. 0500 10 300 m 3
Alu-Laufschiene, gebohrt
Tragkraft 120 kg, silbereloxiert (F1)
Drilled and anodised aluminium track 120kg
Geperforeerde rail van geanodiseerd aluminium 120kg

Art. 0500 A 200 m 2
Art. 0500 A 300 m 3
Art. 0500 A 400 m 4
Alublende für Höhedeckung
Rib high covering
Profiellijst

*Die Artikel in der Tabelle "Ersatzteile" können **nur** in den angegebenen Mengen bestellt werden.
The articles in the table "Spare parts" are to be **only ordered in the indicated quantities.*
*Artikelen in de tabel "reserve onderdelen" kunnen **alleen** besteld worden in de aangegeven hoeveelheden.

Ausführbare Schiebetür-Lösungen
Possible sliding solutions
Mogelijke oplossingen schuifdeuren

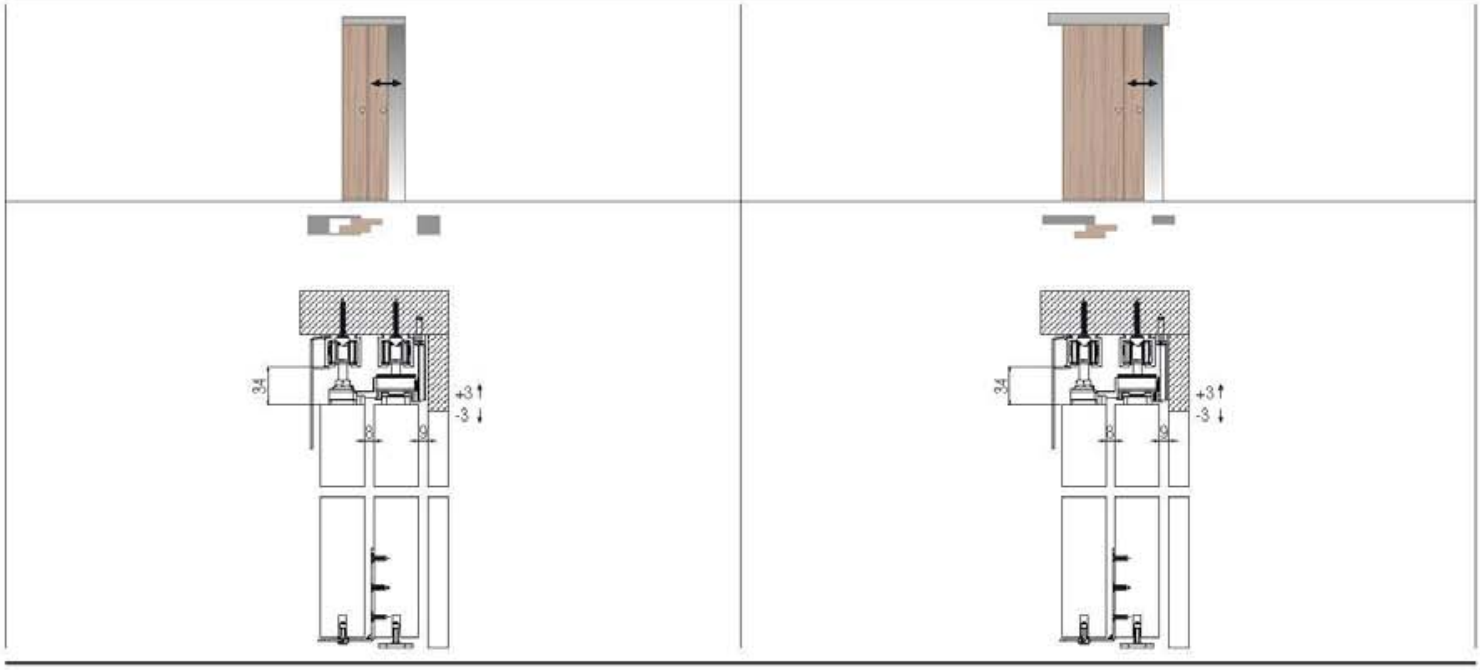

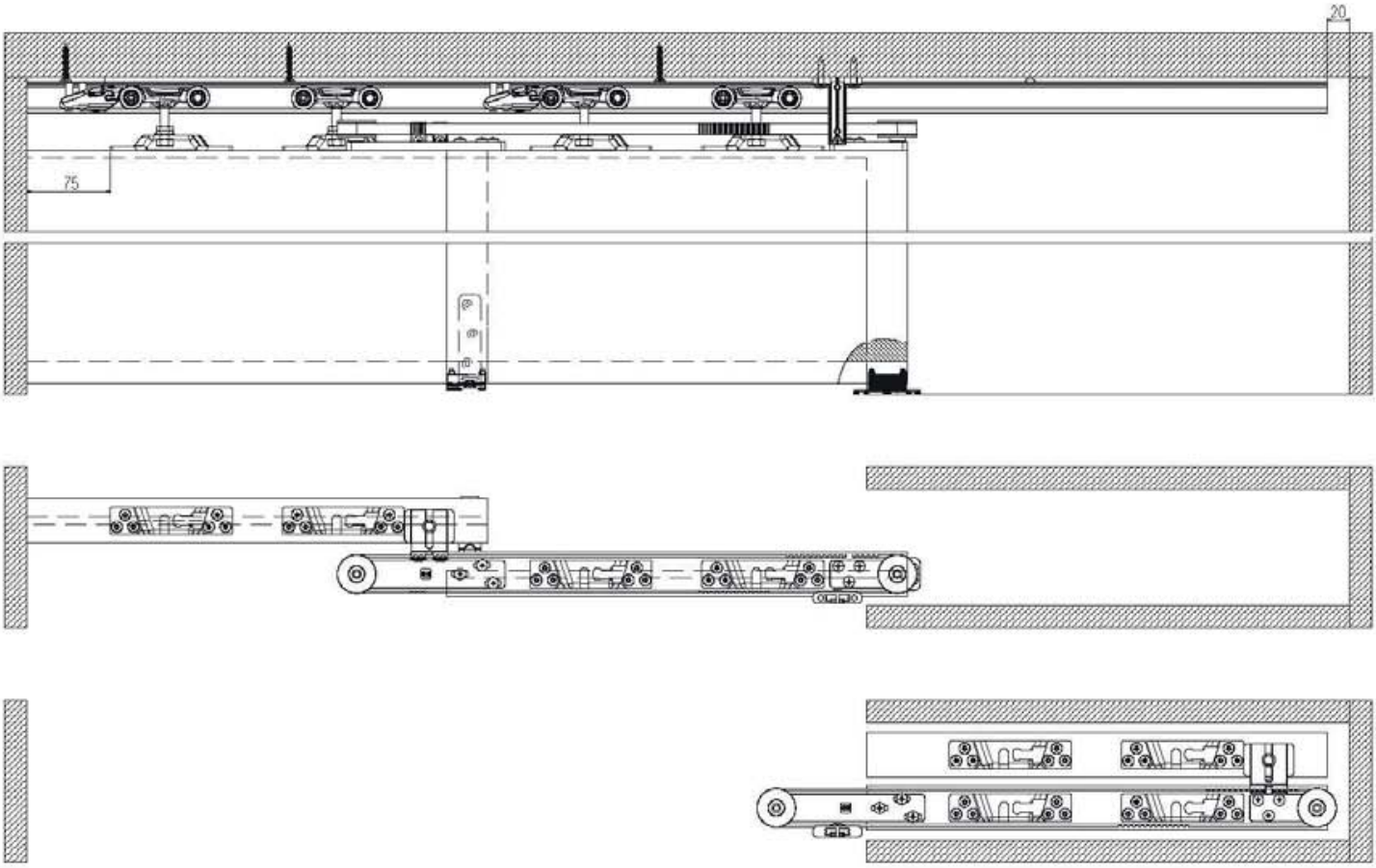

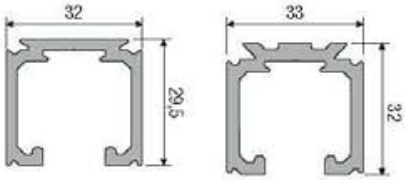

80 kg **120 kg**

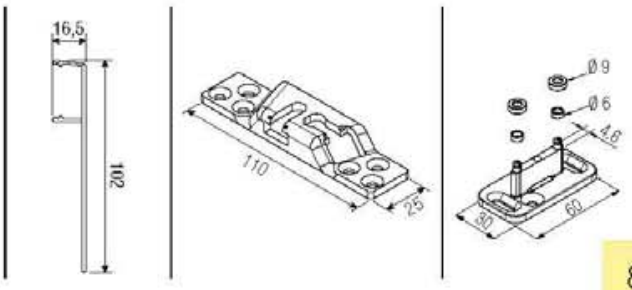

SYSTEM 0600/60

Holzschiebetür-Lösung für bündige Türen
Solution for a flush wooden sliding door
Schuifsysteem voor houten deuren met 3 mm ophanging

Patentiert
Patented
Gepatenteerd

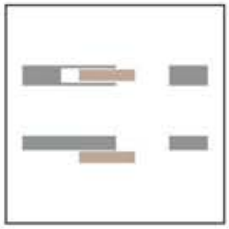

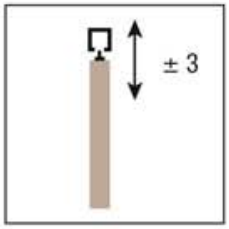

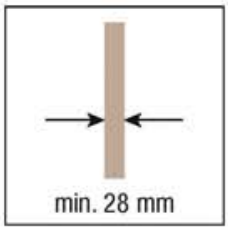

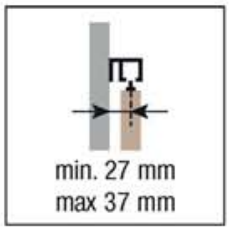

KIT Art. 0600 50

Laufwerk Tragkraft 60kg *Upper roller 60kg* Bovenste rol 60 kg	2 pcs
Befestigungsprofil *Retainer profile* Inwerkprofiel	2 pcs
Laufwagen-Befestigungsanker (Schraube nicht inbegriffen) *Suspension profile* *(Screw not included)* Ophang- en regelblokje (Schroef niet meegeleverd)	2 pcs
Einstellbare Bodenführung *Adjustable* *lower guide* Verstelbare vloergeleiding	1 pcs
Fangstopper *Stop brake* Rem	2 pcs
Verschlusskappe *In line closing cap* Afdekkap	2 pcs
Verschlusskappe mit Überlappung *Closing cap* Afdekkap	2 pcs
Inbusschlüssel *Valve seat wrench* Inbussleutel	1 pcs
Gabelschlüssel *Fork wrench* Inbussleutel	1 pcs

*Ersatzteile - *Spare parts - *Reserveonderdelen

Art. 0500 51 Laufwerk Tragkraft 60kg *Upper roller 60kg* Bovenste rol 60 kg	2 pcs
Art. 0600 51 Befestigungsprofil *Retainer profile* Inwerkprofiel	2 pcs
Art. 0600 52 Laufwagen-Befestigungsanker (Schraube nicht inbegriffen) *Suspension profile* *(Screw not included)* Ophang- en regelblokje (Schroef niet meegeleverd)	2 pcs
Art. 0500 13 Einstellbare Bodenführung *Adjustable lower guide* Verstelbare vloergeleiding	1 pcs
Art. 0500 12 Fangstopper *Stop brake* Rem	2 pcs
Art. 0600 54 F Verschlusskappe *In line closing cap* Afdekkap	2 pcs
Art. 0600 54 S Verschlusskappe mit Überlappung *Closing cap* Afdekkap	2 pcs
Art. 0500 58 Fixierplatten + Schrauben für Wandbefestigungsprofil 0500 F *Fixing plates + screws for* *0500 F hooking profile to a wall* Bevestigingsplaten + schroeven voor 0500 F hoekprofiel aan een wand	100 pcs

Passende Zubehöre
Compatible accessories
Bijpassende accessoires

Art. 0500 1 m 6 **Art. 0500 300** m 3 Alu-Laufschiene, gebohrt Tragkraft 60/80 kg, silbereloxiert (F1) *Drilled and anodised* *aluminium track 60/80kg* Geperforeerde rail van geanodiseerd aluminium 60/80kg	
Art. 0500 4 Wandbefestigungswinkel 60/80kg *Side mount 60/80 kg* Zijdelingse steun 60/80kg	
****Art. 0500 F 200** m 2 ****Art. 0500 F 300** m 3 ****Art. 0500 F 400** m 4 Wandbefestigung 60/80kg *Wall fixing 60/80 kg* Wandbevestiging 60/80 kg	
****Art. 0500 C 200** m 2 ****Art. 0500 C 300** m 3 ****Art. 0500 C 400** m 4 Zwischendecke Profil *False celling profile* Plafond profiellijst	
Art. 0500 61 Endkappen Alu-Laufschiene *Side closing rail* Zijdelingse sluiting rail	10 pcs
Art. 0500 62 Endkappen Wandbefestigung *Side closing wall fixing* Zijdelingse sluiting wandbevestiging	5+5 pcs

*Die Artikel in der Tabelle "Ersatzteile" können **nur** in den angegebenen Mengen bestellt werden.
**Nicht kompatibel mit den Artikeln 0500 4.
The articles in the table "Spare parts" are to be **only ordered in the indicated quantities.*
***Incompatible with article 0500 4.*
*Artikelen in de tabel "reserve onderdelen" kunnen **alleen** besteld worden in de aangegeven hoeveelheden.
**Niet te combineren met de artikelen 0500 4.

Ausführbare Schiebetür-Lösungen
Possible sliding solutions
Mogelijke oplossingen schuifdeuren

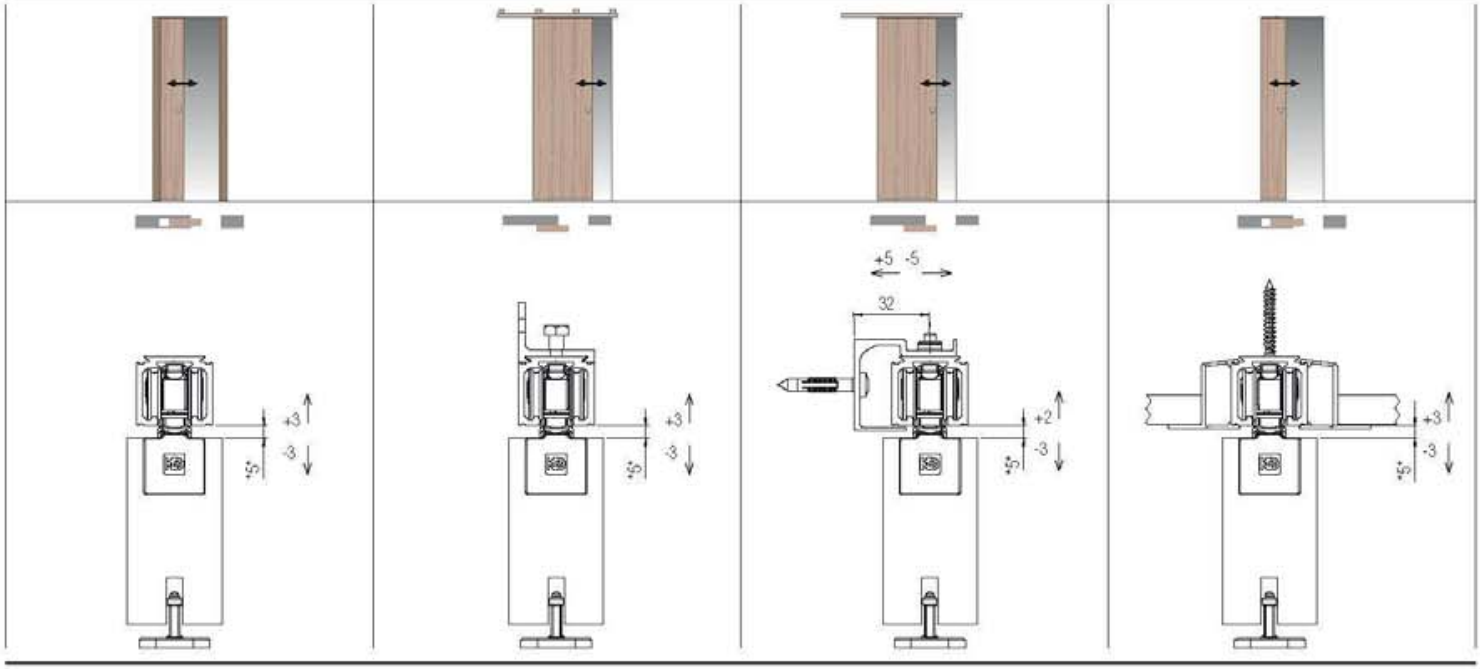

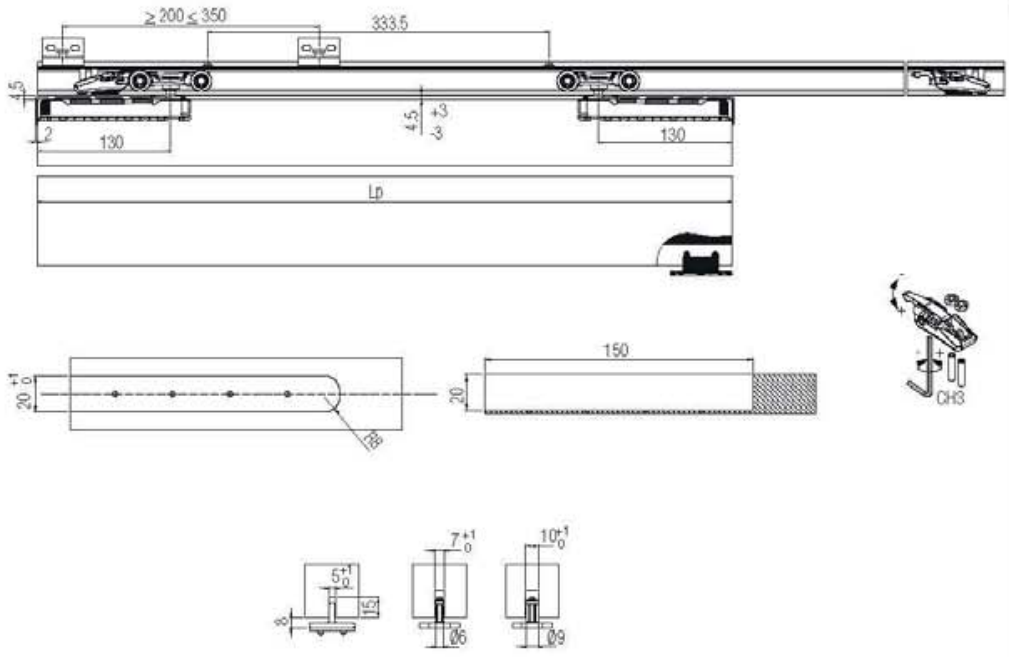

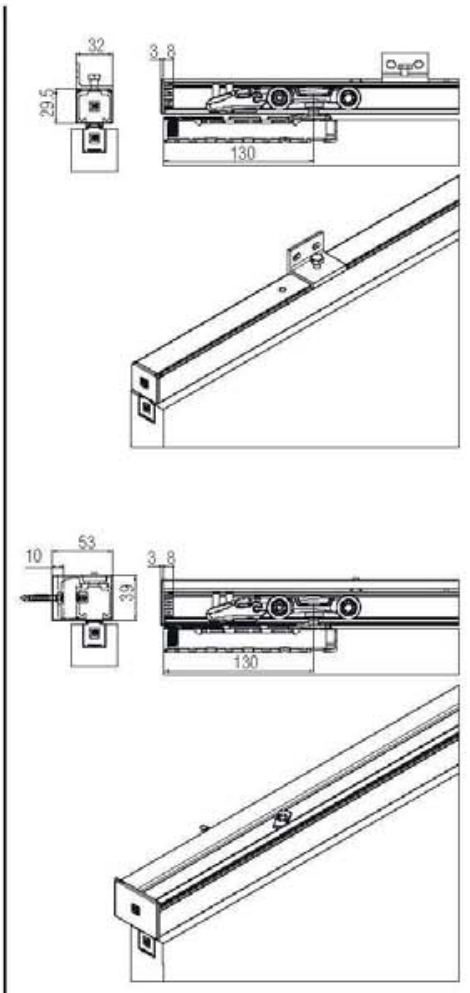

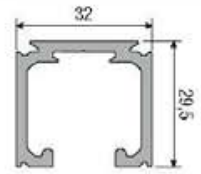

80 kg

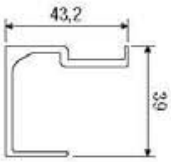

80 kg

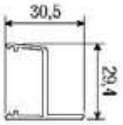

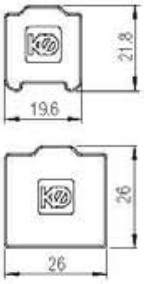

SYSTEM 0600/60 ABS

NEW

Holzschiebetür-Lösung für bündige Türen
Solution for a flush wooden sliding door
Schuifsysteem voor houten deuren met 3 mm ophanging

Patentiert
Patented
Gepatenteerd

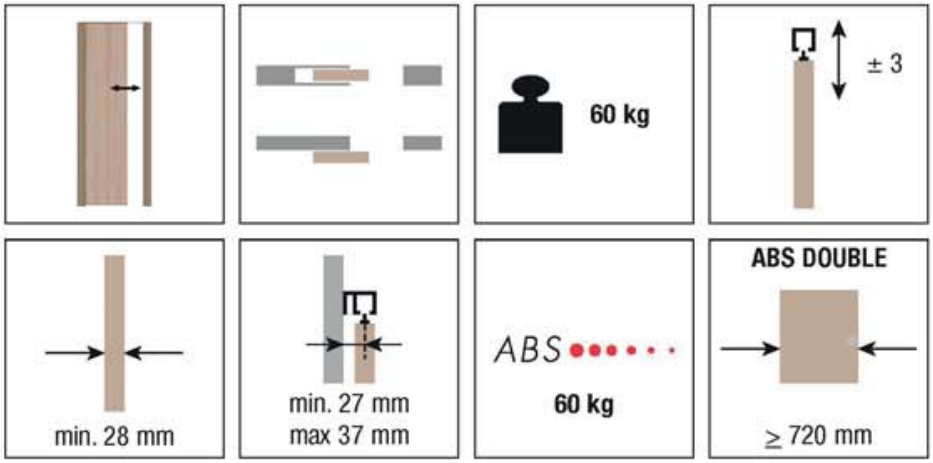

KIT Art. 0600 60 ABS

Laufwerk Tragkraft 60kg *Upper roller 60kg* Bovenste rol 60kg	1 pcs
Doppellaufwerk Tragkraft 60 kg mit ABS Dämpfung *Upper roller 60 kg. with double ABS* Bovenste rol 60 kg. met dubbele ABS	1 pcs
Befestigungsprofil *Retainer profile* Inwerkprofiel	2 pcs
Laufwagen-Befestigungsanker (Schraube nicht inbegriffen) *Suspension profile (Screw not included)* Ophang- en regelblokje (Schroef niet meegeleverd)	2 pcs
Einstellbare Bodenführung *Adjustable lower guide* Verstelbare vloergeleiding	1 pcs
Fangstopper *Stop brake* Rem	2 pcs
Aktivator ABS Dämpfung *ABS Activator* ABS activeringsdemping	2 pcs
Verschlusskappe *In line closing cap* Afdekkap	2 pcs
Verschlusskappe mit Überlappung *Closing cap* Afdekkap	2 pcs
Inbusschlüssel *Valve seat wrench* Inbussleutel	1 pcs
Gabelschlüssel *Fork wrench* Inbussleutel	1 pcs

*Ersatzteile - *Spare parts - *Reserveonderdelen

Art. 0500 51 Laufwerk Tragkraft 60kg *Upper roller 60kg* Bovenste rol 60 kg	2 pcs
Art. 0500 60 12 ABS Doppellaufwerk Tragkraft 60 kg mit ABS Dämpfung + Fangstopper + Aktivator ABS Dämpfung *Upper roller 60 kg. with double ABS* *+ Stop brake* *+ ABS Activator* Bovenste rol 60 kg. met dubbele ABS + Rem + ABS activeringsdemping	1 pcs 2 pcs 2 pcs
Art. 0600 51 Befestigungsprofil *Retainer profile* Inwerkprofiel	2 pcs
Art. 0600 52 Laufwagen-Befestigungsanker (Schraube nicht inbegriffen) *Suspension profile (Screw not included)* Ophang- en regelblokje (Schroef niet meegeleverd)	2 pcs
Art. 0500 13 Einstellbare Bodenführung *Adjustable lower guide* Verstelbare vloergeleiding	1 pcs
Art. 0600 54 F Verschlusskappe *In line closing cap* Afdekkap	2 pcs
Art. 0600 54 S Verschlusskappe mit Überlappung *Closing cap* Afdekkap	2 pcs
Art. 0500 58 Fixierplatten + Schrauben für Wandbefestigungsprofil 0500 F *Fixing plates + screws for 0500 F hooking profile to a wall* Bevestigingsplaten + schroeven voor 0500 F hoekprofiel aan een wand	100 pcs

Accessori compatibil - *Compatible accessories*
Bijpassende accessoires

Art. 0500 1 m 6
Art. 0500 300 m 3
Alu-Laufschiene, gebohrt
Tragkraft 60/80 kg, silbereloxiert (F1)
Drilled and anodised aluminium track 60/80kg
Geperforeerde rail van geanodiseerd aluminium 60/80kg

Art. 0500 4
Wandbefestigungswinkel 60/80kg
Side mount 60/80 kg
Zijdelingse steun 60/80kg

****Art. 0500 C 200** m 2
****Art. 0500 C 300** m 3
****Art. 0500 C 400** m 4
Zwischendecke Profil
False ceiling profile
Plafond profiellijst

****Art. 0500 F 200** m 2
****Art. 0500 F 300** m 3
****Art. 0500 F 400** m 4
Wandbefestigung 60/80kg
Wall fixing 60/80 kg
Wandbevestiging 60/80 kg

Art. 0500 61
Endkappen Alu-Laufschiene
Side closing rail
Zijdelingse sluiting rail
10 pcs

Art. 0500 62
Endkappen Wandbefestigung
Side closing wall fixing
Zijdelingse sluiting wandbevestiging
5+5 pcs

*Die Artikel in der Tabelle "Ersatzteile" können **nur** in den angegebenen Mengen bestellt werden.
**Nicht kompatibel mit den Artikeln 0500 4.
The articles in the table "Spare parts" are to be **only ordered in the indicated quantities.*
***Incompatible with article 0500 4.*
*Artikelen in de tabel "reserve onderdelen" kunnen **alleen** besteld worden in de aangegeven hoeveelheden.
**Niet te combineren met de artikelen 0500 4.

Ausführbare Schiebetür-Lösungen
Possible sliding solutions
Mogelijke oplossingen schuifdeuren

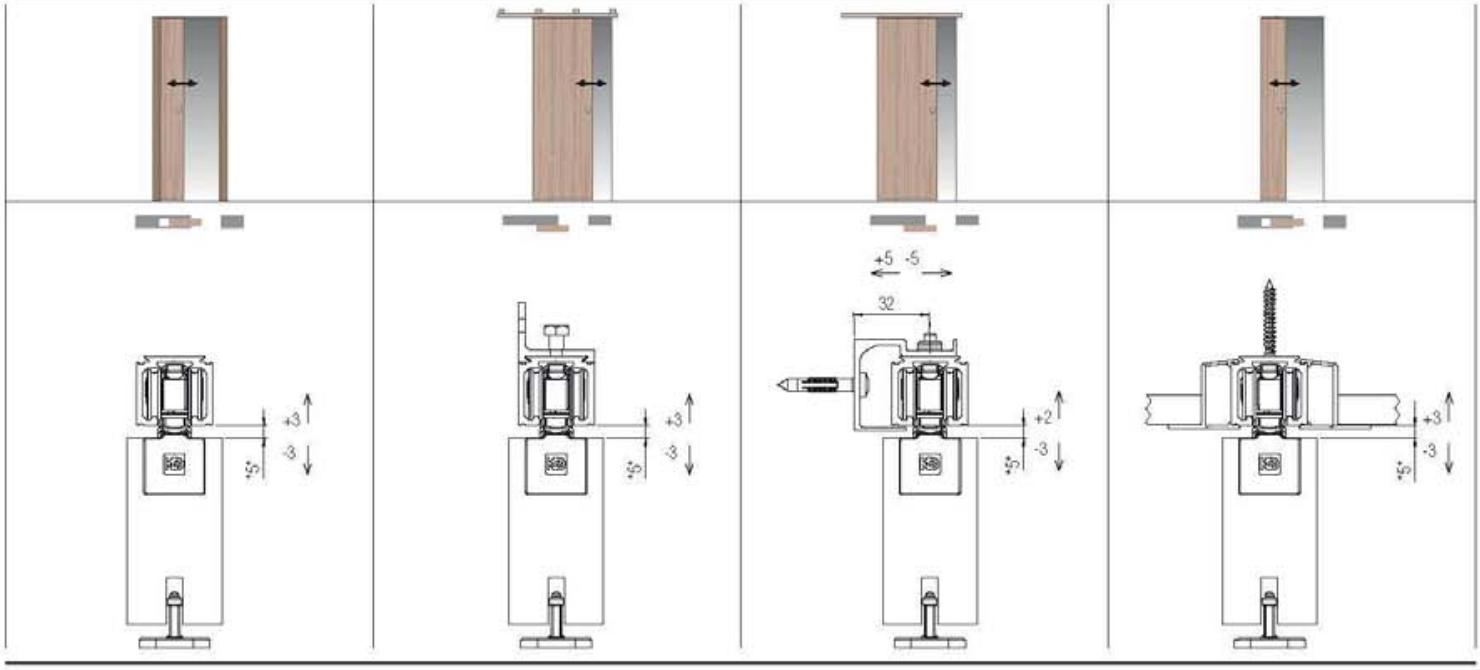

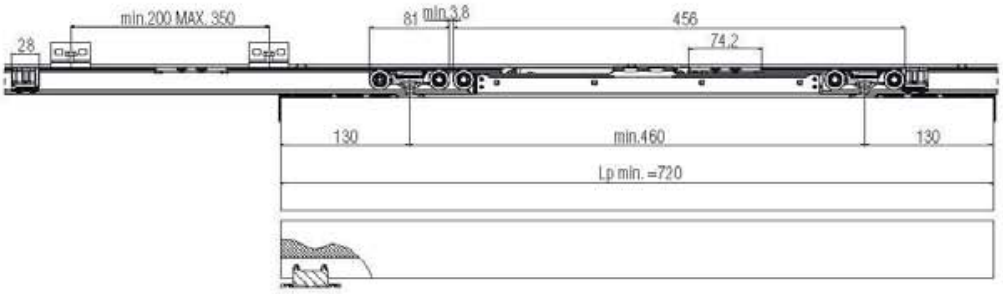

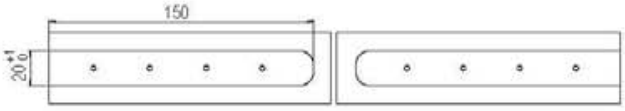

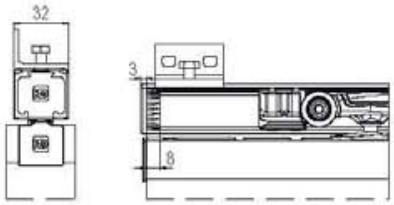

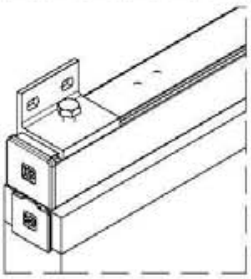

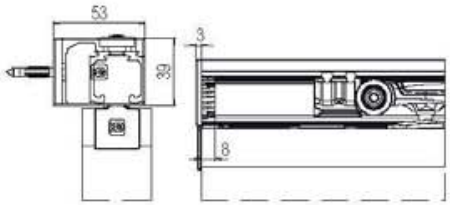

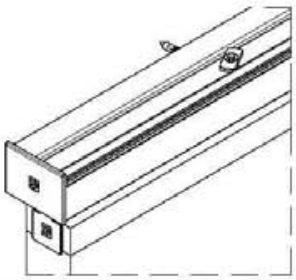

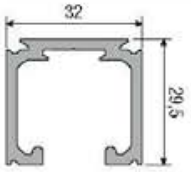

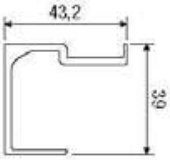

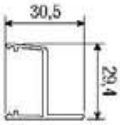

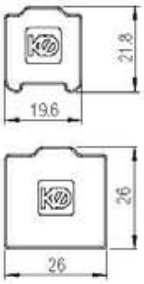

80 kg

80 kg

SYSTEM 0600/80/120

Holzschiebetür-Lösung für bündige Türen
Solution for a flush wooden sliding door
Schuifsysteem voor houten deuren met 3 mm ophanging

Patentiert
Patented
Gepatenteerd

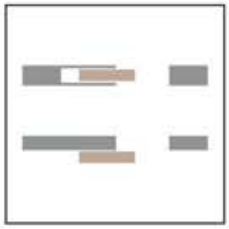

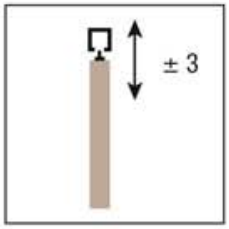

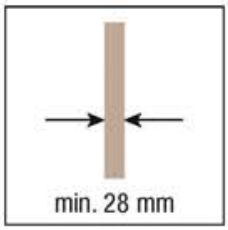

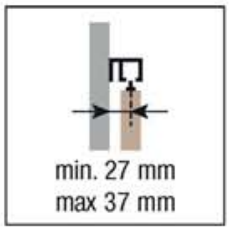

KIT Art. 0600 80

Laufwerk Tragkraft 80/120kg *Upper roller 80/120kg* Bovenste rol 80/120 kg	2 pcs
Befestigungsprofil *Retainer profile* Inwerkprofiel	2 pcs
Laufwagen-Befestigungsanker (Schraube nicht inbegriffen) *Suspension profile* *(Screw not included)* Ophang- en regelblokje (Schroef niet meegeleverd)	2 pcs
Einstellbare Bodenführung *Adjustable* *lower guide* Verstelbare vloergeleiding	1 pcs
Fangstopper *Stop brake* Rem	2 pcs
Verschlusskappe *In line closing cap* Afdekkap	2 pcs
Verschlusskappe mit Überlappung *Closing cap* Afdekkap	2 pcs
Inbusschlüssel *Valve seat wrench* Inbussleutel	1 pcs
Gabelschlüssel *Fork wrench* Inbussleutel	1 pcs

*Ersatzteile - *Spare parts - *Reserveonderdelen

Art. 0500 52 Laufwerk Tragkraft 80/120kg *Upper roller 80/120kg* Bovenste rol 80/120 kg	2 pcs
Art. 0600 51 Befestigungsprofil *Retainer profile* Inwerkprofiel	2 pcs
Art. 0600 52 Laufwagen-Befestigungsanker (Schraube nicht inbegriffen) *Suspension profile* *(Screw not included)* Ophang- en regelblokje (Schroef niet meegeleverd)	2 pcs
Art. 0500 13 Einstellbare Bodenführung *Adjustable lower guide* Verstelbare vloergeleiding	1 pcs
Art. 0500 12 Fangstopper *Stop brake* Rem	2 pcs
Art. 0600 54 F Verschlusskappe *In line closing cap* Afdekkap	2 pcs
Art. 0600 54 S Verschlusskappe mit Überlappung *Closing cap* Afdekkap	2 pcs
Art. 0500 58 Fixierplatten + Schrauben für Wandbefestigungsprofil 0500 F *Fixing plates + screws for* *0500 F hooking profile to a wall* Bevestigingsplaten + schroeven voor 0500 F hoekprofiel aan een wand	100 pcs

Passende Zubehöre
Compatible accessories
Bijpassende accessoires

Art. 0500 1 m 6 **Art. 0500 300** m 3 Alu-Laufschiene, gebohrt Tragkraft 60/80 kg, silbereloxiert (F1) *Drilled and anodised* *aluminium track 60/80kg* Geperforeerde rail van geanodiseerd aluminium 60/80kg	
Art. 0500 10 m 6 **Art. 0500 10 300** m 3 Alu-Laufschiene, gebohrt Tragkraft 120 kg, silbereloxiert (F1) *Drilled and anodised* *aluminium track 120kg* Geperforeerde rail van geanodiseerd aluminium 120kg	
Art. 0500 4 Wandbefestigungswinkel 60/80kg *Side mount 60/80 kg* Zijdelingse steun 60/80kg	
Art. 0500 5 Wandbefestigungswinkel 120kg *Side mount 120 kg* Zijdelingse steun 120kg	
****Art. 0500 F 200** m 2 ****Art. 0500 F 300** m 3 ****Art. 0500 F 400** m 4 Wandbefestigung 60/80kg *Wall fixing 60/80 kg* Wandbevestiging 60/80 kg	
****Art. 0500 F 10** m 6 ****Art. 0500 F 10 300** m 3 Wandbefestigung 120kg *Wall fixing 120 kg* Wandbevestiging 120 kg	
****Art. 0500 C 200** m 2 ****Art. 0500 C 300** m 3 ****Art. 0500 C 400** m 4 Zwischendecke Profil *False ceiling profile* Plafond profiellijst	
Art. 0500 61 Endkappen Alu-Laufschiene *Side closing rail* Zijdelingse sluiting rail	10 pcs
Art. 0500 62 Endkappen Wandbefestigung *Side closing wall fixing* Zijdelingse sluiting wandbevestiging	5+5 pcs

*Die Artikel in der Tabelle "Ersatzteile" können **nur** in den angegebenen Mengen bestellt werden.
**Nicht kompatibel mit den Artikeln 0500 4 und 0500 5.
The articles in the table "Spare parts" are to be **only ordered in the indicated quantities.*
***Incompatible with article 0500 4 and 0500 5.*
*Artikelen in de tabel "reserve onderdelen" kunnen **alleen** besteld worden in de aangegeven hoeveelheden.
**Niet te combineren met de artikelen 0500 4 en 0500 5.

Ausführbare Schiebetür-Lösungen
Possible sliding solutions
Mogelijke oplossingen schuifdeuren

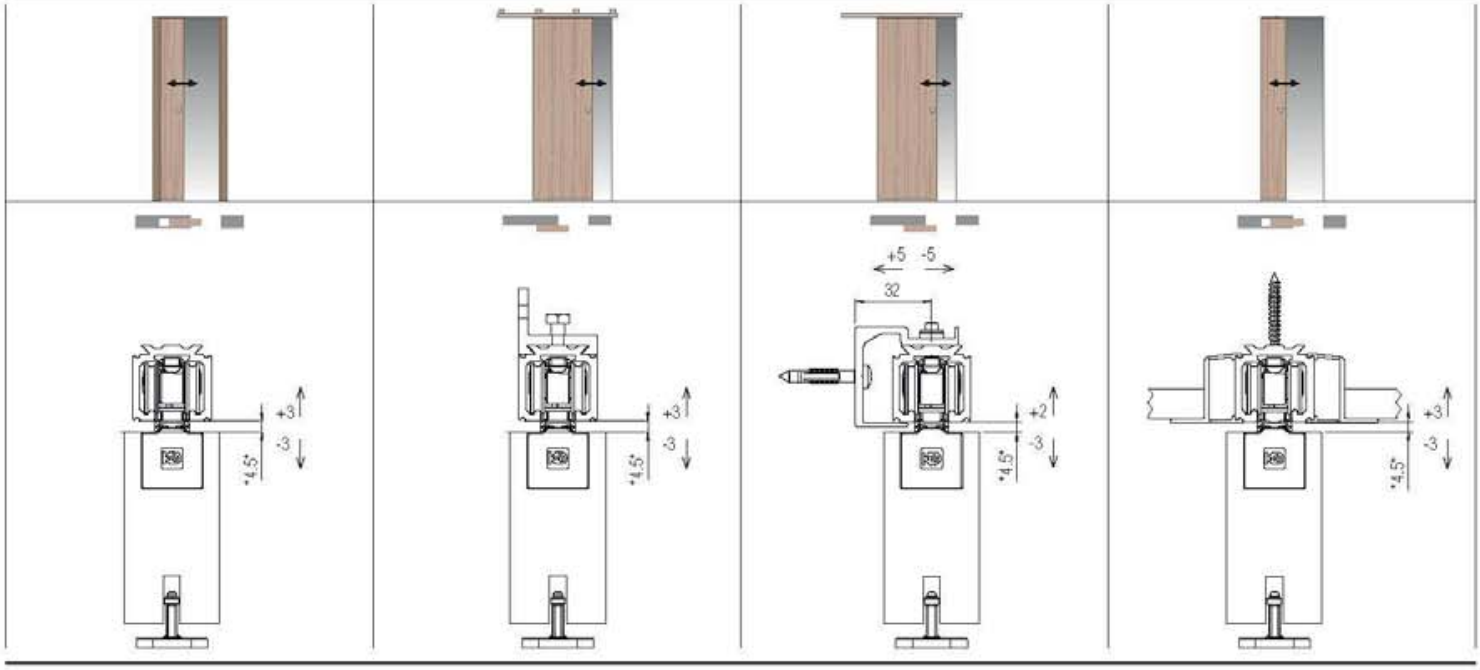

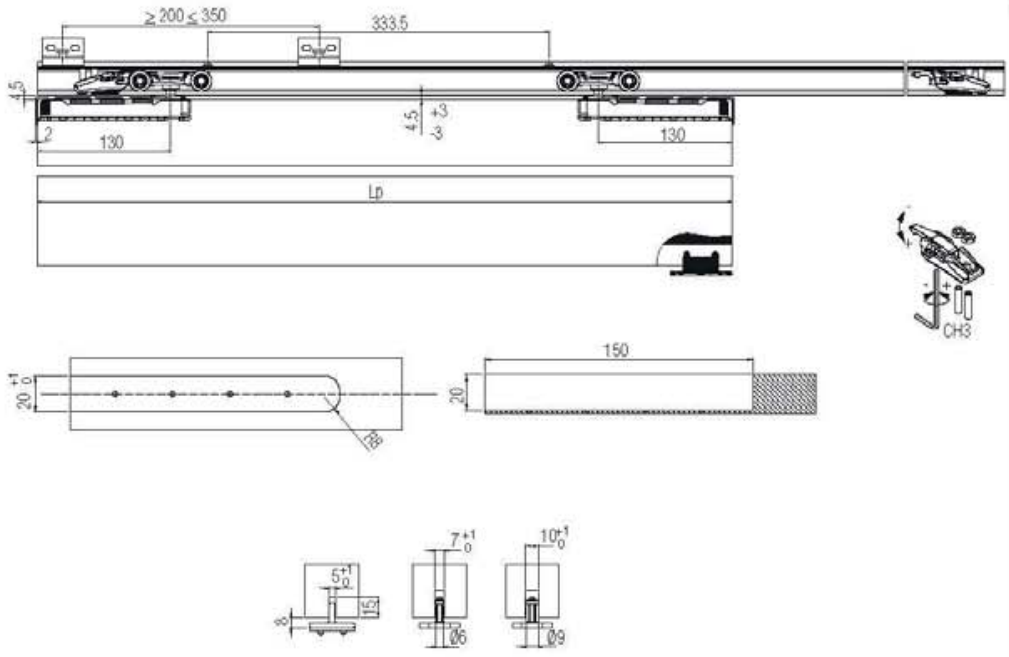

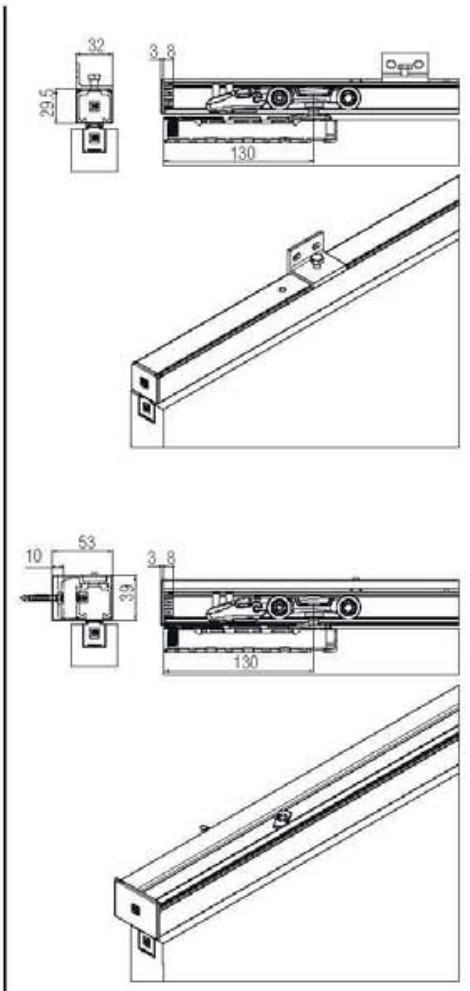

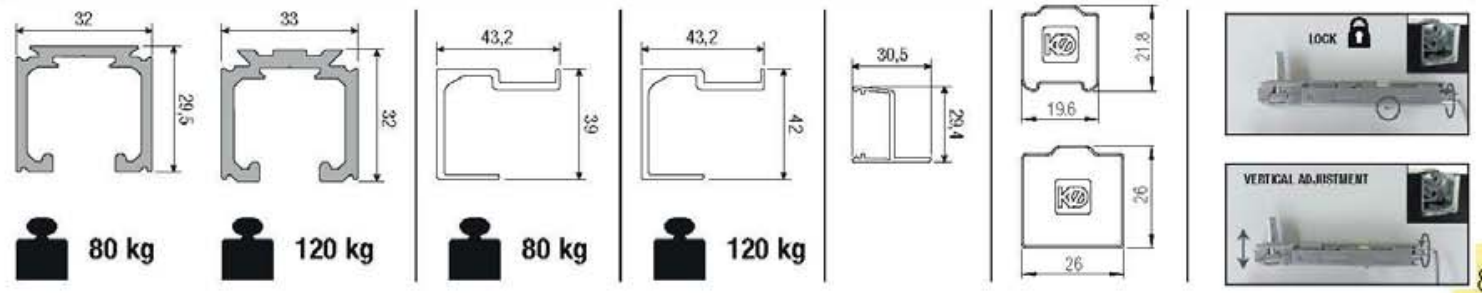

SYSTEM 0600/80/120 ABS

NEW

Holzschiebetür-Lösung für bündige Türen
Solution for a flush wooden sliding door
Schuifsysteem voor houten deuren met 3 mm ophanging

Patentiert
Patented
Gepatenteerd

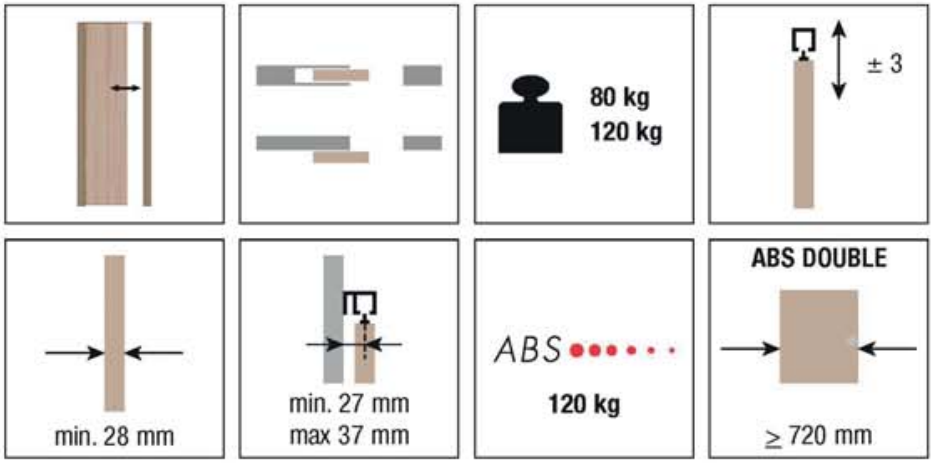

KIT Art. 0600 120 ABS

Laufwerk Tragkraft 80/120kg *Upper roller 80/120kg* Bovenste rol 80/120 kg	1 pcs
Doppellaufwerk Tragkraft 80/120 kg mit ABS Dämpfung *Upper roller 80/120 kg.* *with double ABS* Bovenste rol 80/120 kg. met dubbele ABS	1 pcs
Befestigungsprofil *Retainer profile* Inwerkprofiel	2 pcs
Laufwagen-Befestigungsanker (Schraube nicht inbegriffen) *Suspension profile* *(Screw not included)* Ophang- en regelblokje (Schroef niet meegeleverd)	2 pcs
Einstellbare Bodenführung *Adjustable lower guide* Verstelbare vloergeleiding	1 pcs
Fangstopper *Stop brake* Rem	2 pcs
Aktivator ABS Dämpfung *ABS Activator* ABS activeringsdemping	2 pcs
Verschlusskappe *In line closing cap* Afdekkap	2 pcs
Verschlusskappe mit Überlappung *Closing cap* Afdekkap	2 pcs
Inbusschlüssel *Valve seat wrench* Inbussleutel	1 pcs
Gabelschlüssel *Fork wrench* Inbussleutel	1 pcs

*Ersatzteile - *Spare parts - *Reserveonderdelen

Art. 0500 52 Laufwerk Tragkraft 80/120kg *Upper roller 80/120kg* Bovenste rol 80/120 kg	2 pcs
Art. 0500 120 12 ABS Doppellaufwerk Tragkraft 80/120 kg mit ABS Dämpfung + Fangstopper + Aktivator ABS Dämpfung *Upper roller 80/120 kg.* *with double ABS* *+ Stop brake* *+ ABS Activator* Bovenste rol 80/120 kg. met dubbele ABS + Rem + ABS activeringsdemping	1 pcs 2 pcs 2 pcs
Art. 0600 51 Befestigungsprofil *Retainer profile* Inwerkprofiel	2 pcs
Art. 0600 52 Laufwagen-Befestigungsanker (Schraube nicht inbegriffen) *Suspension profile* *(Screw not included)* Ophang- en regelblokje (Schroef niet meegeleverd)	2 pcs
Art. 0500 13 Einstellbare Bodenführung *Adjustable lower guide* Verstelbare vloergeleiding	1 pcs
Art. 0600 54 F Verschlusskappe *In line closing cap* Afdekkap	2 pcs
Art. 0600 54 S Verschlusskappe mit Überlappung *Closing cap* Afdekkap	2 pcs
Art. 0500 58 Fixierplatten + Schrauben für Wandbefestigungsprofil 0500 F *Fixing plates + screws for* *0500 F hooking profile to a wall* Bevestigingsplaten + schroeven voor 0500 F hoekprofiel aan een wand	100 pcs

Passende Zubehöre
Compatible accessories
Bijpassende accessoires

Art. 0500 1 m 6
Art. 0500 300 m 3
Alu-Laufschiene, gebohrt
Tragkraft 60/80 kg, silbereloxiert (F1)
Drilled and anodised
aluminium track 60/80kg
Geperforeerde rail van
geanodiseerd aluminium 60/80kg

Art. 0500 10 m 6
Art. 0500 10 300 m 3
Alu-Laufschiene, gebohrt
Tragkraft 120 kg, silbereloxiert (F1)
Drilled and anodised
aluminium track 120kg
Geperforeerde rail van
geanodiseerd aluminium 120kg

Art. 0500 4
Wandbefestigungswinkel 60/80kg
Side mount 60/80 kg
Zijdelingse steun 60/80kg

Art. 0500 5
Wandbefestigungswinkel 120kg
Side mount 120 kg
Zijdelingse steun 120kg

****Art. 0500 F 200** m 2
****Art. 0500 F 300** m 3
****Art. 0500 F 400** m 4
Wandbefestigung 60/80kg
Wall fixing 60/80 kg
Wandbevestiging 60/80 kg

****Art. 0500 F 10** m 6
****Art. 0500 F 10 300** m 3
Wandbefestigung 120kg
Wall fixing 120 kg
Wandbevestiging 120 kg

****Art. 0500 C 200** m 2
****Art. 0500 C 300** m 3
****Art. 0500 C 400** m 4
Zwischendecke Profil
False ceiling profile
Plafond profiellijst

Art. 0500 61
Endkappen Alu-Laufschiene
Side closing rail
Zijdelingse sluiting rail — 10 pcs

Art. 0500 62
Endkappen Wandbefestigung
Side closing wall fixing
Zijdelingse sluiting wandbevestiging — 5+5 pcs

*Die Artikel in der Tabelle "Ersatzteile" können **nur** in den angegebenen Mengen bestellt werden.
**Nicht kompatibel mit den Artikeln 0500 4 und 0500 5.
The articles in the table "Spare parts" are to be **only ordered in the indicated quantities.*
***Incompatible with article 0500 4 and 0500 5.*
*Artikelen in de tabel "reserve onderdelen" kunnen **alleen** besteld worden in de aangegeven hoeveelheden.
**Niet te combineren met de artikelen 0500 4 en 0500 5.

Ausführbare Schiebetür-Lösungen
Possible sliding solutions
Mogelijke oplossingen schuifdeuren

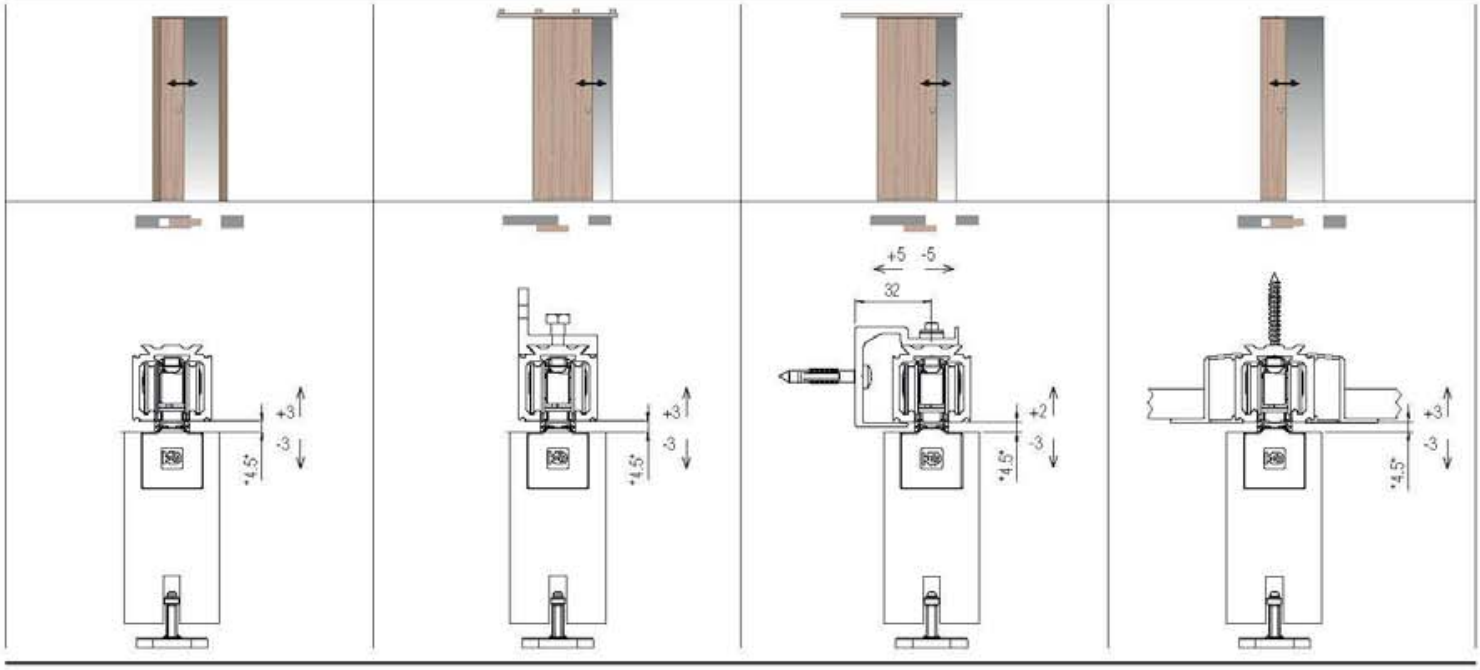

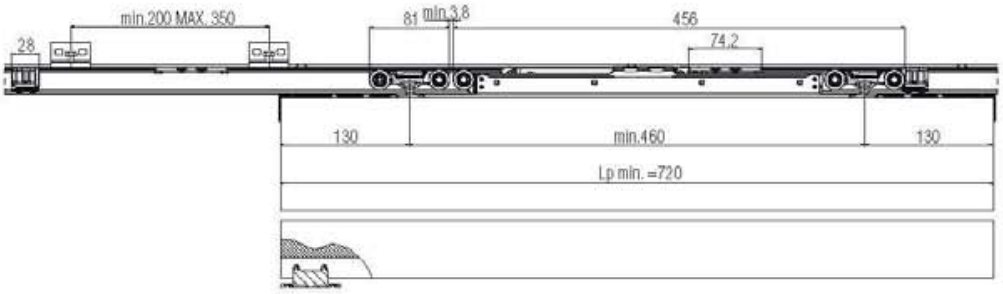

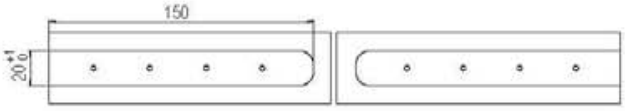

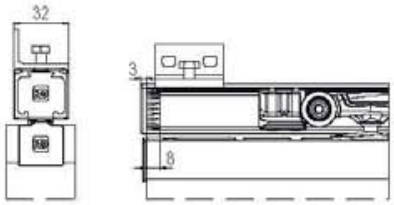

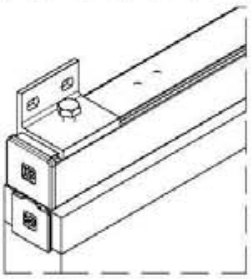

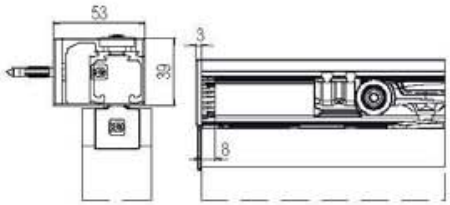

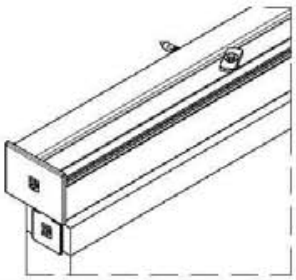

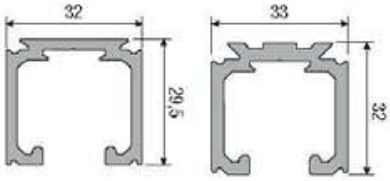

80 kg

120 kg

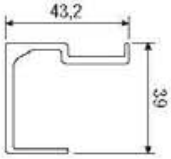

80 kg

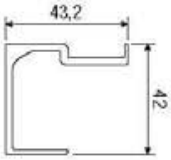

120 kg

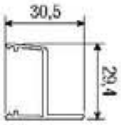

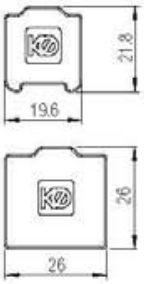

SYSTEM 0600/100

Pat-Pending

Holzschiebetür-Lösung für bündige Türen
Solution for a flush wooden sliding door
Schuifsysteem voor houten deuren met 3 mm ophanging

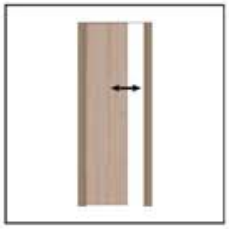

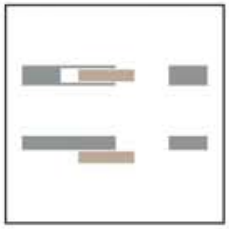

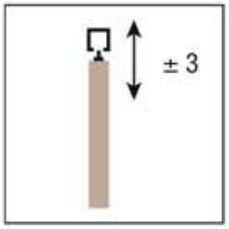

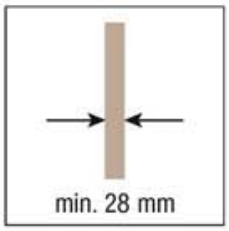

KIT Art. 0600 500

Laufwerk Tragkraft 100kg *Upper roller 100kg* Bovenste rol 100 kg	2 pcs
Befestigungsprofil *Retainer profile* Inwerkprofiel	2 pcs
Laufwagen-Befestigungsanker (Schraube nicht inbegriffen) *Suspension profile* *(Screw not included)* Ophang- en regelblokje (Schroef niet meegeleverd)	2 pcs
Einstellbare Bodenführung *Adjustable lower guide* Verstelbare vloergeleiding	1 pcs
Fangstopper *Stop brake* Rem	1 pcs
Verschlusskappe *In line closing cap* Afdekkap	2 pcs
Verschlusskappe mit Überlappung *Closing cap* Afdekkap	2 pcs
Gummianschlagspuffer *Rubber bumper* Slagbumper	2 pcs
Inbusschlüssel *Valve seat wrench* Inbussleutel	1 pcs
Gabelschlüssel *Fork wrench* Inbussleutel	1 pcs

KIT Art. 0600 500.1

Laufwerk Tragkraft 100kg *Upper roller 100kg* Bovenste rol 100 kg	2 pcs
Befestigungsprofil *Retainer profile* Inwerkprofiel	2 pcs
Laufwagen-Befestigungsanker (Schraube nicht inbegriffen) *Suspension profile* *(Screw not included)* Ophang- en regelblokje (Schroef niet meegeleverd)	2 pcs
Einstellbare Bodenführung *Adjustable lower guide* Verstelbare vloergeleiding	1 pcs
Fangstopper *Stop brake* Rem	2 pcs
Verschlusskappe *In line closing cap* Afdekkap	2 pcs
Verschlusskappe mit Überlappung *Closing cap* Afdekkap	2 pcs
Inbusschlüssel *Valve seat wrench* Inbussleutel	1 pcs
Gabelschlüssel *Fork wrench* Inbussleutel	1 pcs

*Ersatzteile - *Spare parts - *Reserveonderdelen

Art. 0810 53 Laufwerk Tragkraft 100kg *Upper roller 100kg* Bovenste rol 100kg	2 pcs
Art. 0600 51 Befestigungsprofil *Retainer profile* Inwerkprofiel	1 pcs
Art. 0600 52 Laufwagen-Befestigungsanker (Schraube nicht inbegriffen) *Suspension profile* *(Screw not included)* Ophang- en regelblokje (Schroef niet meegeleverd)	2 pcs
Art. 0500 13 Einstellbare Bodenführung *Adjustable lower guide* Verstelbare vloergeleiding	2 pcs
Art. 0810 80x600 Fangstopper *Stop brake* Rem	1 pcs
Art. 0600 54 F Verschlusskappe *In line closing cap* Afdekkap	2 pcs
Art. 0600 54 S Verschlusskappe mit Überlappung *Closing cap* Afdekkap	2 pcs
Art. 0810 52 Gummianschlagspuffer *Rubber bumper* Slagbumper	2 pcs

Passende Zubehöre
Compatible accessories
Bijpassende accessoires

Art. 0810 80X200 m 2
Art. 0810 80X400 m 6
Art. 0810 80X900 m 3

Alu-Laufschiene, gebohrt
Tragkraft 100 kg,
silbereloxiert (F1)
Drilled and anodised
aluminium track
100 kg
Geperforeerde
aluminium rail,
draagkracht 100 kg

*Die Artikel in der Tabelle "Ersatzteile" können **nur** in den angegebenen Mengen bestellt werden.
The articles in the table "Spare parts" are to be **only ordered in the indicated quantities.*
*Artikelen in de tabel "reserve onderdelen" kunnen **alleen** besteld worden in de aangegeven hoeveelheden.

Ausführbare Schiebetür-Lösungen
Possible sliding solutions
Mogelijke oplossingen schuifdeuren

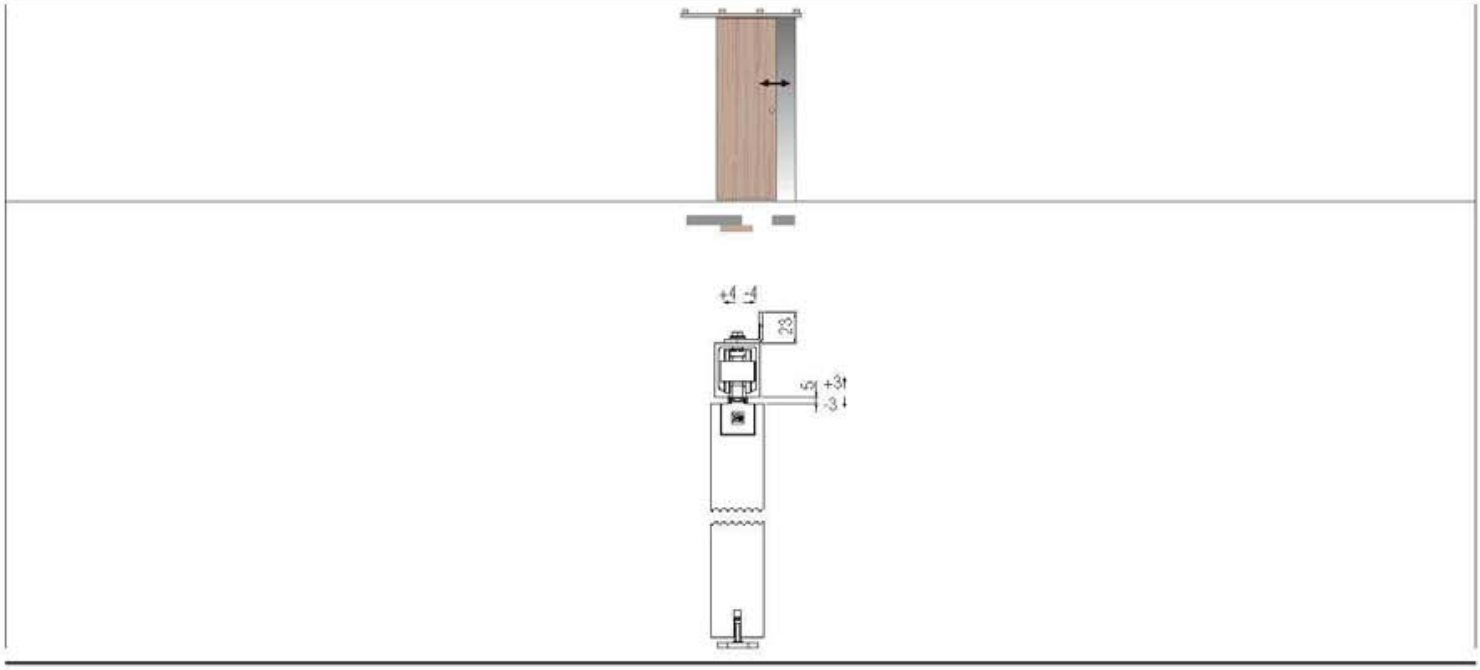

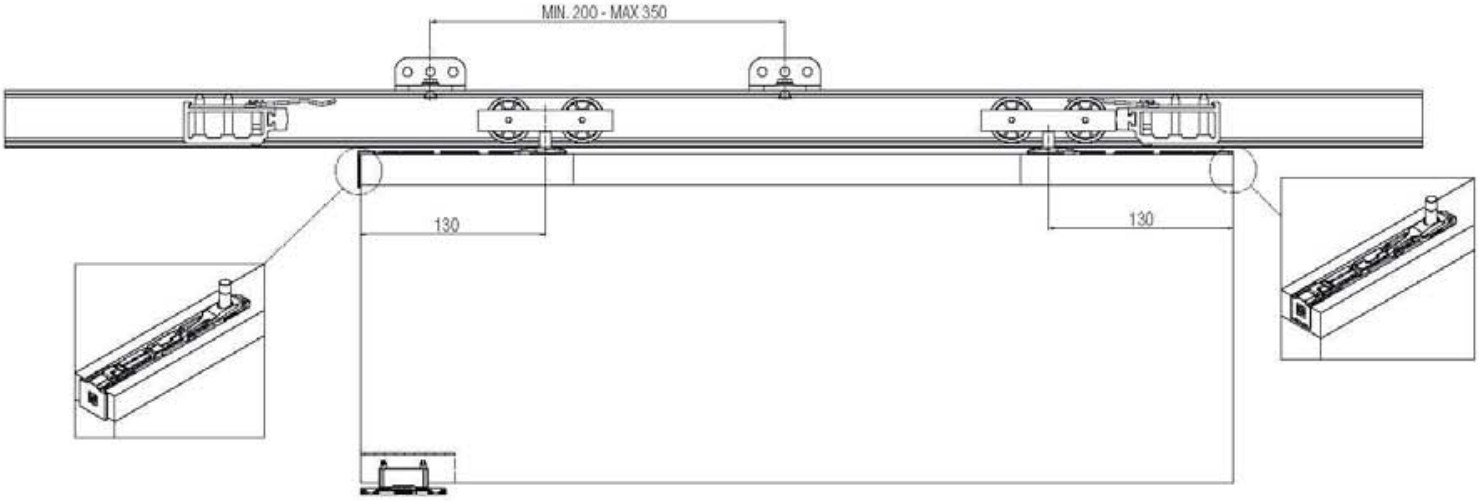

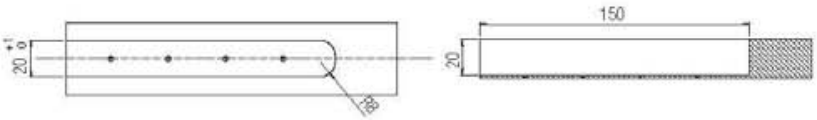

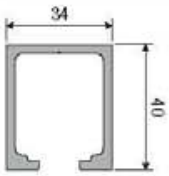

100 kg

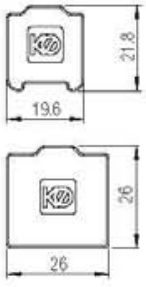

SYSTEM 0800/60

Schiebetürsystem für Holztüren
Sliding system for wooden doors
Schuifsysteem voor houten deuren

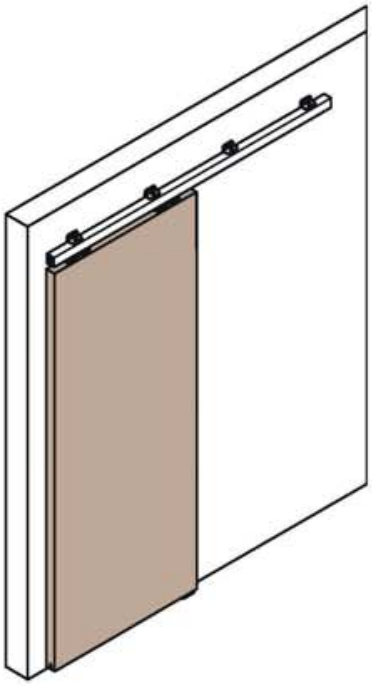

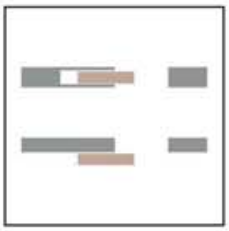

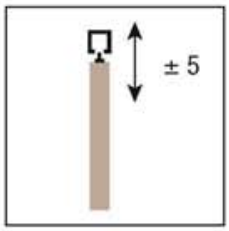

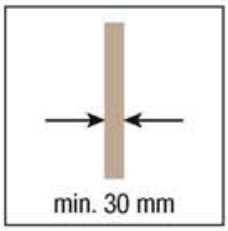

KIT Art. 0800 3

Laufwerk Tragkraft *Upper roller* Bovenste rol	2 pcs
Befestigungslasche Laufwerk *Double hooking door bracket* Bevestigingssteun loopwerk	2 pcs
Tragschraube *Support screw for roller (hanger)* Ophangschroef met bevestiging en instelmoer	2 pcs
Einstellbare Bodenführung *Adjustable lower guide* Verstelbare vloergeleiding	1 pcs
Fangstopper *Stop brake* Rem	2 pcs
Inbusschlüssel *Valve seat wrench* Inbussleutel	1 pcs
Gabelschlüssel *Fork wrench* Inbussleutel	1 pcs

*Ersatzteile - *Spare parts - *Reserveonderdelen

Art. 0800 51 Laufwerk Tragkraft *Upper roller* Bovenste rol	2 pcs
Art. 0500 55 Befestigungslasche Laufwerk *Double hooking door bracket* Bevestigingssteun loopwerk	2 pcs
Art. 0500 13 Einstellbare Bodenführung *Adjustable lower guide* Verstelbare vloergeleiding	1 pcs
Art. 0800 4 Fangstopper *Stop brake* Rem	2 pcs
Art. 0500 54 Tragschraube *Support screw for roller (hanger)* Ophangschroef met bevestiging en instelmoer	2 pcs

Passende Zubehöre
Compatible accessories
Bijpassende accessoires

Art. 0800 1 m 6
Art. 0800 2 m 3
Alu-Laufschiene, gebohrt
Tragkraft 60 kg,
silbereloxiert (F1)
Drilled and anodised aluminium track, capacity 60 kg
Geperforeerde rail van geanodiseerd aluminium, draagkracht 60 kg

Art. 0800 5
Wandbefestigungswinkel, 60 kg
Side mount 60 kg
Zijdelingse steun 60 kg

*Die Artikel in der Tabelle "Ersatzteile" können **nur** in den angegebenen Mengen bestellt werden.
The articles in the table "Spare parts" are to be **only ordered in the indicated quantities.*
*Artikelen in de tabel "reserve onderdelen" kunnen **alleen** besteld worden in de aangegeven hoeveelheden.

Ausführbare Schiebetür-Lösungen
Possible sliding solutions
Mogelijke oplossingen schuifdeuren

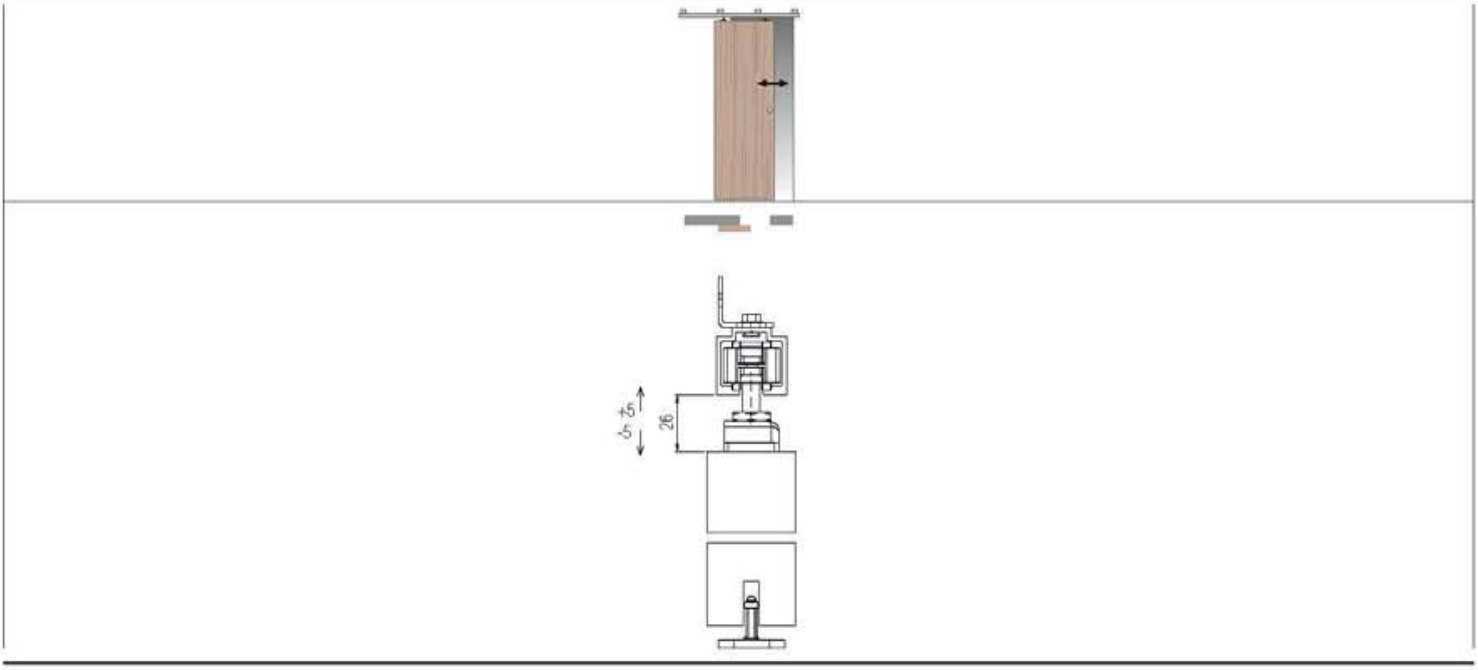

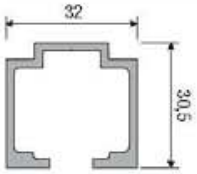

60 kg

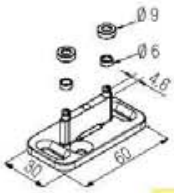

SYSTEM 0810/100

Schiebetürsystem für Holztüren
Sliding system for wooden doors
Schuifsysteem voor houten deuren

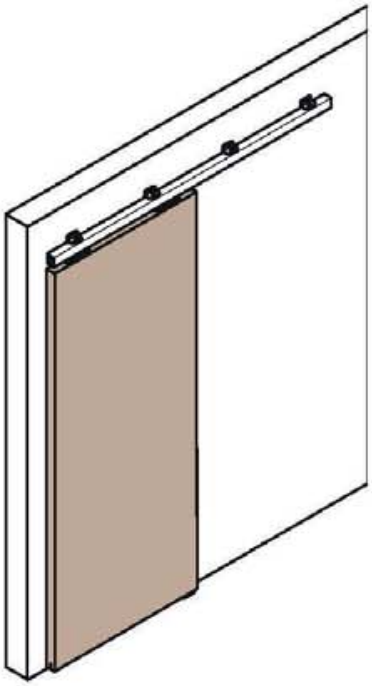

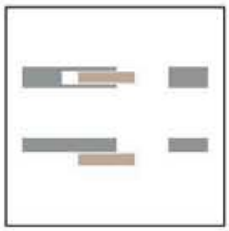

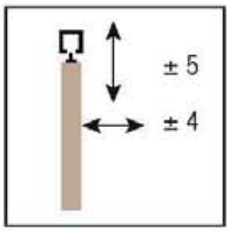

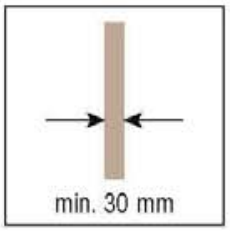

KIT Art. 0810 80x500

Laufwerk Tragkraft *Upper roller* Bovenste rol	2 pcs
Befestigungslasche Laufwerk *Double hooking door bracket* Bevestigingssteun loopwerk	2 pcs
Tragschraube *Support screw for roller (hanger)* Ophangschroef met bevestiging en instelmoer	2 pcs
Einstellbare Bodenführung *Adjustable lower guide* Verstelbare vloergeleiding	1 pcs
Fangstopper *Stop brake* Rem	1 pcs
Gummianschlagspuffer *Rubber bumper* Slagbumper	1 pcs
Inbusschlüssel *Valve seat wrench* Inbussleutel	1 pcs
Gabelschlüssel *Fork wrench* Inbussleutel	1 pcs

KIT Art. 0810 80x300

Laufwerk Tragkraft *Upper roller* Bovenste rol	2 pcs
Befestigungslasche Laufwerk *Double hooking door bracket* Bevestigingssteun loopwerk	2 pcs
Tragschraube *Support screw for roller (hanger)* Ophangschroef met bevestiging en instelmoer	2 pcs
Einstellbare Bodenführung *Adjustable lower guide* Verstelbare vloergeleiding	1 pcs
Fangstopper *Stop brake* Rem	2 pcs
Inbusschlüssel *Valve seat wrench* Inbussleutel	1 pcs
Gabelschlüssel *Fork wrench* Inbussleutel	1 pcs

*Ersatzteile - *Spare parts - *Reserveonderdelen

Art. 0810 53 Laufwerk Tragkraft *Upper roller* Bovenste rol	2 pcs
Art. 0500 55 Befestigungslasche Laufwerk *Double hooking door bracket* Bevestigingssteun loopwerk	2 pcs
Art. 0810 51 Tragschraube *Support screw for roller (hanger)* Ophangschroef met bevestiging en instelmoer	2 pcs
Art. 0500 13 Einstellbare Bodenführung *Adjustable lower guide* Verstelbare vloergeleiding	1 pcs
Art. 0810 80X600 Fangstopper *Stop brake* Rem	1 pcs
Art. 0810 52 Gummianschlagspuffer *Rubber bumper* Slagbumper	2 pcs

Passende Zubehöre
Compatible accessories
Bijpassende accessoires

Art. 0810 80X400 m 6
Art. 0810 80X200 m 2
Art. 0810 80X900 m 3
Alu-Laufschiene, gebohrt
Tragkraft 100 kg,
silbereloxiert (F1)
Drilled and anodised aluminium track
100 kg
Geperforeerde aluminium rail,
draagkracht 100 kg

Art. 0810 80X700
Wandbefestigungswinkel,
100 kg
Side mount
100 kg
Zijdelingse steun 100 kg

*Die Artikel in der Tabelle "Ersatzteile" können **nur** in den angegebenen Mengen bestellt werden.
The articles in the table "Spare parts" are to be **only ordered in the indicated quantities.*
*Artikelen in de tabel "reserve onderdelen" kunnen **alleen** besteld worden in de aangegeven hoeveelheden.

Ausführbare Schiebetür-Lösungen
Possible sliding solutions
Mogelijke oplossingen schuifdeuren

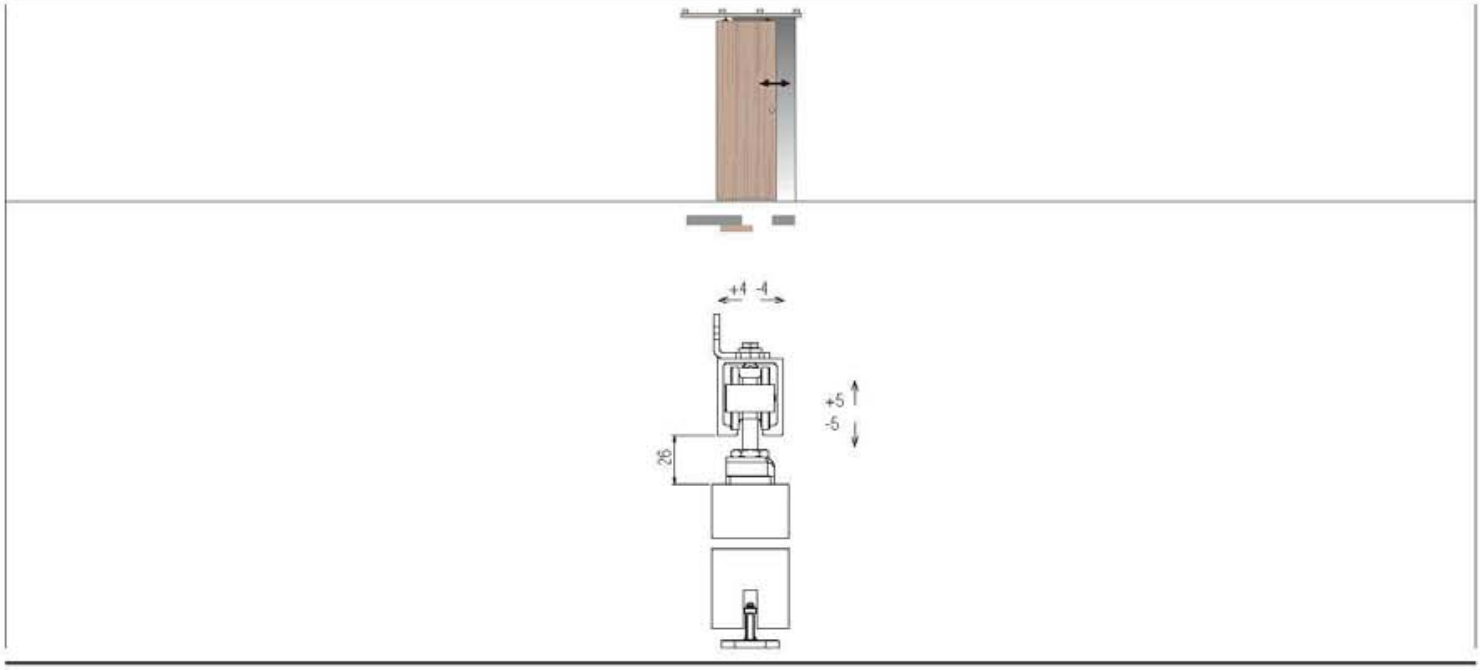

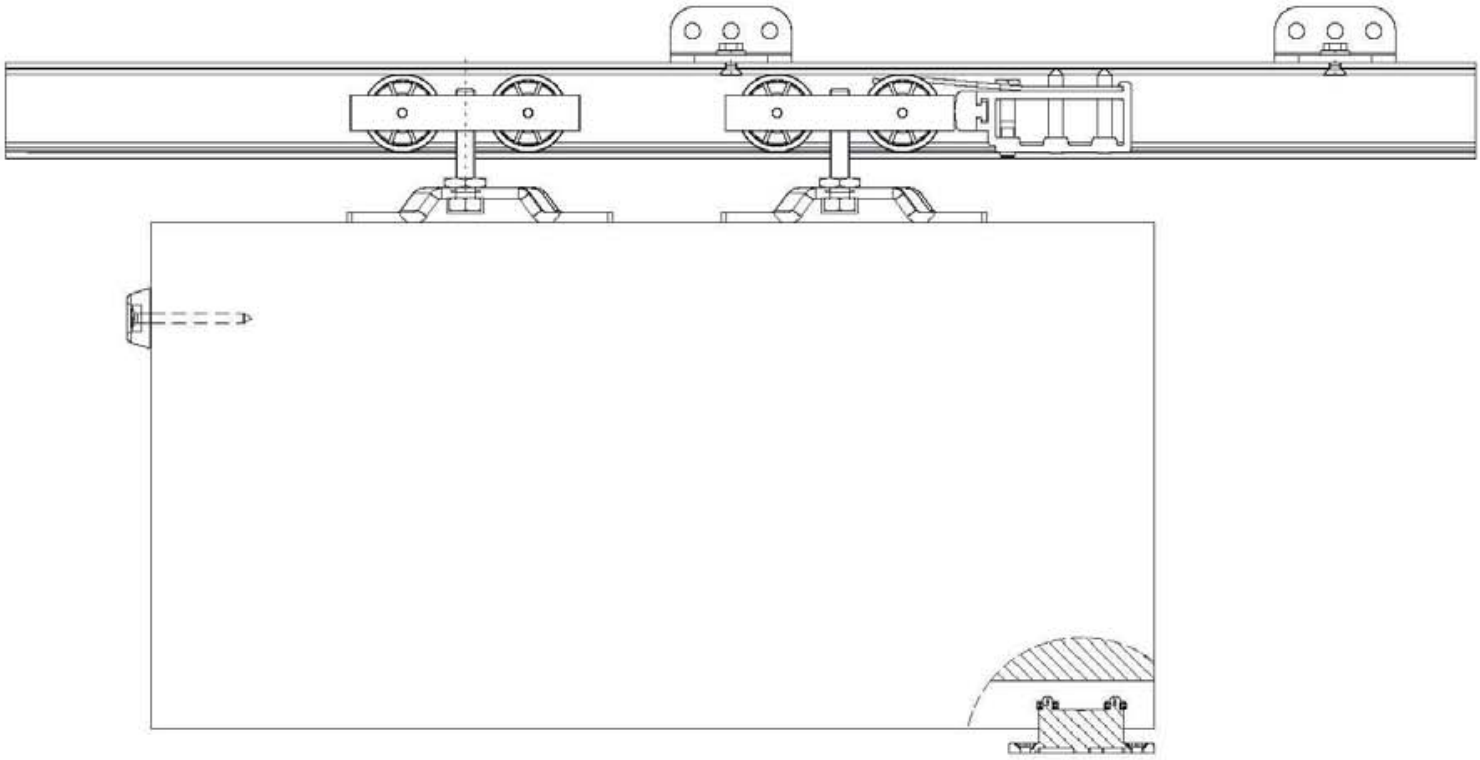

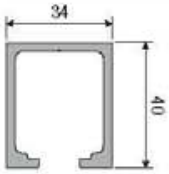

100 kg

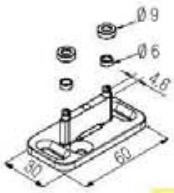

SYSTEM 0830/175

Schiebetürsystem für Holztüren
Sliding system for wooden doors
Schuifsysteem voor houten deuren

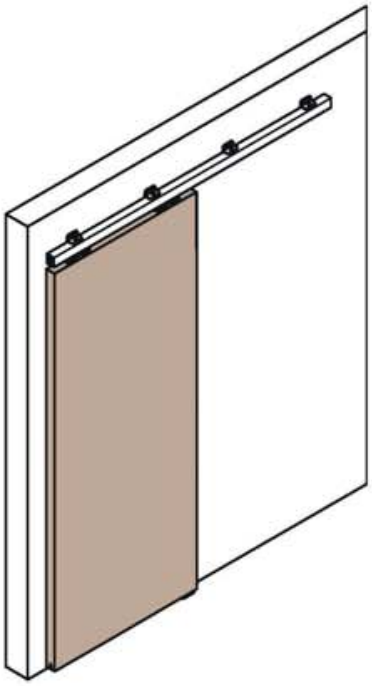

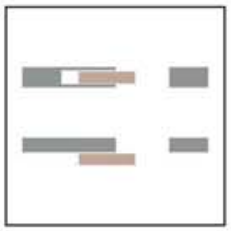

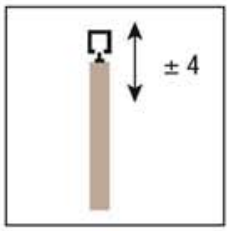

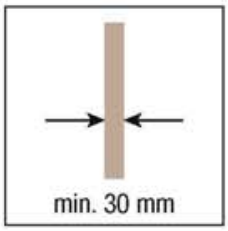

KIT Art. 0830 3

Laufwerk Tragkraft *Upper roller* Bovenste rol	2 pcs
Befestigungs-Lasche *Door bracket* Ophangplaatje	2 pcs
Tragschraube *Support screw for roller (hanger)* Ophangschroef met bevestiging en instelmoer	2 pcs
Einstellbare Bodenführung *Adjustable lower guide* Verstelbare vloergeleiding	1 pcs
Fangstopper *Stop brake* Rem	2 pcs
Inbusschlüssel *Valve seat wrench* Inbussleutel	1 pcs

*Ersatzteile - *Spare parts - *Reserveonderdelen

Art. 0830 53 Laufwerk Tragkraft *Upper roller* Bovenste rol	2 pcs
Art. 0830 52 Befestigungs-Lasche *Door bracket* Ophangplaatje	2 pcs
Art. 0830 51 Tragschraube *Support screw for roller (hanger)* Ophangschroef met bevestiging en instelmoer	2 pcs
Art. 0500 13 Einstellbare Bodenführung *Adjustable lower guide* Verstelbare vloergeleiding	1 pcs
Art. 0830 4 Fangstopper *Stop brake* Rem	2 pcs

Passende Zubehöre
Compatible accessories
Bijpassende accessoires

Art. 0830 1 m 6
Art. 0830 2 m 3
Alu-Laufschiene, gebohrt
Tragkraft 175 kg,
silbereloxiert (F1)
Drilled and anodised aluminium track
175 kg
Geperforeerde aluminium rail,
draagkracht 175 kg

Art. 0850 5
Wandbefestigungswinkel,
175 kg
Side mount
175 kg
Zijdelingse steun 175 kg

*Die Artikel in der Tabelle "Ersatzteile" können **nur** in den angegebenen Mengen bestellt werden.
The articles in the table "Spare parts" are to be **only ordered in the indicated quantities.*
*Artikelen in de tabel "reserve onderdelen" kunnen **alleen** besteld worden in de aangegeven hoeveelheden.

Ausführbare Schiebetür-Lösungen
Possible sliding solutions
Mogelijke oplossingen schuifdeuren

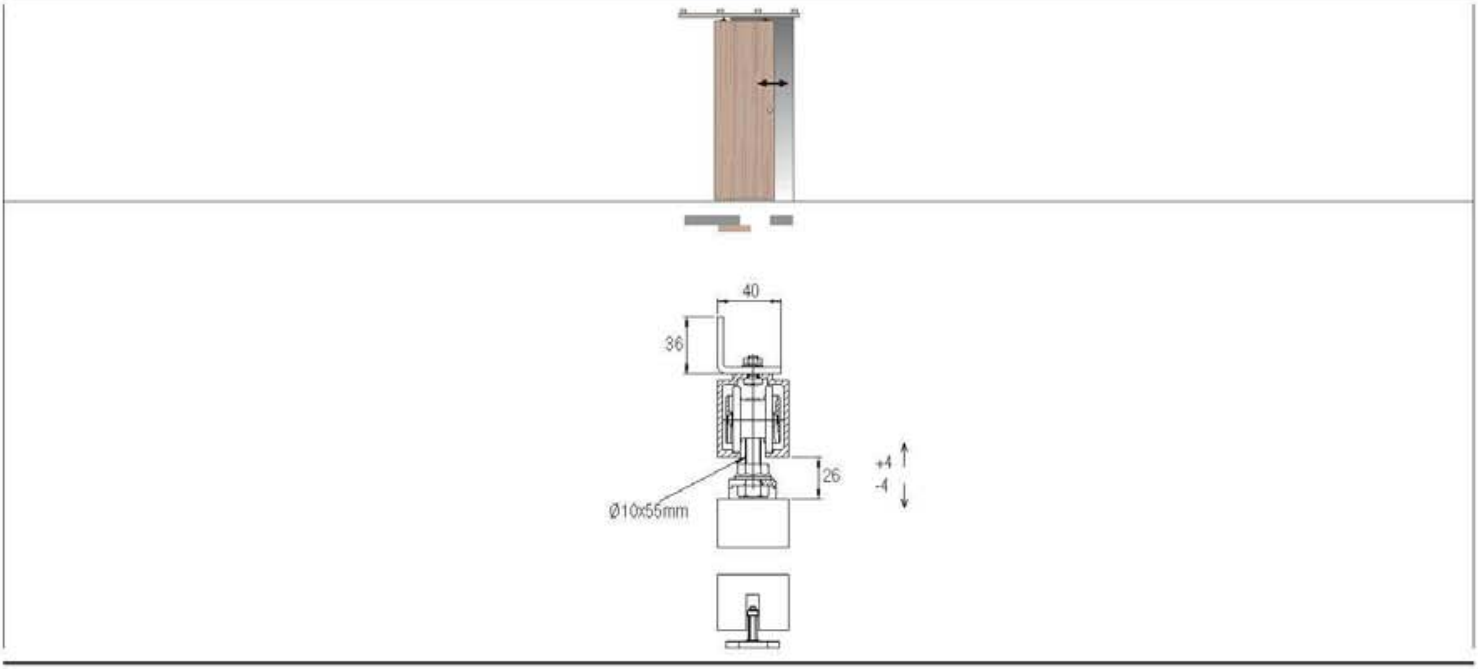

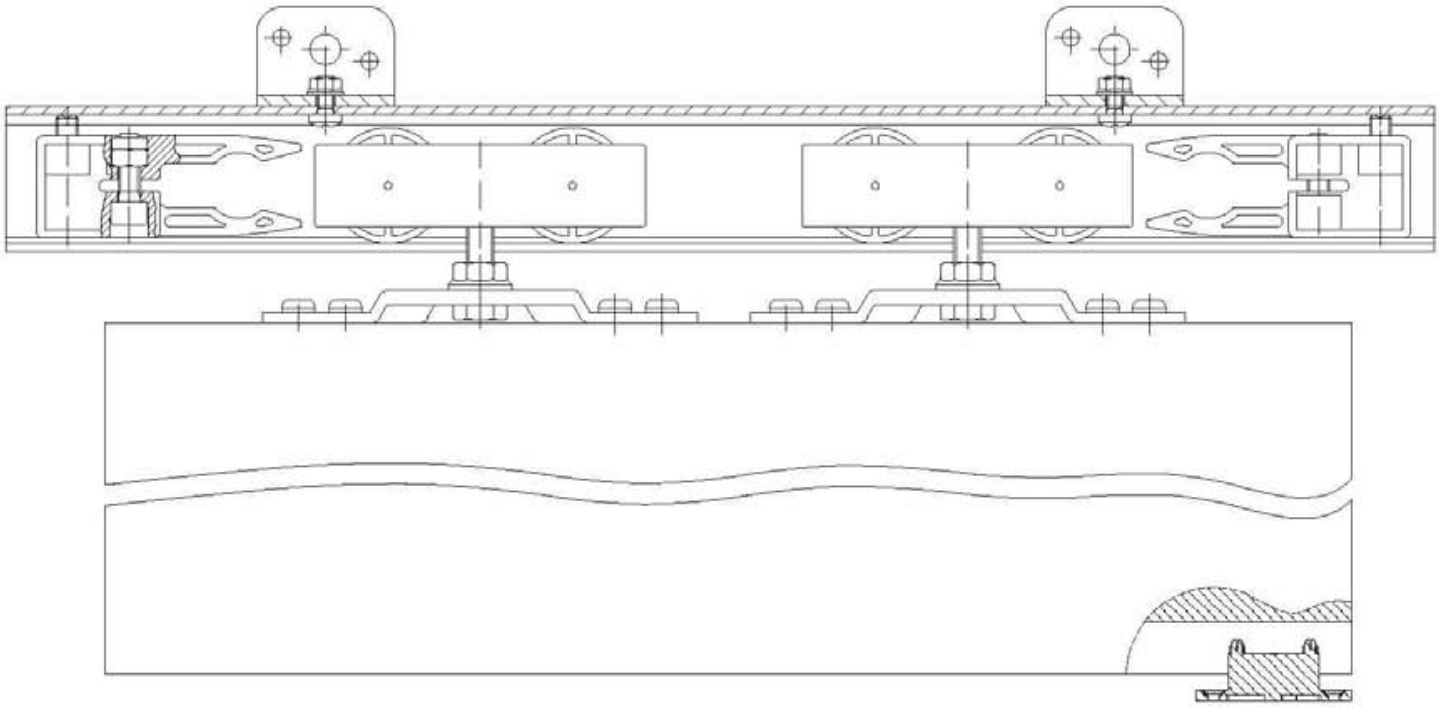

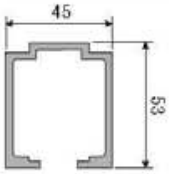

175 kg

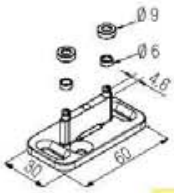

SYSTEM 0850/250

Schiebetürsystem für Holztüren
Sliding system for wooden doors
Schuifsysteem voor houten deuren

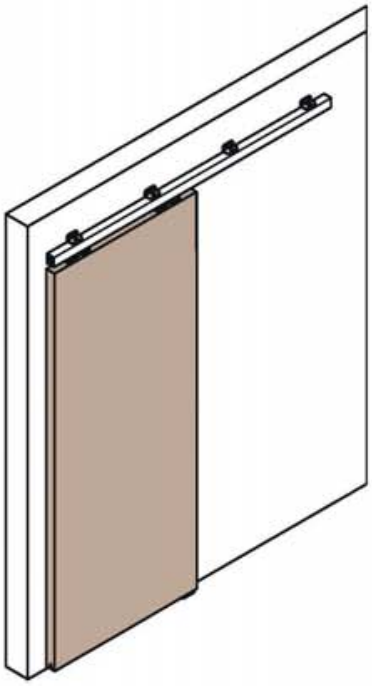

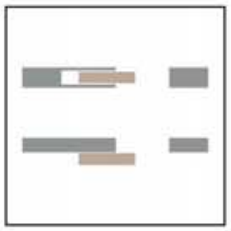

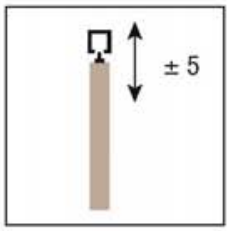

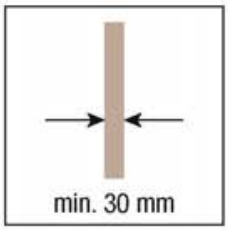

KIT Art. 0850 3

Laufwerk Tragkraft *Upper roller* Bovenste rol	2 pcs
Befestigungs-Lasche *Door bracket* Ophangplaatje	2 pcs
Tragschraube *Support screw for roller (hanger)* Ophangschroef met bevestiging en instelmoer	2 pcs
Einstellbare Bodenführung *Adjustable lower guide* Verstelbare vloergeleiding	1 pcs
Fangstopper *Stop brake* Rem	1 pcs
Inbusschlüssel *Valve seat wrench* Inbussleutel	1 pcs

*Ersatzteile - *Spare parts - *Reserveonderdelen

Art. 0850 53 Laufwerk Tragkraft *Upper roller* Bovenste rol	2 pcs
Art. 0850 52 Befestigungs-Lasche *Door bracket* Ophangplaatje	2 pcs
Art. 0850 51 Tragschraube *Support screw for roller (hanger)* Ophangschroef met bevestiging en instelmoer	2 pcs
Art. 0500 13 Einstellbare Bodenführung *Adjustable lower guide* Verstelbare vloergeleiding	1 pcs
Art. 0850 4 Fangstopper *Stop brake* Rem	1 pcs

Passende Zubehöre
Compatible accessories
Bijpassende accessoires

Art. 0850 1 m 6
Art. 0850 2 m 3
Alu-Laufschiene, Tragkraft 250 kg, silbereloxiert (F1)
Anodised aluminium track 250 kg
Aluminium rail, draagkracht 250 kg

Art. 0850 5
Wandbefestigungswinkel, 250 kg
Side mount 250 kg
Zijdelingse steun 250 kg

*Die Artikel in der Tabelle "Ersatzteile" können **nur** in den angegebenen Mengen bestellt werden.
The articles in the table "Spare parts" are to be **only ordered in the indicated quantities.*
*Artikelen in de tabel "reserve onderdelen" kunnen **alleen** besteld worden in de aangegeven hoeveelheden.

Ausführbare Schiebetür-Lösungen
Possible sliding solutions
Mogelijke oplossingen schuifdeuren

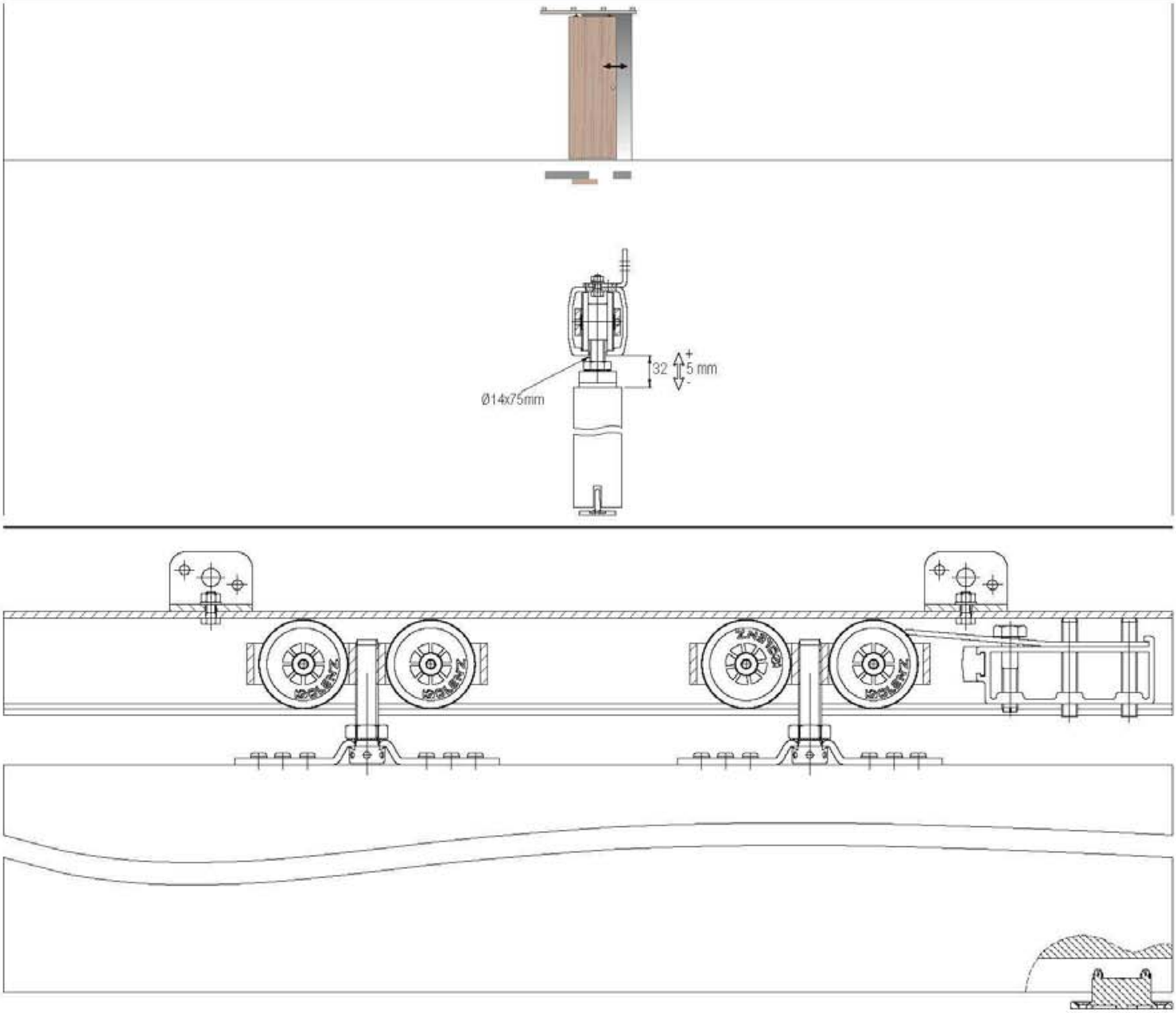

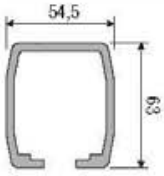

250 kg

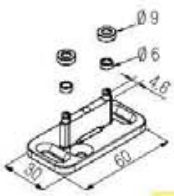

SYSTEM 2000

Schiebetürsystem für Holztüren
Sliding system for wooden doors
Schuifsysteem voor houten deuren

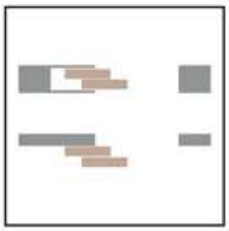

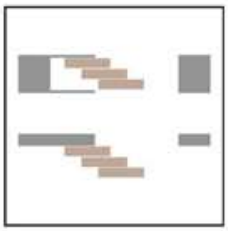

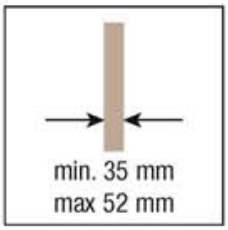

KIT	**Art. 2000**
Einstellbare Bodenführung *Adjustable lower guide* Verstelbare vloergeleiding	1 pcs
Türmitnehmer "A" *Upper clamp "A"* Deurmeenemer "A"	2 pcs
Türmitnehmer "B" *Upper clamp "B"* Deurmeenemer "B"	1 pcs
Inbusschlüssel *Valve seat wrench* Inbussleutel	1 pcs

***Ersatzteile - *Spare parts - *Reserveonderdelen**	
Art. 2000 51 Einstellbare Bodenführung *Adjustable lower guide* Verstelbare vloergeleiding	1 pcs

System 2000 ist nicht anwendbar für System 0600

System 2000 is not suitable for System 0600

Systeem 2000 kan NIET met systeem 0600 gebruikt worden

*Die Artikel in der Tabelle "Ersatzteile" können **nur** in den angegebenen Mengen bestellt werden.
The articles in the table "Spare parts" are to be **only ordered in the indicated quantities.*
*Artikelen in de tabel "reserve onderdelen" kunnen **alleen** besteld worden in de aangegeven hoeveelheden.

Ausführbare Schiebetür-Lösungen
Possible sliding solutions
Mogelijke oplossingen schuifdeuren

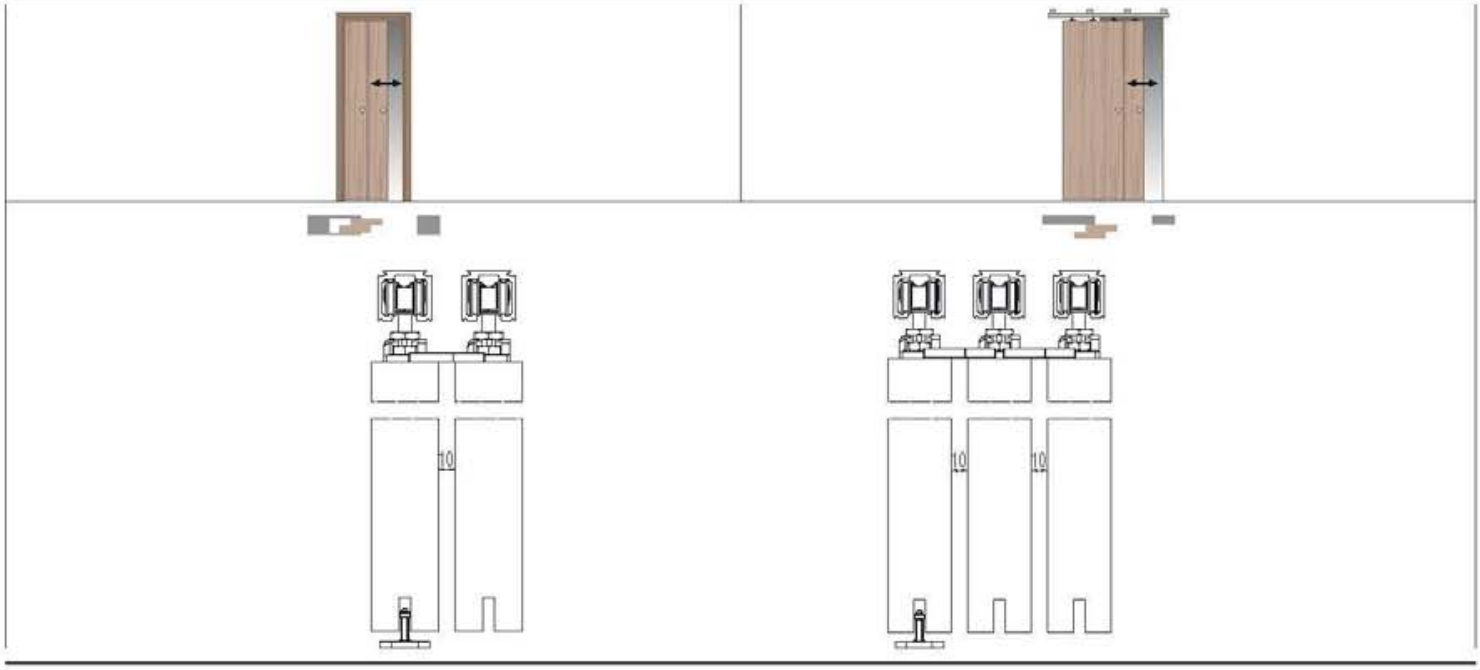

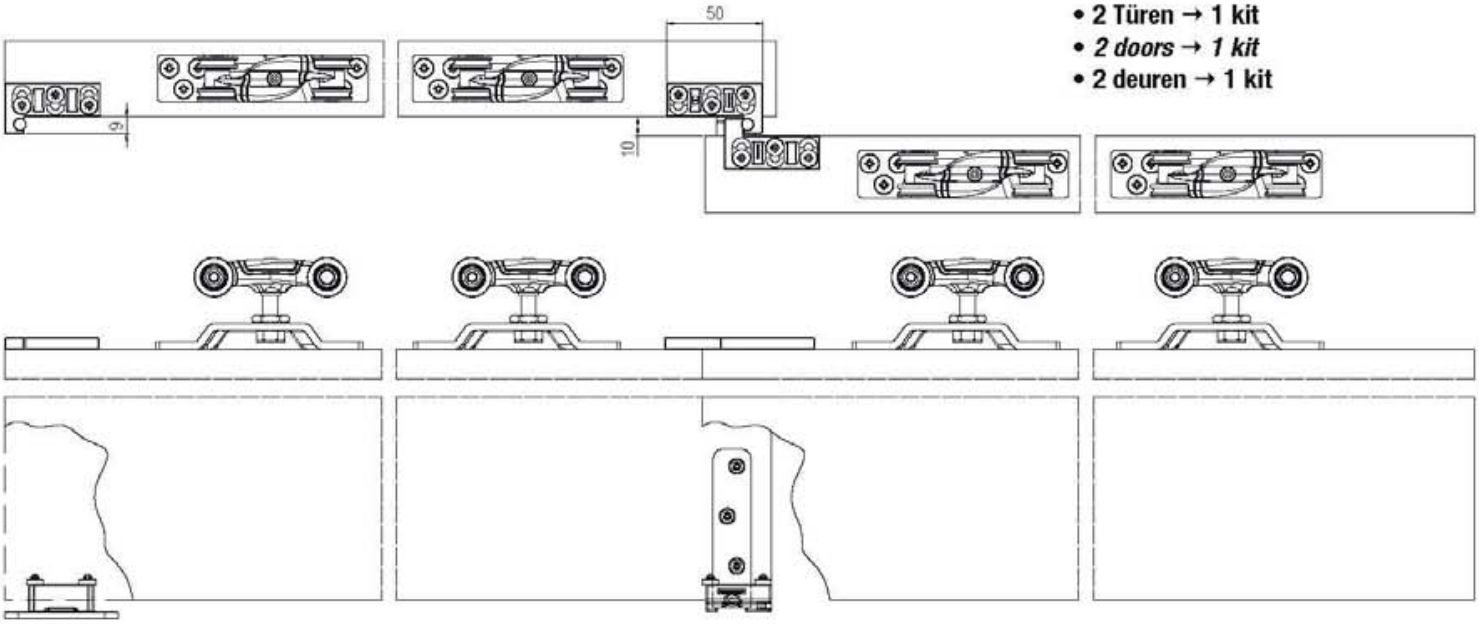

- **2 Türen → 1 kit**
- ***2 doors → 1 kit***
- **2 deuren → 1 kit**

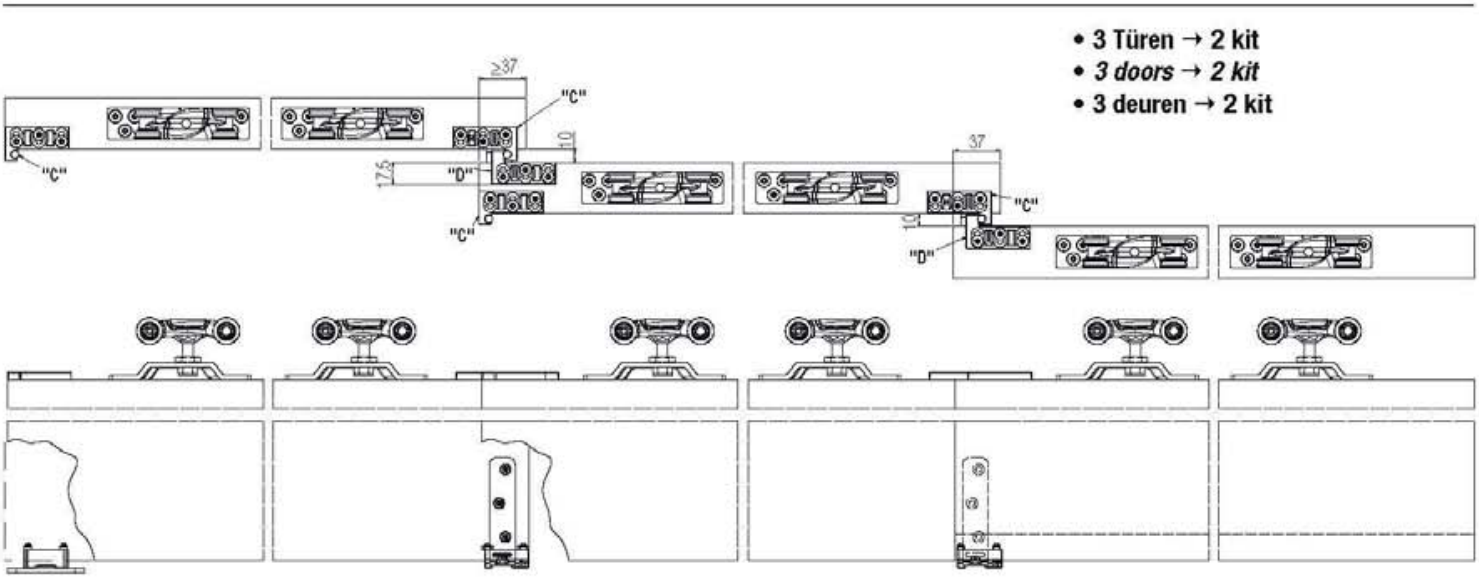

- **3 Türen → 2 kit**
- ***3 doors → 2 kit***
- **3 deuren → 2 kit**

SYSTEM 0880 1 New Kit Klose

Schiebetürsystem für Holztüren
Sliding system for wooden doors
Schuifsysteem voor houten deuren

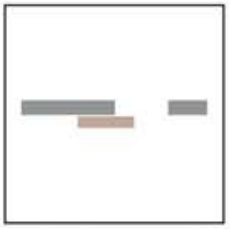

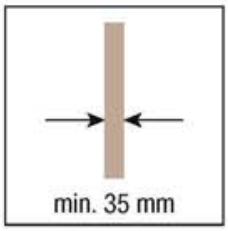

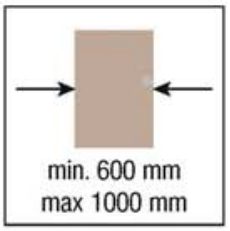

KIT **Art. 0880 1**	***Ersatzteile - *Spare parts - *Reserveonderdelen**	
Vor der Wand laufend *Outside the wall* Buitenzijde muur	**Art. 0880 9** Seilkit *Cable Kit* Kabel kit	1 pcs

*Die Artikel in der Tabelle "Ersatzteile" können **nur** in den angegebenen Mengen bestellt werden.
The articles in the table "Spare parts" are to be **only ordered in the indicated quantities.*
*Artikelen in de tabel "reserve onderdelen" kunnen **alleen** besteld worden in de aangegeven hoeveelheden.

Ausführbare Schiebetür-Lösungen
Possible sliding solutions
Mogelijke oplossingen schuifdeuren

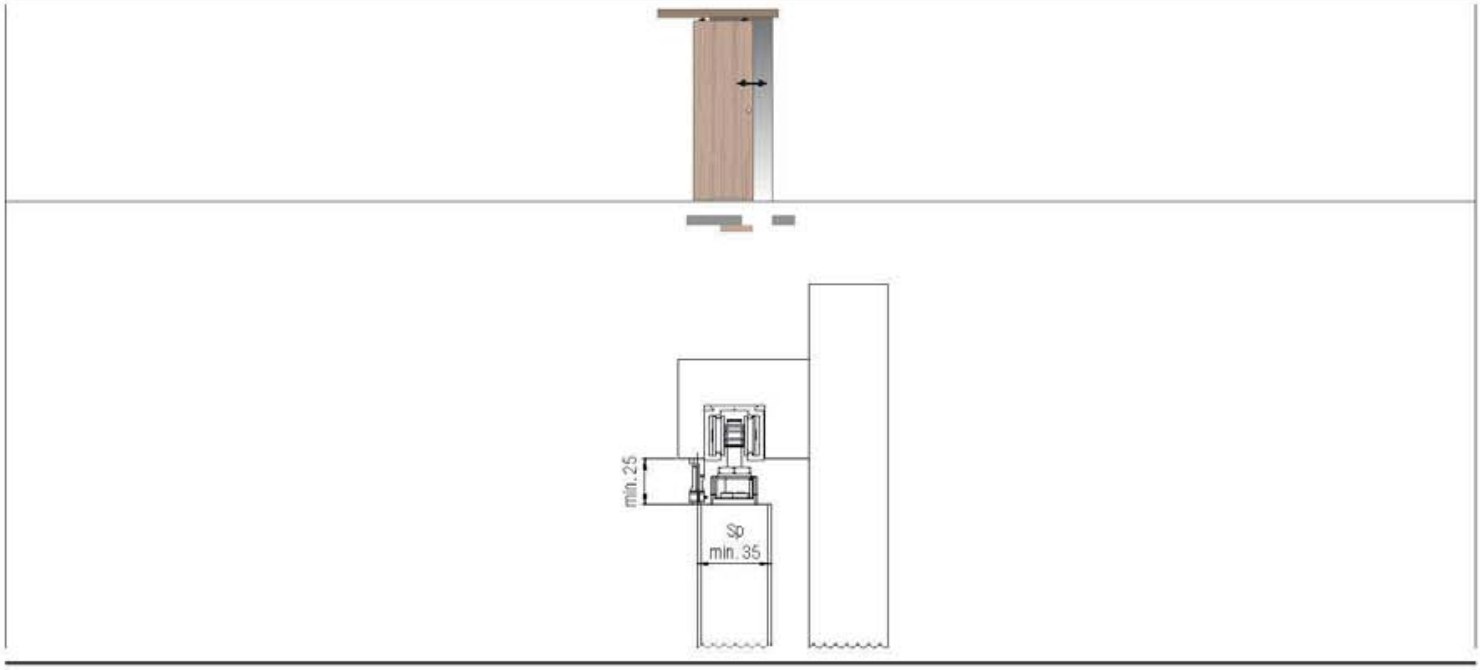

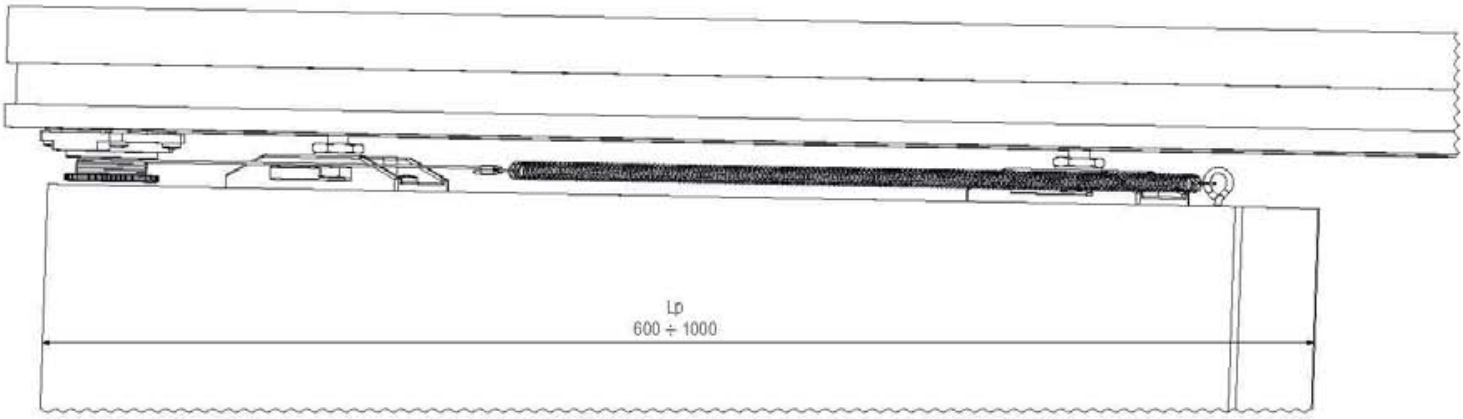

Positionierung der Spannungselemente
Positioning of the tightening elements
Plaatsing spanrollen

Lp= Türblattbreite
Sp= Türblattdicke

Lp= Door leaf width
Sp= Panel thickness

Lp= Deurbreedte
Sp= Paneel dikte

SYSTEM 0880 2 New Kit Klose

Schiebetürsystem für Holztüren
Sliding system for wooden doors
Schuifsysteem voor houten deuren

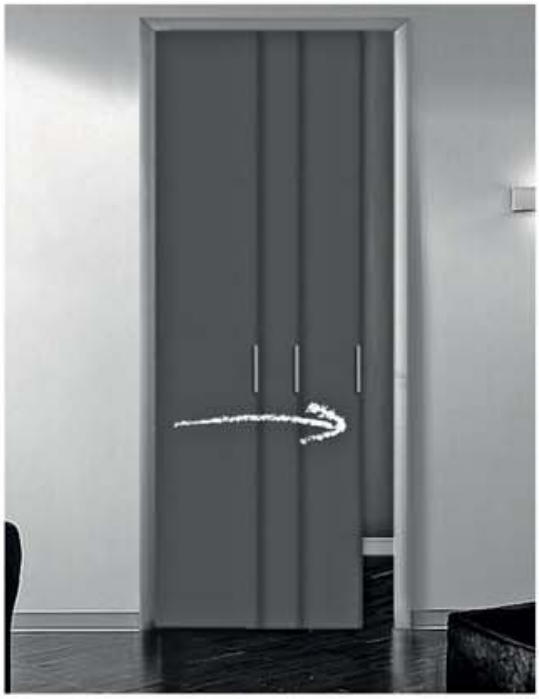

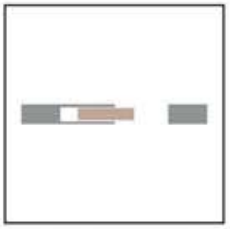

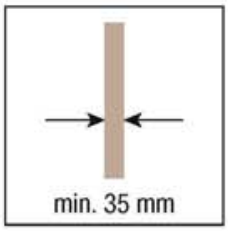

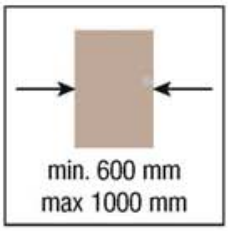

KIT **Art. 0880 2**	***Ersatzteile - *Spare parts - *Reserveonderdelen**	
In die Wand laufend *Inside the wall* Binnenzijde muur	**Art. 0880 9** Seilkit *Cable Kit* Kabel kit	1 pcs

*Die Artikel in der Tabelle "Ersatzteile" können **nur** in den angegebenen Mengen bestellt werden.
The articles in the table "Spare parts" are to be **only ordered in the indicated quantities.*
*Artikelen in de tabel "reserve onderdelen" kunnen **alleen** besteld worden in de aangegeven hoeveelheden.

Ausführbare Schiebetür-Lösungen
Possible sliding solutions
Mogelijke oplossingen schuifdeuren

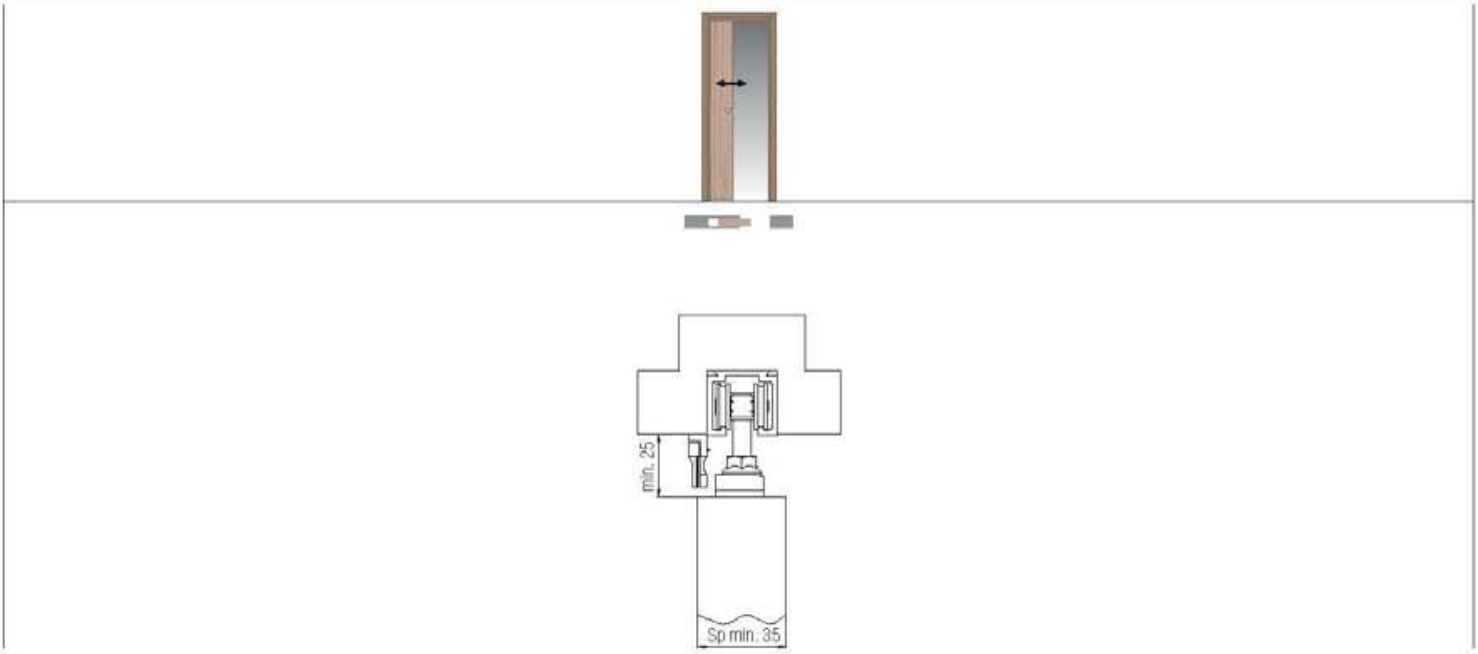

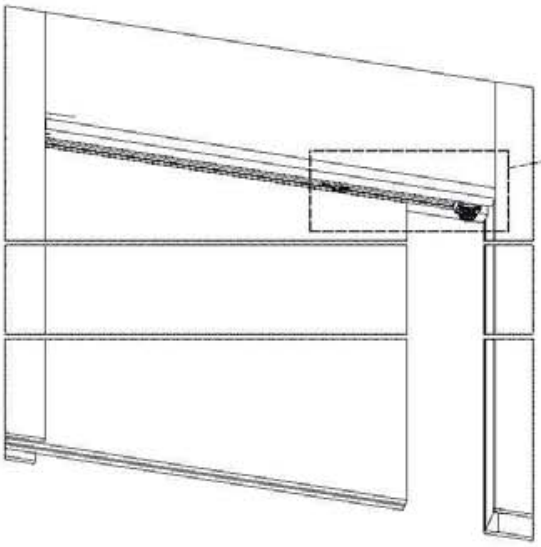

Positionierung der Spannungselemente
Positioning of the tightening elements
Plaatsing spanrollen

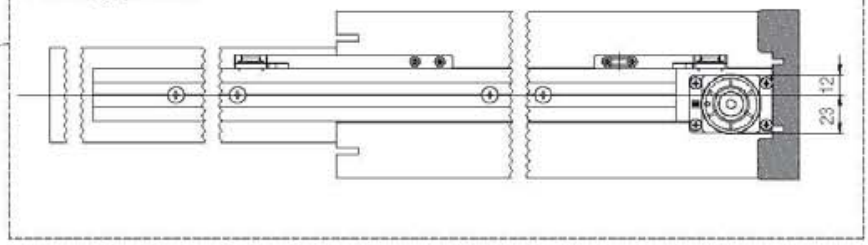

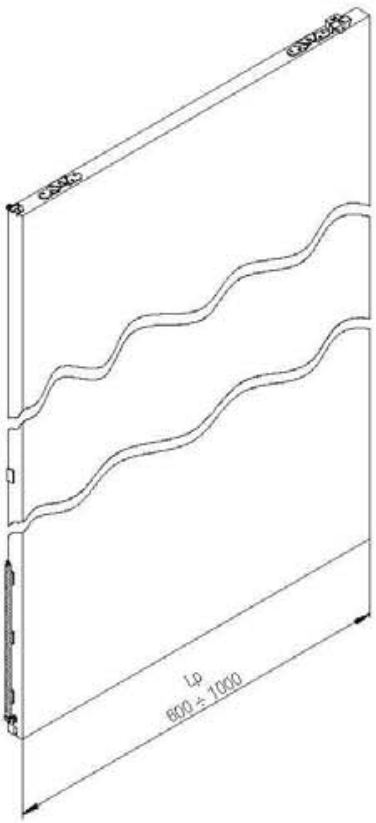

Lp= Türblattbreite
Sp= Türblattdicke

Lp= Door leaf width
Sp= Panel thickness

Lp= Deurbreedte
Sp= Paneel dikte

SYSTEM 0860 ABS 40/80 0500

Schiebetürsystem für Holztüren
Sliding system for wooden doors
Schuifsysteem voor houten deuren

Patentiert
Patented
Gepatenteerd

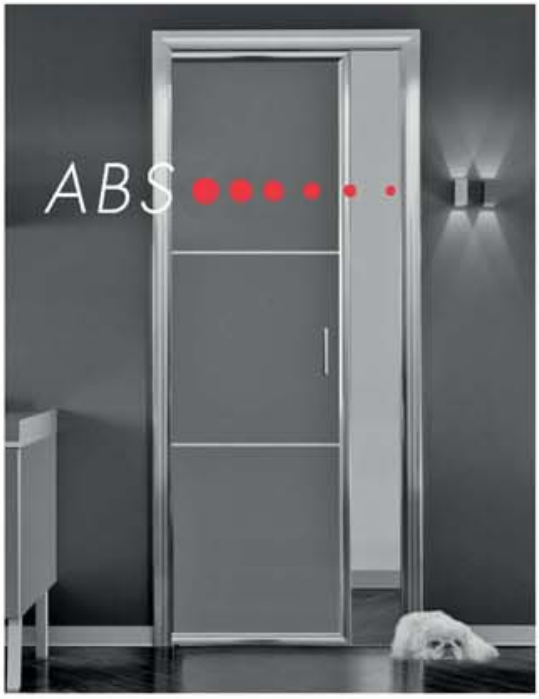

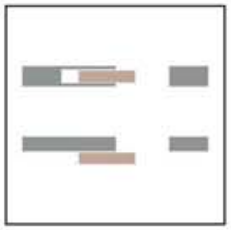

KIT Art. 0860 1

ABS 40 kg
ABS 40 kg
ABS 40 kg — 1 pcs

Aktivator ABS Dämpfung
ABS Activator
ABS activeringsdemping — 1 pcs

KIT Art. 0860 80

ABS 80 kg
ABS 80 kg
ABS 80 kg — 1 pcs

Aktivator ABS Dämpfung
ABS Activator
ABS activeringsdemping — 1 pcs

*Ersatzteile - *Spare parts - *Reserveonderdelen

Art. 0860 7
ABS 40 kg
ABS 40 kg
ABS 40 kg — 1 pcs

Art. 0860 8
ABS 80 kg
ABS 80 kg
ABS 80 kg — 1 pcs

Art. 0860 2
Aktivator ABS Dämpfung
ABS Activator
ABS activeringsdemping — 1 pcs

Passende Zubehöre
Compatible accessories
Bijpassende accessoires

Art. 0860 5
Aktivator ABS Dämpfung
ABS Activator
ABS activeringsdemping — 1 pcs

Art. 0860 6 — 1 pcs

*Die Artikel in der Tabelle "Ersatzteile" können **nur** in den angegebenen Mengen bestellt werden.
The articles in the table "Spare parts" are to be **only ordered in the indicated quantities.*
*Artikelen in de tabel "reserve onderdelen" kunnen **alleen** besteld worden in de aangegeven hoeveelheden.

Ausführbare Schiebetür-Lösungen
Possible sliding solutions
Mogelijke oplossingen schuifdeuren

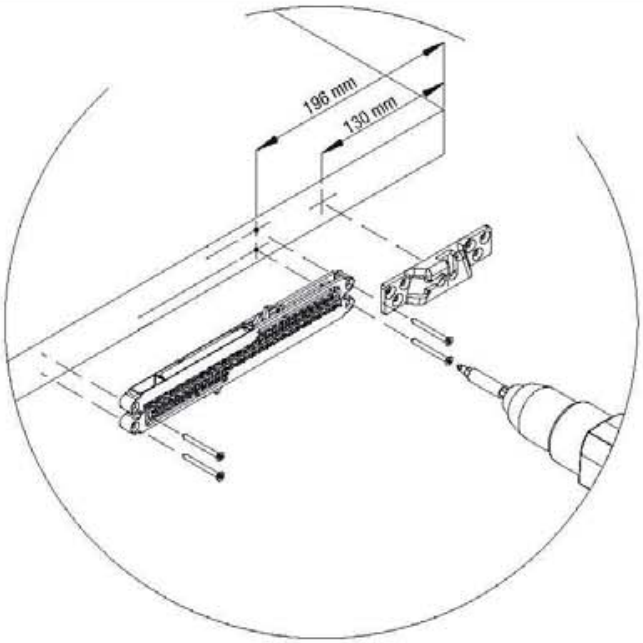

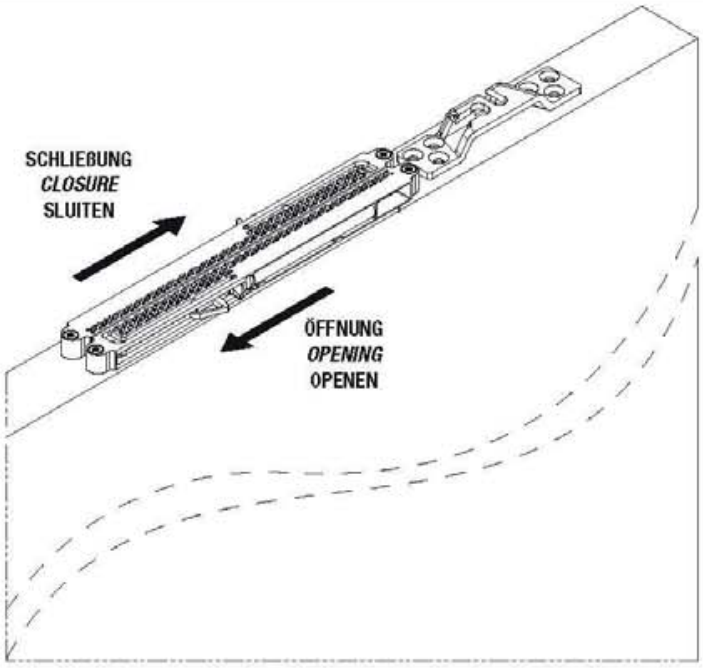

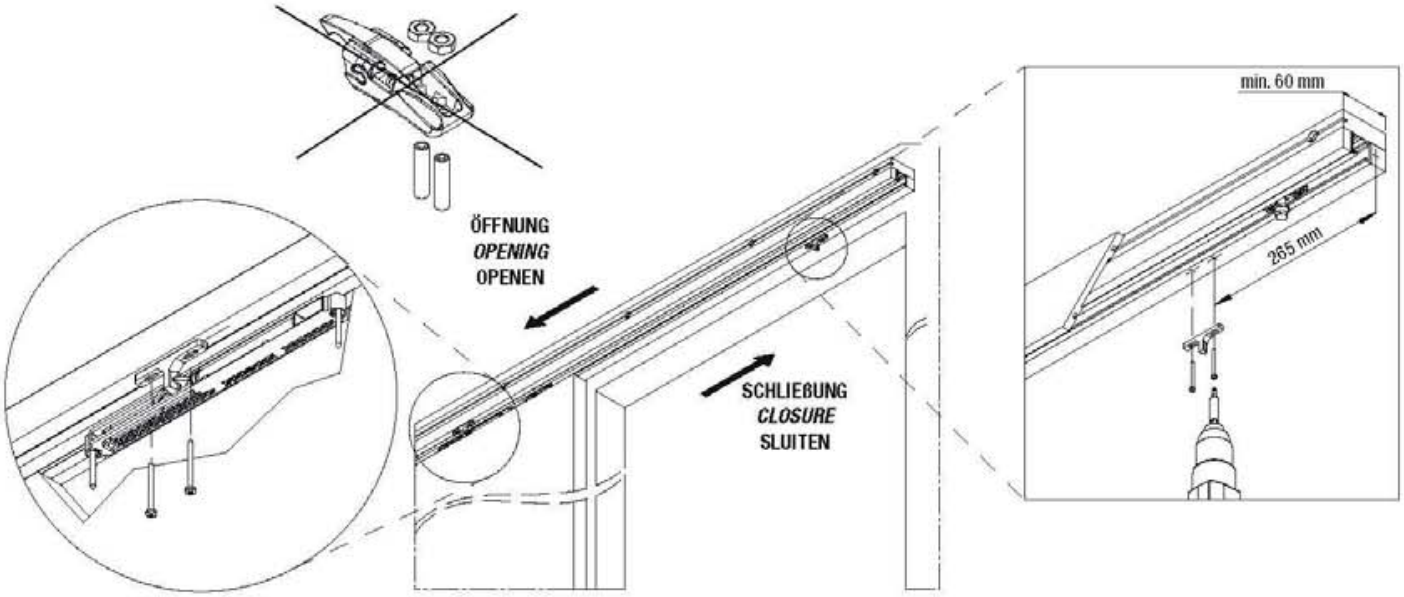

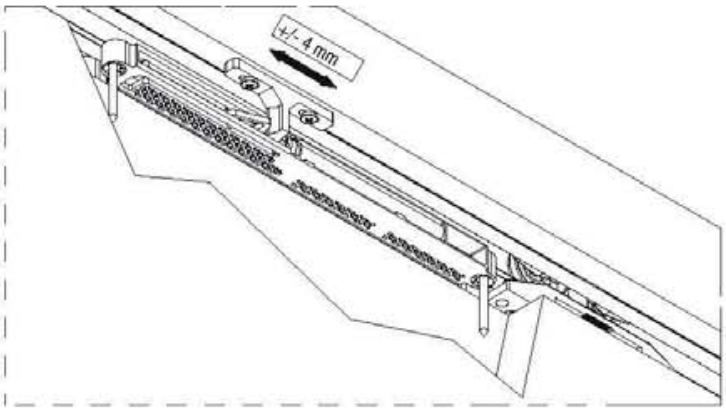

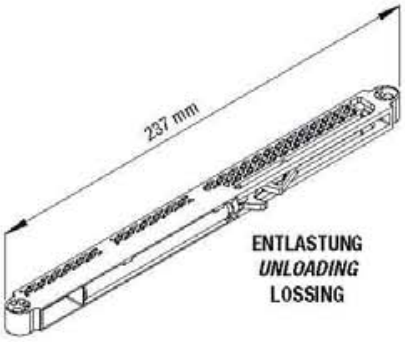

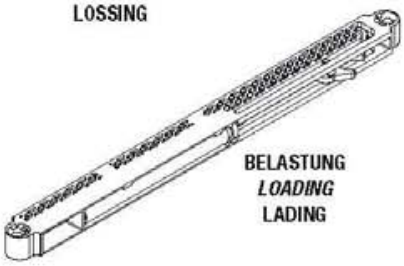

SYSTEM TRICKS

PAT-PENDING

Unsichtbares Schiebesystem für Holztüren
A concealed sliding system for wooden doors
Een verborgen schuifsysteem voor houten deuren

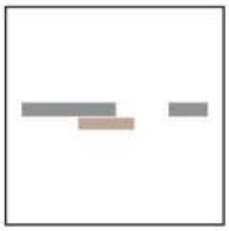

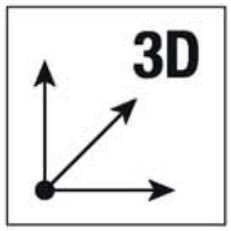

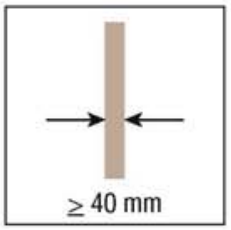

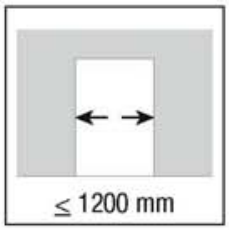

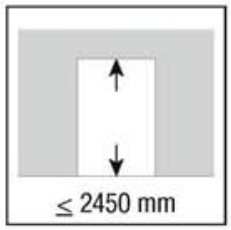

KIT Art. 0590 1

Schiebebeschlag
Set of sliding accessories
Set van schuifdeuraccessoires

***Ersatzteile - *Spare parts - *Reserveonderdelen**

Art. 0590 01
Zubehör Kit (Kunststoffteile) — 1 pcs
Kit with plastic components
Kit met kunstof componenten

Art. 0590 02
Kit Dämpfer — 2 pcs
Kit damper
Demper kit

Art. 0590 03
Kabelsatz — 2 pcs
Cable kit
Kit cables

Passende Zubehöre
Compatible accessories
Bijpassende accessoires

Art. 0590 900 2450
Aluminium Laufschiene, Maueröffnung 900x2450mm — 1 pcs
Aluminum track, door opening 900x2450 mm
Aluminium rail, deur opening 900x2450 mm

Art. 0590 1200 2450
Aluminium Laufschiene, Maueröffnung 1200x2450mm — 1 pcs
Aluminum track, door opening 1200x2450 mm
Aluminium rail, deur opening 1200x2450 mm

Art. 0590 1200 2450 F.M.
Aluminium Laufschiene auf Maß geschnitten, maximale Maueröffnung 1200x2450mm — 1 pcs
Aluminum track cut to size, door opening max 1200x2450 mm
Aluminium rail op maat geleverd, deur opening max 1200x2450mm

*Die Artikel in der Tabelle "Ersatzteile" können **nur** in den angegebenen Mengen bestellt werden.
The articles in the table "Spare parts" are to be **only ordered in the indicated quantities.*
*Artikelen in de tabel "reserve onderdelen" kunnen **alleen** besteld worden in de aangegeven hoeveelheden.

Ausführbare Schiebetür-Lösungen
Possible sliding solutions
Mogelijke oplossingen schuifdeuren

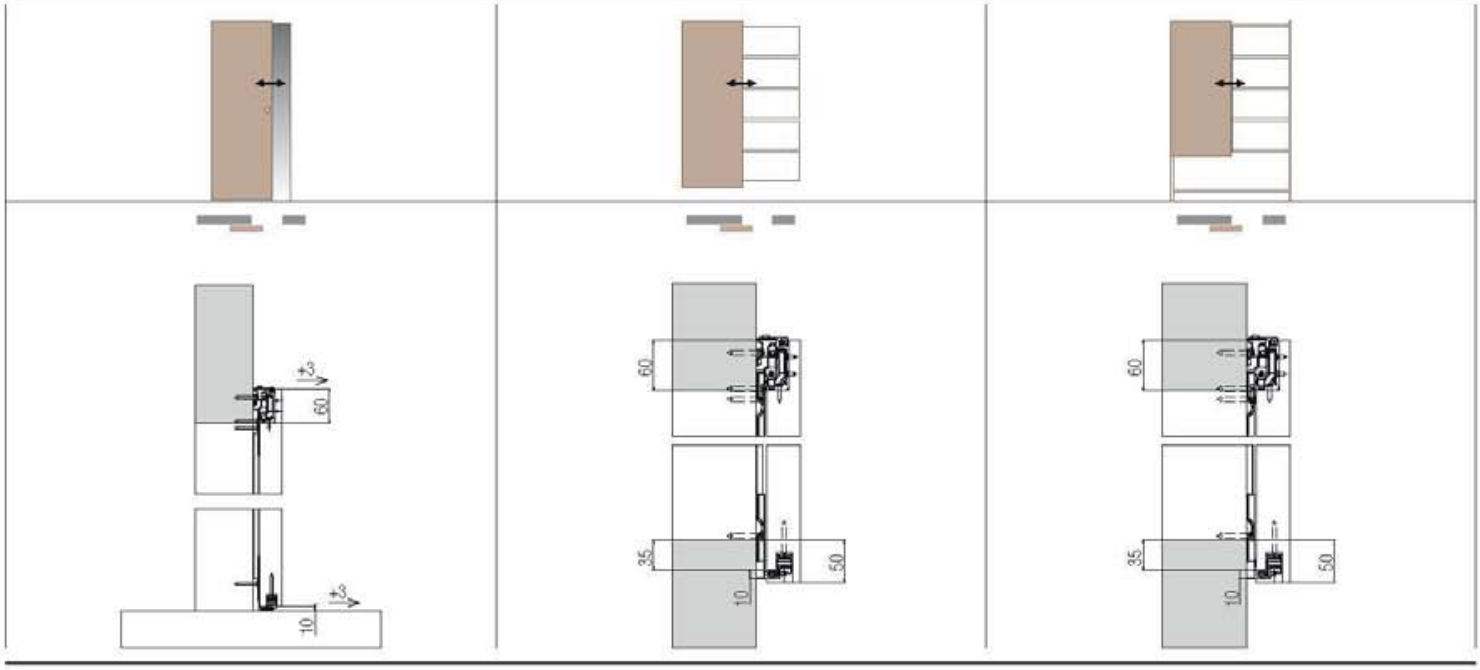

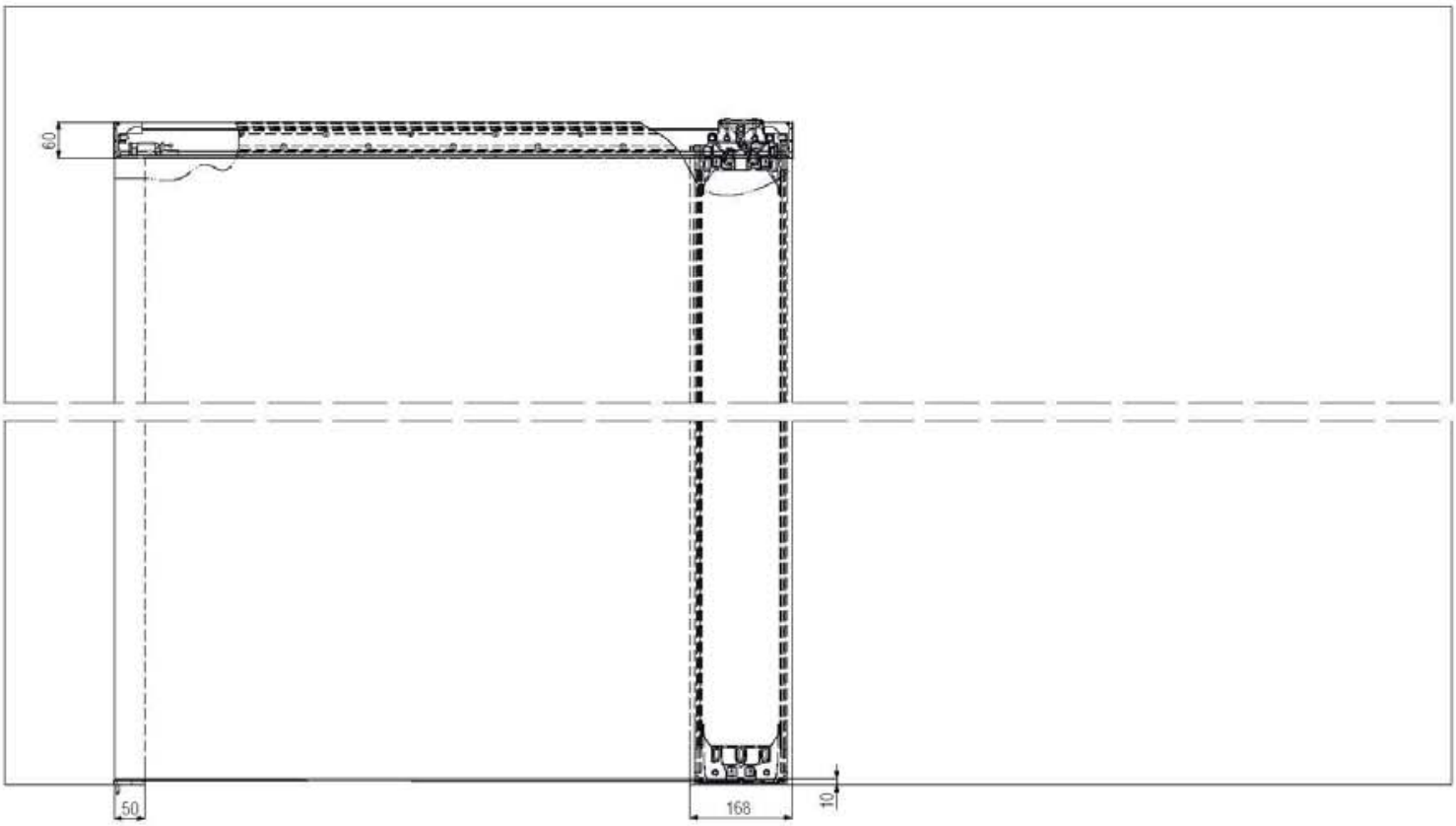

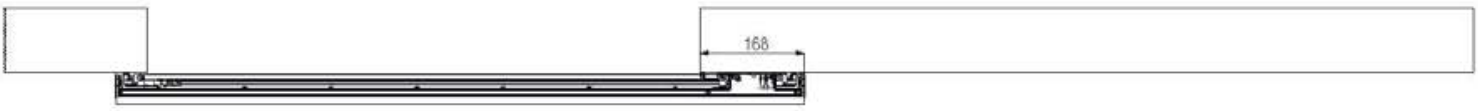

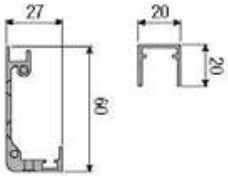

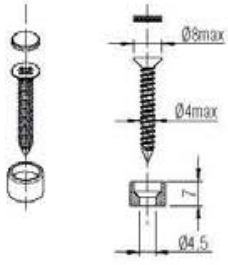

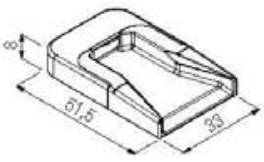

50 kg

SYSTEM 0500 ABS OLD EDITION

KIT Art. 0500 2 1ABS

KIT Art. 0500 2 ABSU

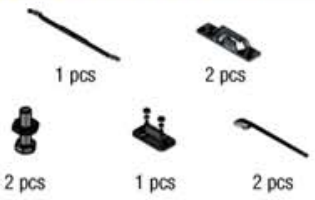

KIT Art. 0500 2 2ABS

KIT Art. 0500 3 1ABS

KIT Art. 0500 3 ABSU

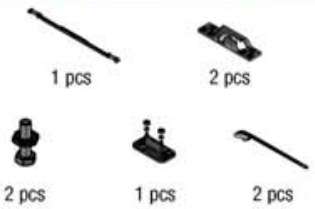

KIT Art. 0500 3 2ABS

KIT Art. 0500 20 ABSU 50 kg

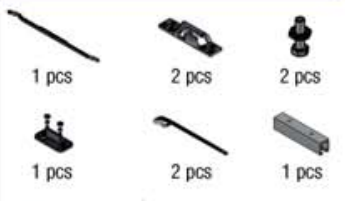

KIT Art. 0500 21 ABSU 50 kg

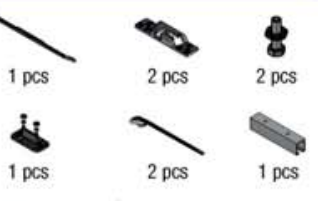

KIT Art. 0500 30 ABSU 80 kg

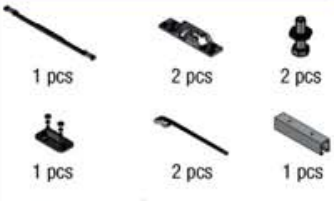

KIT Art. 0500 31 ABSU 80 kg

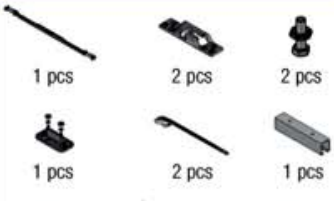

KIT Art. 0600 50 1ABS

KIT Art. 0600 50 ABSU

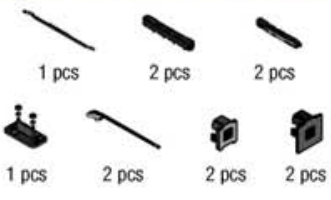

KIT Art. 0600 50 2ABS

KIT Art. 0600 80 1ABS

KIT Art. 0600 80 ABSU

KIT Art. 0600 80 2ABS

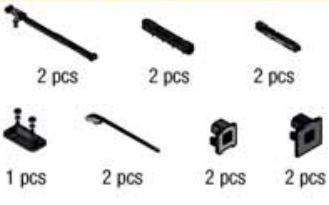

Ⓓ Faltschiebetür-Beschläge
Ⓖⓑ *Folding door systems*
Ⓝⓛ Systemen voor vouwdeuren

SYSTEM	Laufsystem *Sliding system* Schuifdeurtype	Charakteristik *Characteristics* Technische omschrijving	Tür *Door* Aantal vleugels	Tragkraft *Capacity* Draagkracht	Seite *Page* Pagina
0260/50	Oben laufend *Upper* Bovenlopend	Klapptüre / Falztüre *Folding / Rebate* Plooideur / Opdek	2	50 kg	112
0200/50	Oben laufend *Upper* Bovenlopend	Klapptüre / Für stumpfeinschlagende Türen *Folding / Flush panels* Vlakke / Vouwdeur	2	50 kg	114
0200/50 - Art. 0200 1.1	Oben laufend *Upper* Bovenlopend	Klapptüre / Für stumpfeinschlagende Türen *Folding / Flush panels* Vlakke / Vouwdeur	2	50 kg	116
0200-5/50	Oben laufend *Upper* Bovenlopend	Klapptüre / Für Falztüren *Folding / Ashlars panels* Vlakke deur / Met profiel	2	50 kg	118
0710/12,5/20/30	Oben laufend *Upper* Bovenlopend	- - -	1	12,5/20/30 kg	120

KRONA KOBLENZ

SYSTEM 0260/50

System für Holz-Falttüren
Sliding system for folding wooden doors
Systeem voor houten vouwdeuren

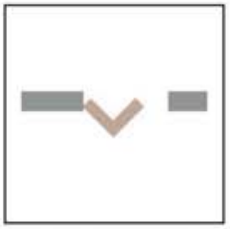

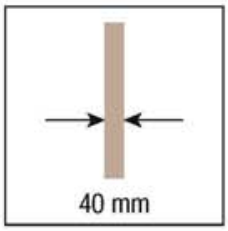

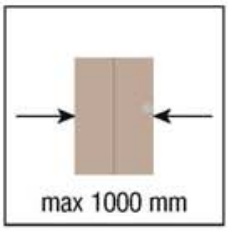

KIT Art. 0260 1 DXSX

Alu-Laufschiene 1m, gebohrt silbereloxiert (F1)
Drilled aluminium track - 1 m
1 m. geperforeerde aluminium rail

Fangstopper
Stop brake
Rem — 1 pcs

Öffnungs-Zuhaltemech.
Opening mechanism
Openingsmechanisme — 1 pcs

Türband oben/unten schwarz
Upper/lower hinge black
Scharnier ond/bov zwart — 2 pcs

Buchse f.Zentralscharnier oben
Upper bracket housing
Huls voor middenscharnier — 1 pcs

Führungselement
Opening mechanism housing
Geleidingselement — 1 pcs

Pfostenkappe
Stud cover
Afdekkap — 1 pcs

(1x Weiss - *white* - wit)
(1x Schwarz - *black* - zwart)
(1x Braun - *brown* - bruin)

KIT Art. 0260 1N DXSX

Alu-Laufschiene 1m, gebohrt schwarzeloxiert
Pre-drilled black anodized aluminium track - 1 m
Geperforeerde, zwart geanodiseerde aluminium rail 1 m

Fangstopper
Stop brake
Rem — 1 pcs

Öffnungs-Zuhaltemech.
Opening mechanism
Openingsmechanisme — 1 pcs

Türband oben/unten schwarz
Upper/lower hinge black
Scharnier ond/bov zwart — 2 pcs

Buchse f.Zentralscharnier oben
Upper bracket housing
Huls voor middenscharnier — 1 pcs

Führungselement
Opening mechanism housing
Geleidingselement — 1 pcs

Pfostenkappe
Stud cover
Afdekkap — 1 pcs

(1x Weiss - *white* - wit)
(1x Schwarz - *black* - zwart)
(1x Braun - *brown* - bruin)

KIT Art. 0260 1.1 DX

Alu-Laufschiene 1m, gebohrt silbereloxiert (F1)
Drilled aluminium track - 1 m
1 m. geperforeerde aluminium rail

Fangstopper
Stop brake
Rem — 1 pcs

Öffnungs-Zuhaltemech.
Opening mechanism
Openingsmechanisme — 1 pcs

Türband oben/unten nickel
Upper/lower hinge nickel
Scharnier ond/bov nikkel — 10 pcs

Buchse f.Zentralscharnier oben
Upper bracket housing
Huls voor middenscharnier — 1 pcs

Führungselement
Opening mechanism housing
Geleidingselement — 1 pcs

Pfostenkappe
Stud cover
Afdekkap — 1 pcs

(1x Weiss - *white* - wit)
(1x Schwarz - *black* - zwart)
(1x Braun - *brown* - bruin)

*Ersatzteile - *Spare parts - *Reserveonderdelen

Art. 0260 56
Fangstopper
Stop brake
Rem — 1 pcs

Art. 0260 55
Öffnungs-Zuhaltemech.
Opening mechanism
Openingsmechanisme — 1 pcs

Art. 0260 53 DXSX
Türband oben/unten nickel
Upper/lower hinge nickel
Scharnier ond/bov nikkel — 10 pcs

Art. 0260 53 N DXSX
Türband oben/unten schwarz
Upper/lower hinge black
Scharnier ond/bov zwart — 2 pcs

Art. 0260 51 BI (Weiss - *white* - wit)
Art. 0260 51 NR (Schwarz - *black* - zwart)
Buchse f.Zentralscharnier oben
Upper bracket housing
Huls voor middenscharnier — 1 pcs

Art. 0260 52
Führungselement
Opening mechanism housing
Geleidingselement — 1 pcs

Art. 0260 57
Pfostenkappe
Stud cover
Afdekkap — 1 pcs

(2x Weiss - *white* - wit)
(2x Schwarz - *black* - zwart)
(2x Braun - *brown* - bruin)

Passende Zubehöre
Compatible accessories
Bijpassende accessoires

Art. 0260 3	m 2	Gebohrt, blank *Pre-drilled* Geperforeerd
Art. 0260 4	m 3	
Art. 0260 5	m 4	
Art. 0260 6	m 2	Gebohrt silbereloxiert (F1) *Pre-drilled/anodized* Geperforeerd en geanodiseerd
Art. 0260 7	m 3	
Art. 0260 8	m 4	
Art. 0260 7N	m 3	Gebohrt schwarzeloxiert *Pre-drilled/black anod.* Geperforeerd, zwart geanodiseerd
Art. 0260 1N	m 1	

Alu-Laufschiene, gebohrt
Drilled aluminium track
Geperforeerde aluminium rail

*Die Artikel in der Tabelle "Ersatzteile" können **nur** in den angegebenen Mengen bestellt werden.
The articles in the table "Spare parts" are to be **only ordered in the indicated quantities.*
*Artikelen in de tabel "reserve onderdelen" kunnen **alleen** besteld worden in de aangegeven hoeveelheden.

Ausführbare Lösungen
Possible solutions
Mogelijke oplossingen

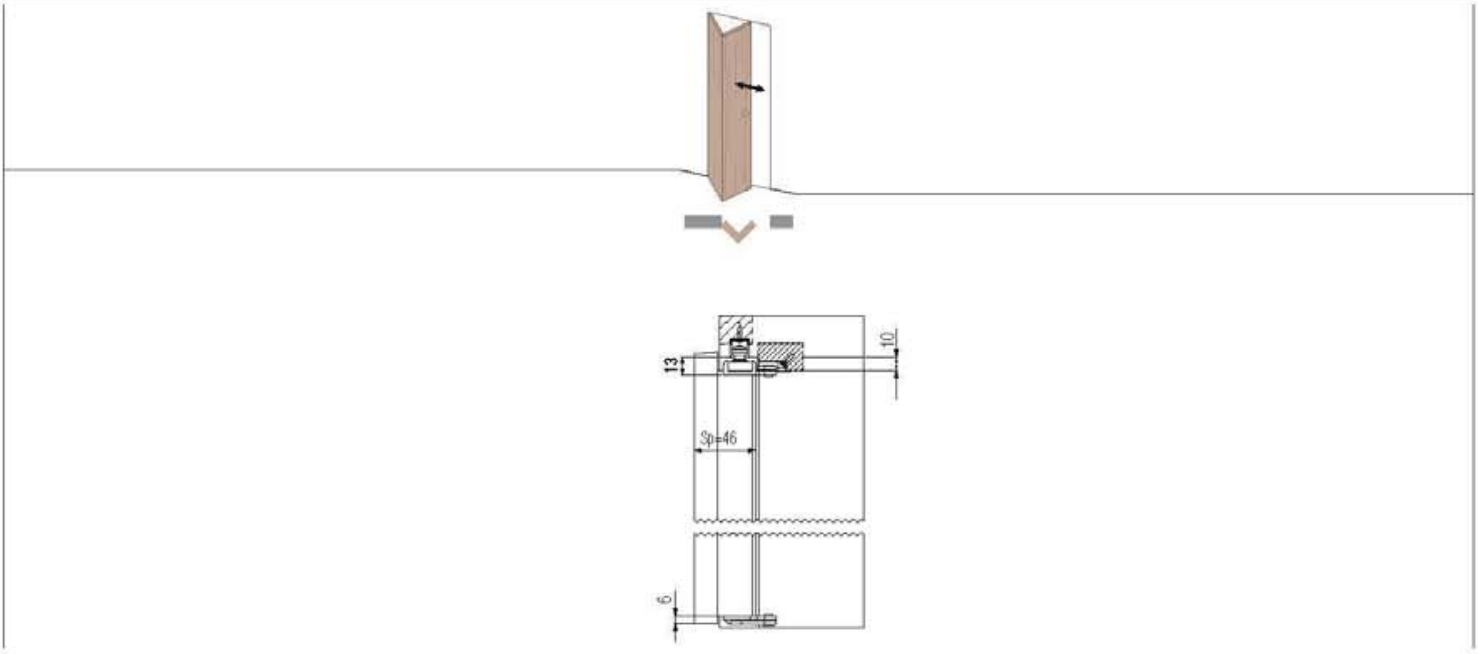

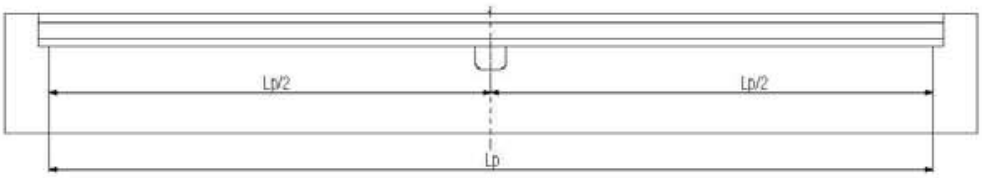

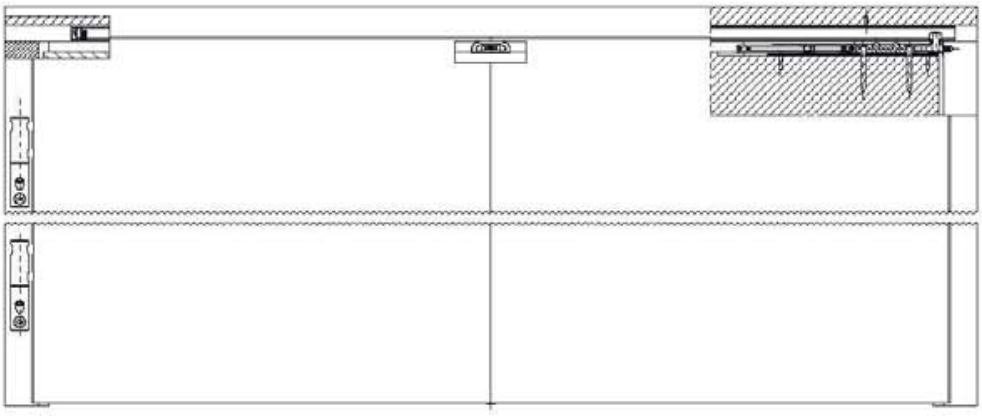

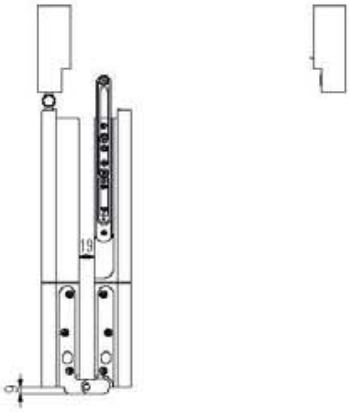

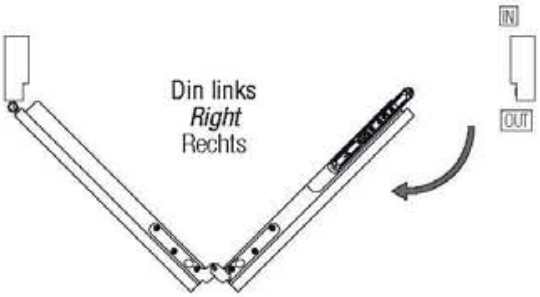

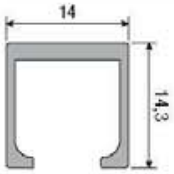

50 kg

Lp= Türblattbreite
Sp= Türblattdicke

Lp= Door leaf width
Sp= Panel thickness

Lp= Deurbreedte
Sp= Paneel dikte

SYSTEM 0200/50

Faltschiebetür-Beschläge
Folding door systems
Systemen voor vouwdeuren

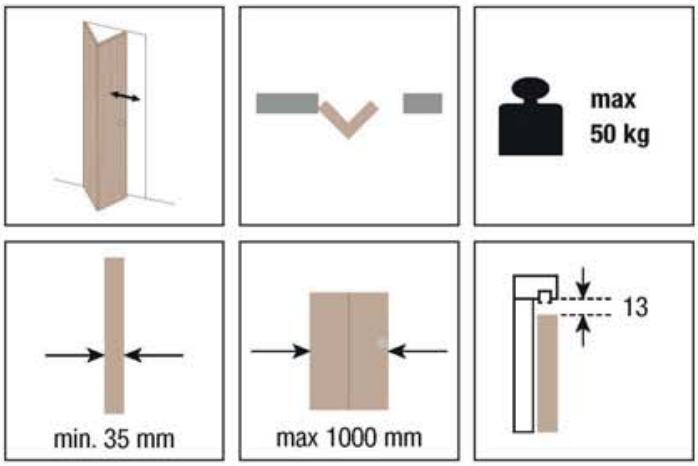

KIT Art. 0200 1 (Art. 0200 4 + 0200 100)

Alu-Laufschiene 1m, gebohrt schwarzeloxiert, (nur Kit 0200 1)
Black drilled and anodized track 1 m (KIT 0200 1 only)
Geperforeerde, zwart geanodiseerde rail 1 m (alleen in KIT 0200 1)

Zentralscharnier unten
Upper/Lower central bracket
Middenscharnier boven/onder — 2 pcs

Befestigungslasche oben
Upper side hinge
Bovenste zijscharnier — 1 pcs

Seitl. Scharnier unten
Lower side hinge
Onderste middenscharnier — 1 pcs

Fangstopper
Stop brake
Rem — 1 pcs

Fangstopper
Stop brake
Rem — 1 pcs

Laufwagen
Roller
Gekogellagerd loopwagentje — 1 pcs

KIT Art. 0200 4

Zentralscharnier unten
Upper/Lower central bracket
Middenscharnier boven/onder — 2 pcs

Befestigungslasche oben
Upper side hinge
Bovenste zijscharnier — 1 pcs

Seitl. Scharnier unten
Lower side hinge
Onderste middenscharnier — 1 pcs

Fangstopper
Stop brake
Rem — 1 pcs

Fangstopper
Stop brake
Rem — 1 pcs

Laufwagen
Roller
Gekogellagerd loopwagentje — 1 pcs

*Ersatzteile - *Spare parts - *Reserveonderdelen

Art. 0700 17
Zentralscharnier unten
Upper/Lower central bracket
Middenscharnier boven/onder — 2 pcs

Art. 0200 57
Befestigungslasche oben
Upper side hinge
Bovenste zijscharnier — 1 pcs

Art. 0200 58
Seitl. Scharnier unten
Lower side hinge
Onderste middenscharnier — 1 pcs

Art. 0200 59
Fangstopper
Stop brake
Rem — 1 pcs

Art. 0250 55
Fangstopper
Stop brake
Rem — 1 pcs

Art. 0200 56
Laufwagen
Roller
Gekogellagerd loopwagentje — 1 pcs

Passende Zubehöre
Compatible accessories
Bijpassende accessoires

Art. 0200 100 m 1
Art. 0200 2 m 3
Art. 0200 3 m 6
Alu-Laufschiene, gebohrt schwarzeloxiert
Black drilled and anodized track
Geperforeerde zwart geanodiseerde rail

*Die Artikel in der Tabelle "Ersatzteile" können **nur** in den angegebenen Mengen bestellt werden.
The articles in the table "Spare parts" are to be **only ordered in the indicated quantities.*
*Artikelen in de tabel "reserve onderdelen" kunnen **alleen** besteld worden in de aangegeven hoeveelheden.

Ausführbare Lösungen
Possible solutions
Mogelijke oplossingen

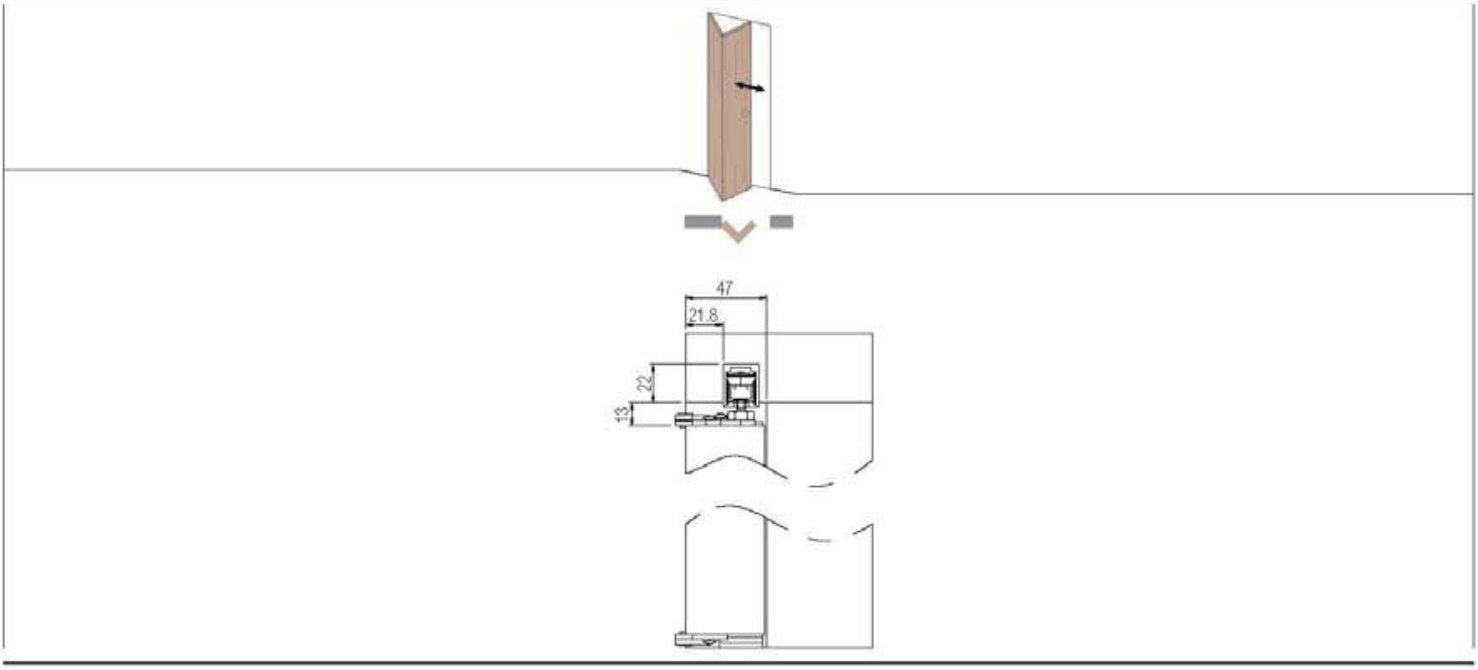

Faltschiebesystem für stumpteinschlagende Türen
System for sliding folding doors
Systeem voor deuren met 2/3 opening

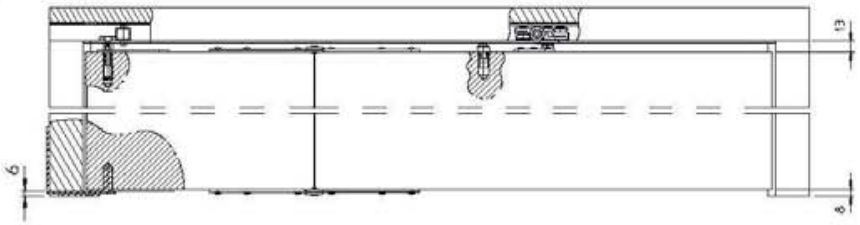

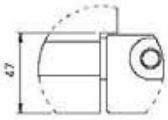

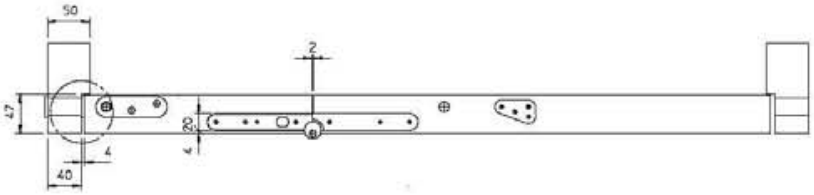

Faltschiebesystem für stumpfeinschlagende Türen
System for sliding folding doors
Systeem voor vouwdeuren

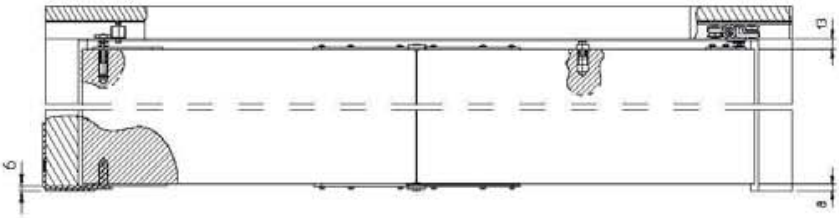

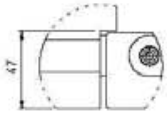

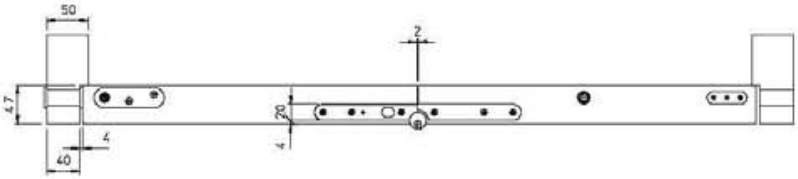

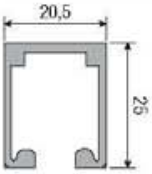

50 kg

SYSTEM 0200/50 - Art. 0200 1.1

Faltschiebetür-Beschläge
Folding door systems
Systemen voor vouwdeuren

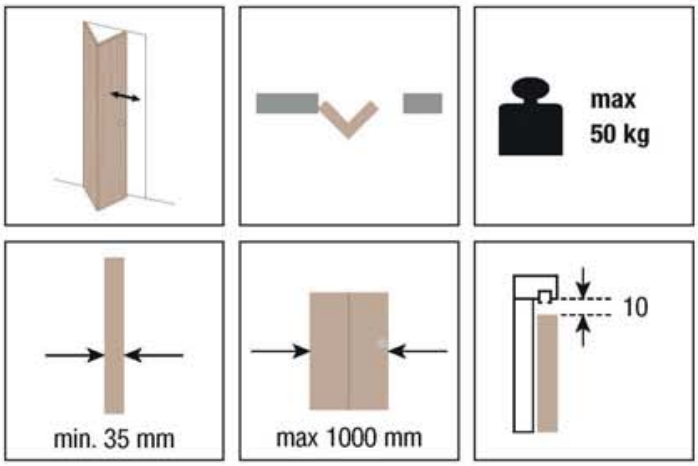

KIT Art. 0200 1.1

Alu-Laufschiene 1m, gebohrt schwarzeloxiert,
Black drilled and anodized track 1 m
Geperforeerde,
zwart geanodiseerde rail 1 m

Zentralscharnier unten
Upper/Lower central bracket
Middenscharnier boven/onder — 2 pcs

Befestigungslasche oben
Upper side hinge
Bovenste
zijscharnier — 1 pcs

Seitl. Scharnier unten
Lower side hinge
Onderste
middenscharnier — 1 pcs

Fangstopper
Stop brake
Rem — 1 pcs

Laufwagen
Roller
Gekogellagerd loopwagentje — 1 pcs

*Ersatzteile - *Spare parts - *Reserveonderdelen

Art. 0700 17
Zentralscharnier
unten
Upper/Lower central bracket
Middenscharnier boven/onder — 2 pcs

Art. 0200 59
Fangstopper
Stop brake
Rem — 1 pcs

Art. 0200 56
Laufwagen
Roller
Gekogellagerd loopwagentje — 1 pcs

Passende Zubehöre
Compatible accessories
Bijpassende accessoires

Art. 0200 100 m 1
Art. 0200 2 m 3
Art. 0200 3 m 6
Alu-Laufschiene, gebohrt
schwarzeloxiert
Black drilled and anodized track
Geperforeerde zwart geanodiseerde rail

*Die Artikel in der Tabelle "Ersatzteile" können **nur** in den angegebenen Mengen bestellt werden.
The articles in the table "Spare parts" are to be **only ordered in the indicated quantities.*
*Artikelen in de tabel "reserve onderdelen" kunnen **alleen** besteld worden in de aangegeven hoeveelheden.

Ausführbare Schiebetür-Lösungen
Possible sliding solutions
Mogelijke oplossingen schuifdeuren

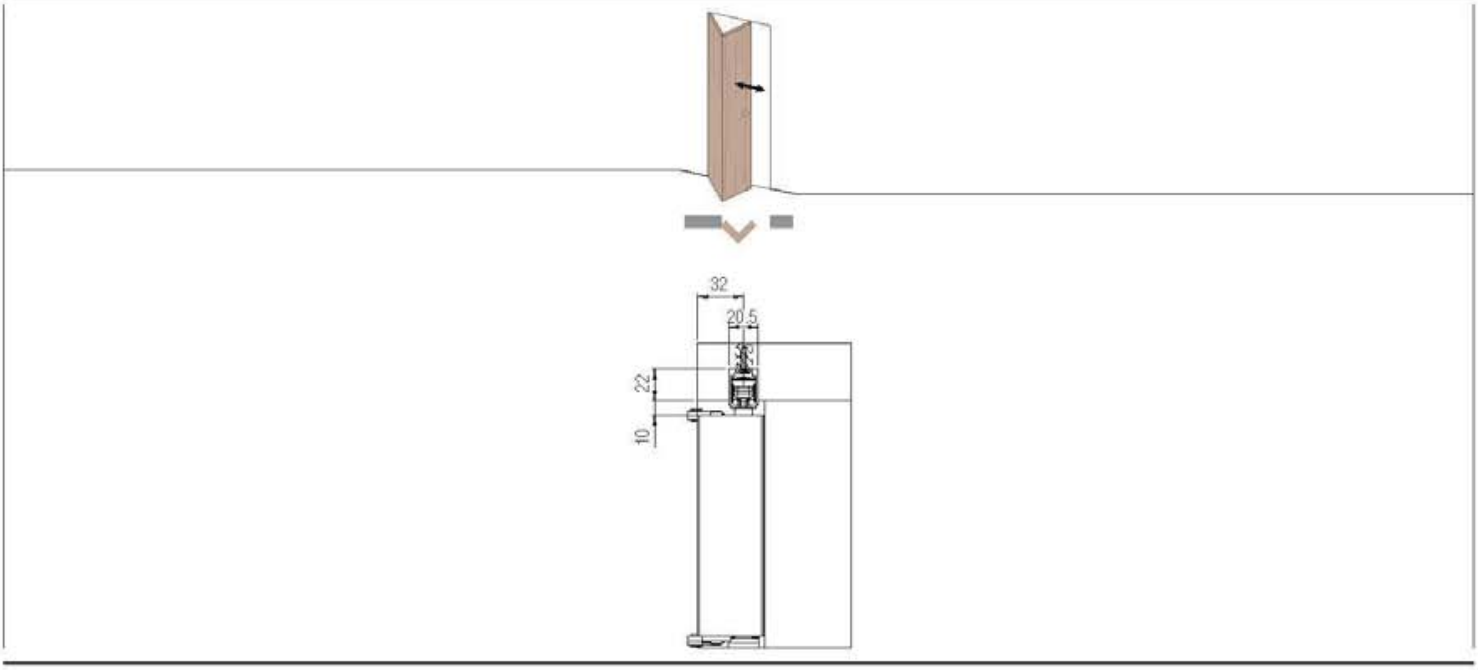

Faltschiebesystem für stumpteinschlagende Türen
System for sliding folding doors
Systeem voor deuren met 2/3 opening

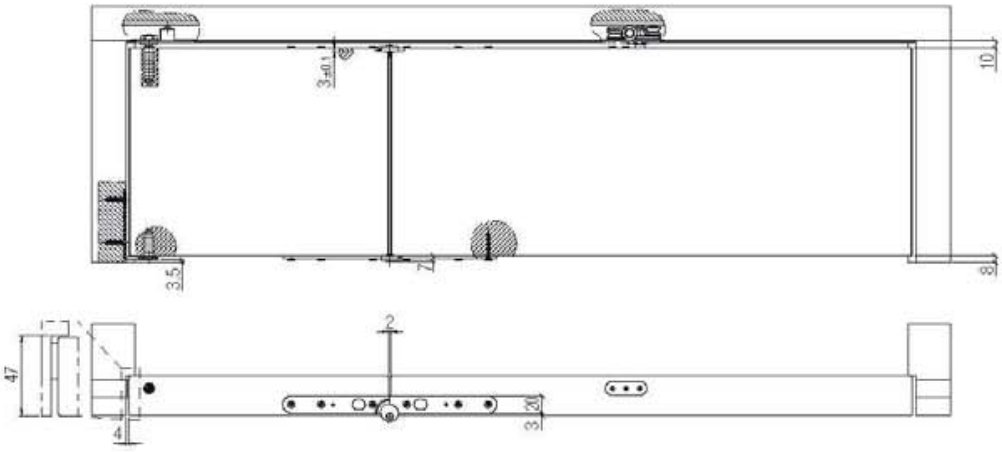

Faltschiebesystem für stumpfeinschlagende Türen
System for sliding folding doors
Systeem voor vouwdeuren

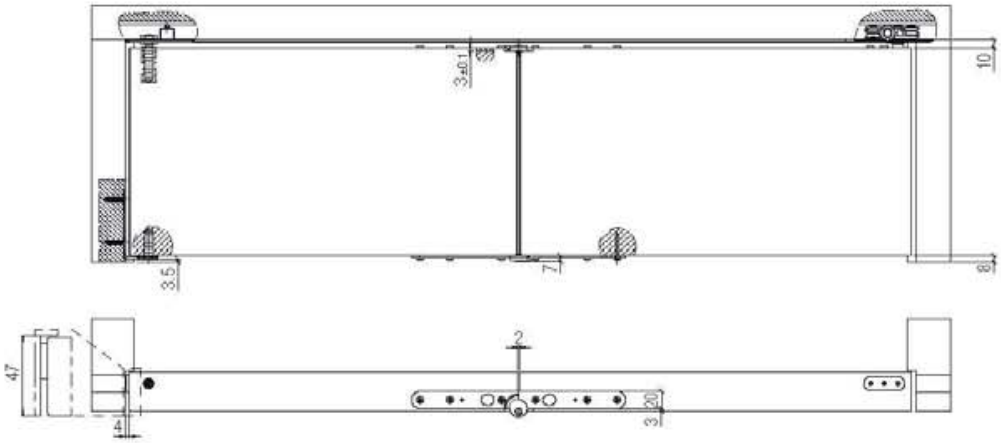

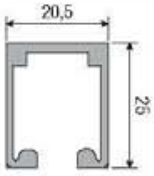

50 kg

SYSTEM 0200-5/50

System für Holz-Falttüren mit Verzierungen
Sliding system for folding wooden panel doors
Systeem voor houten vouwdeuren met extra lijsten aangebracht

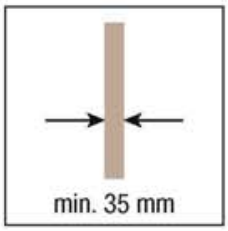

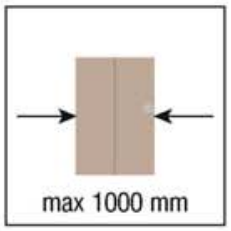

KIT Art. 0205 1 (Art. 0200 5 + 0200 100)

Alu-Laufschiene 1m, gebohrt schwarzeloxiert, (nur Kit 0200 1))
Black drilled and anodized track 1 m (KIT 0200 1 only)
Geperforeerde, zwart geanodiseerde rail 1 m (alleen in KIT 0200 1)

Zentralscharnier unten
Upper/Lower central bracket
Middenscharnier boven/onder — 2 pcs

Befestigungslasche oben
Upper side hinge
Bovenste zijscharnier — 1 pcs

Seitl. Scharnier unten
Lower side hinge
Onderste middenscharnier — 1 pcs

Fangstopper
Stop brake
Rem — 1 pcs

Fangstopper
Stop brake
Rem — 1 pcs

Laufwagen
Roller
Gekogellagerd loopwagentje — 1 pcs

KIT Art. 0200 5

Zentralscharnier unten
Upper/Lower central bracket
Middenscharnier boven/onder — 2 pcs

Befestigungslasche oben
Upper side hinge
Bovenste zijscharnier — 1 pcs

Seitl. Scharnier unten
Lower side hinge
Onderste middenscharnier — 1 pcs

Fangstopper
Stop brake
Rem — 1 pcs

Fangstopper
Stop brake
Rem — 1 pcs

Laufwagen
Roller
Gekogellagerd loopwagentje — 1 pcs

*Ersatzteile - *Spare parts - *Reserveonderdelen

Art. 0260 53 N DXSX
Zentralscharnier unten
Upper/Lower central bracket
Middenscharnier boven/onder — 2 pcs

Art. 0200 57
Befestigungslasche oben
Upper side hinge
Bovenste zijscharnier — 1 pcs

Art. 0200 58
Seitl. Scharnier unten
Lower side hinge
Onderste middenscharnier — 1 pcs

Art. 0200 59
Fangstopper
Stop brake
Rem — 1 pcs

Art. 0250 55
Fangstopper
Stop brake
Rem — 1 pcs

Art. 0200 56
Laufwagen
Roller
Gekogellagerd loopwagentje — 1 pcs

Passende Zubehöre
Compatible accessories
Bijpassende accessoires

Art. 0200 100 m 1
Art. 0200 2 m 3
Art. 0200 3 m 6
Alu-Laufschiene, gebohrt schwarzeloxiert
Black drilled and anodized track
Geperforeerde zwart geanodiseerde rail

*Die Artikel in der Tabelle "Ersatzteile" können **nur** in den angegebenen Mengen bestellt werden.
The articles in the table "Spare parts" are to be **only ordered in the indicated quantities.*
*Artikelen in de tabel "reserve onderdelen" kunnen **alleen** besteld worden in de aangegeven hoeveelheden.

Ausführbare Lösungen
Possible solutions
Mogelijke oplossingen

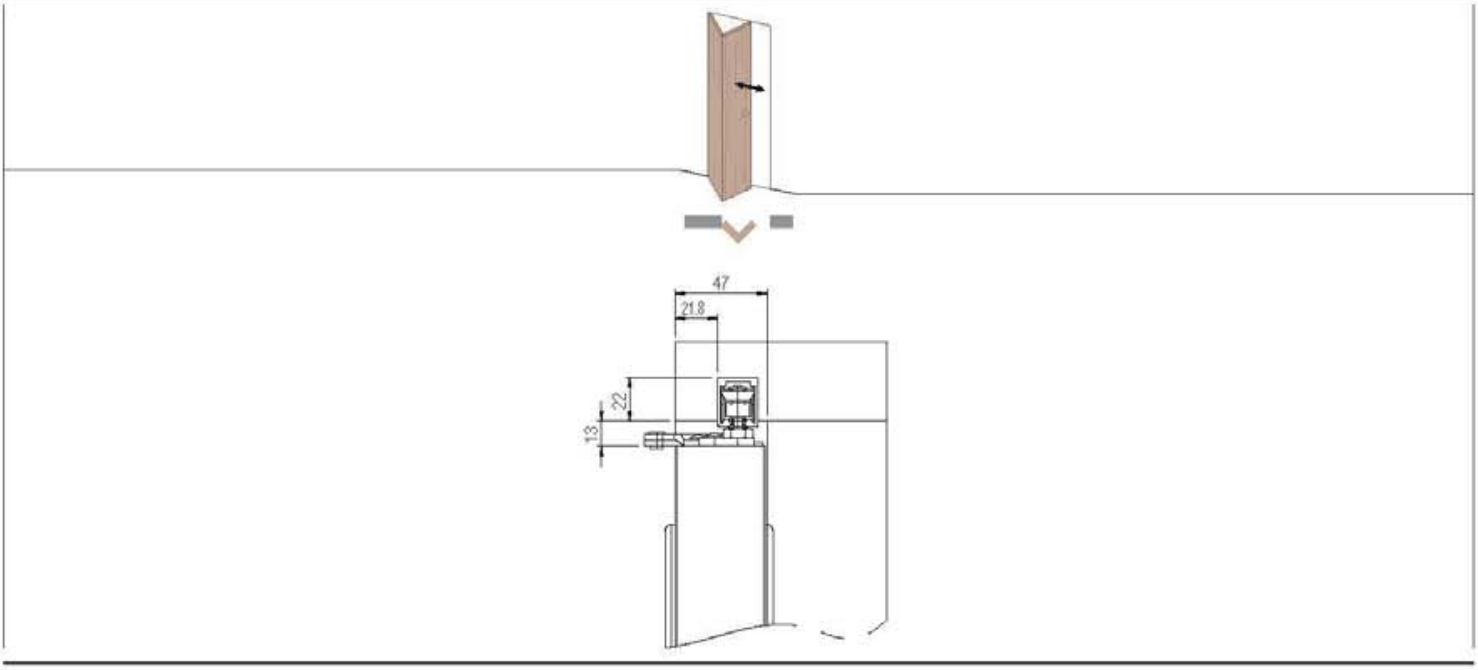

Faltschiebesystem für stumpfeinschlagende Türen
For sliding folding doors with rusticated ashlars
Systeem voor vouwdeuren met profiel

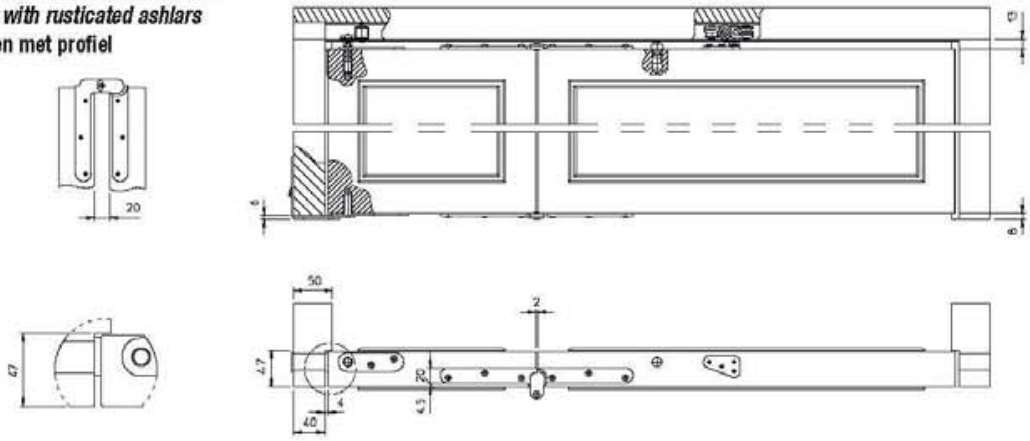

Faltschiebesystem für stumpfeinschlagende Türen
System for sliding folding rusticated ashlar doors
Systeem voor inliggende vouwdeuren met profiel

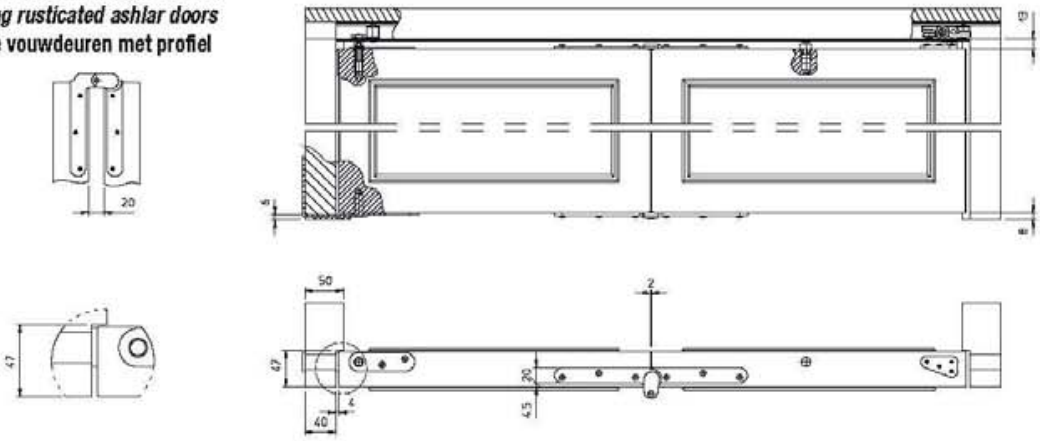

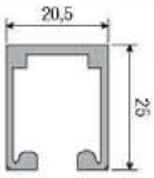

50 kg

SYSTEM 0710/12,5/20/30

Pat-Pending

Faltschiebetür-Beschläge
Folding door systems
Systemen voor vouwdeuren

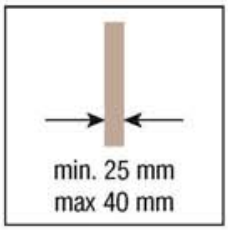

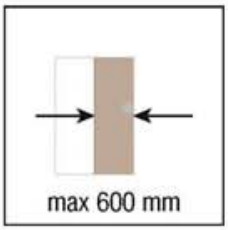

SYSTEM 0710/12,5/20/30 KIT Art. 0700 20

Wandscharnier unten
Lower retainer bracket
Onderste wandscharnier — 1 pcs

Haltestift oben
Upper retainer pin
Bovenste steunstift — 1 pcs

Befest. platte Haltestift
Upper pin clamp
bovenste bevestigingsplaat — 1 pcs

Stützlasche
Upper/lower support plate
Steunplaat boven/onder — 2 pcs

***Ersatzteile - *Spare parts - *Reserveonderdelen**

Art. 0700 15
Wandscharnier unten
Lower retainer bracket
Onderste wandscharnier — 1 pcs

Art. 0700 16
Haltestift oben
Upper retainer pin
Bovenste steunstift — 1 pcs

Art. 0700 19
Befest. platte Haltestift
Upper pin clamp
bovenste bevestigingsplaat — 1 pcs

Art. 0700 18
Stützlasche
Upper/lower support plate
Steunplaat boven/onder — 1 pcs

SYSTEM 0710 25

Passende Zubehöre
Compatible accessories
Bijpassende accessoires

Art. 0500 1 m 6
Art. 0500 300 m 3
Alu-Laufschiene, gebohrt
Tragkraft 50/80 kg, silbereloxiert (F1)
Drilled and anodised aluminium track 50/80kg
Geperforeerde rail van geanodiseerd aluminium 50/80kg

Art. 0700 11
Laufwerk
Tragkraft 25 kg
Upper roller 25 kg
Bovenste rol, draagkracht 25 kg

Art. 0700 13A m 6
Art. 0700 14A m 3
Alu-Bodenführung bronzeeloxiert
Lower track in silver (bronze) colour anodized aluminium
Zilver (brons) geanodiseerde aluminium onderrail

Art. 0700 6
Unterer Gleiter
Lower runner
Ondergeleider

Art. 0500 12
Fangstopper
Stop brake
Rem

SYSTEM 0710 40

Passende Zubehöre
Compatible accessories
Bijpassende accessoires

Art. 0500 1 m 6
Art. 0500 300 m 3
Alu-Laufschiene, gebohrt
Tragkraft 50/80 kg, silbereloxiert (F1)
Drilled and anodised aluminium track 50/80kg
Geperforeerde rail van geanodiseerd aluminium 50/80kg

Art. 0700 4
Laufwerk
Tragkraft 40/60 kg
Upper roller 40/60 kg
Bovenste rol, draagkracht 40/60 kg

Art. 0700 13A m 6
Art. 0700 14A m 3
Alu-Bodenführung bronzeeloxiert
Lower track in silver (bronze) colour anodized aluminium
Zilver (brons) geanodiseerde aluminium onderrail

Art. 0700 6
Unterer Gleiter
Lower runner
Ondergeleider

Art. 0500 12
Fangstopper
Stop brake
Rem

SYSTEM 0710 60

Passende Zubehöre
Compatible accessories
Bijpassende accessoires

Art. 0500 10 m 6
Art. 0500 10 300 m 3
Alu-Laufschiene, gebohrt
Tragkraft 120 kg, silbereloxiert (F1)
Drilled and anodised aluminium track 120kg
Geperforeerde rail van geanodiseerd aluminium 120kg

Art. 0700 4
Laufwerk
Tragkraft 40/60 kg
Upper roller 40/60 kg
Bovenste rol, draagkracht 40/60 kg

Art. 0700 13A m 6
Art. 0700 14A m 3
Alu-Bodenführung bronzeeloxiert
Lower track in silver (bronze) colour anodized aluminium
Zilver (brons) geanodiseerde aluminium onderrail

Art. 0700 6
Unterer Gleiter
Lower runner
Ondergeleider

Art. 0500 12
Fangstopper
Stop brake
Rem

Es ist notwendig Art. 0700 11 u. 0700 6 in gleicher Menge zu bestellen.
Wir empfehlen das Türband K6400 KubiCenter.
It is necessary to order art. 0700 11 & 0700 6 in the same quantity.
Hinge K6400 KubiCenter is highly recommended for the application.
Het is noodzakelijk om Art. 0700 11 & 0700 6 in gelijke aantallen te bestellen.
Wij adviseren het scharnier K6400 KubiCenter.

*Die Artikel in der Tabelle "Ersatzteile" können **nur** in den angegebenen Mengen bestellt werden.
The articles in the table "Spare parts" are to be **only ordered in the indicated quantities.*
*Artikelen in de tabel "reserve onderdelen" kunnen **alleen** besteld worden in de aangegeven hoeveelheden.

Ausführbare Lösungen
Possible solutions
Mogelijke oplossingen

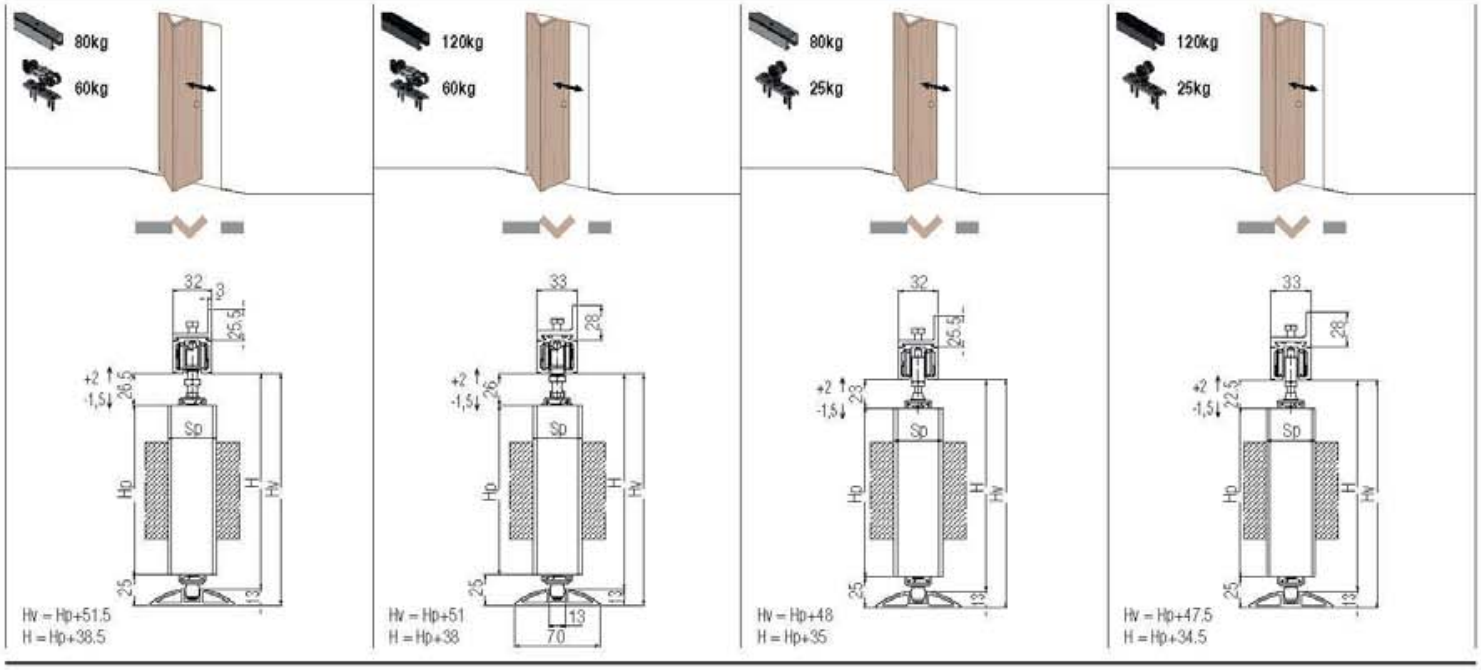

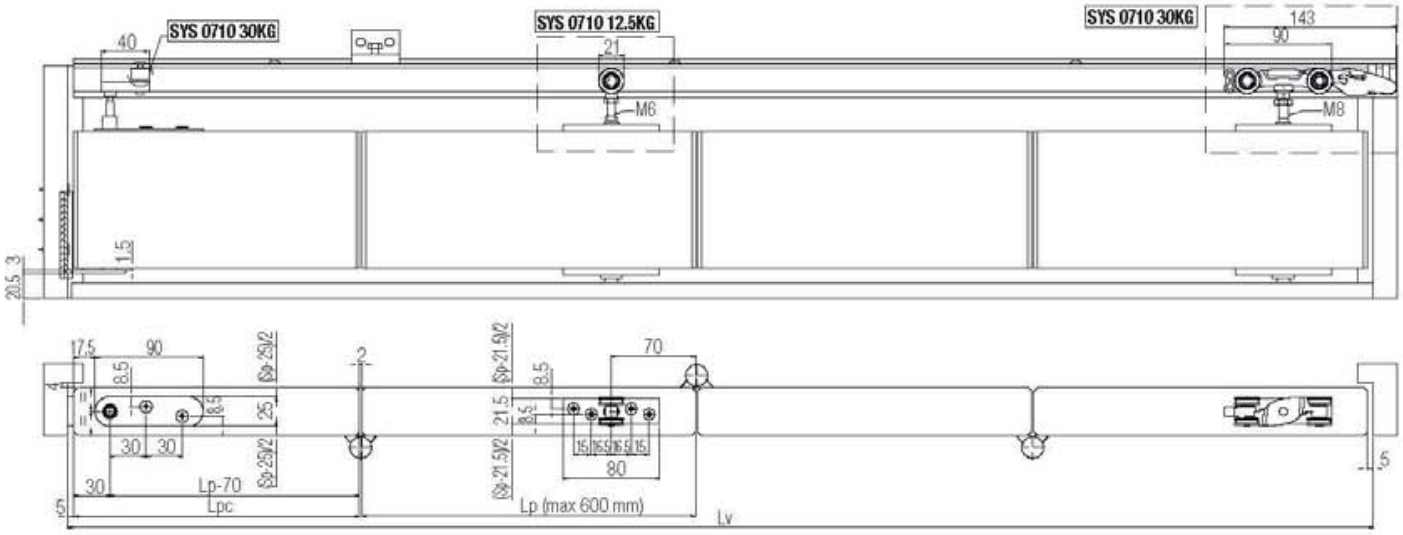

L = Lv - I (mm)
Lp = [Lv - (N x 2) + 30] / (N + 1) (mm)
Lpc = Lp - 40 (mm)
Sp = MAX. 40 (mm)

SYS 0710 30KG

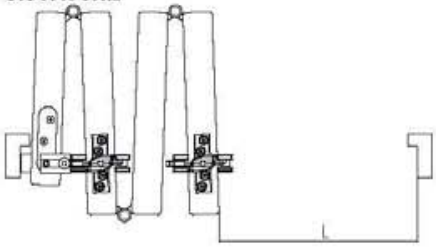

SYS 0710 12.5KG

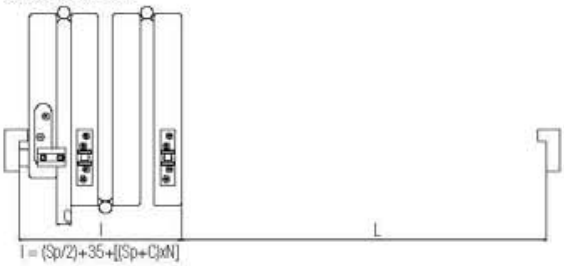

I = (Sp/2)+35+[(Sp+C)xN]

Max. Tragkraft Türblatt *Max. Door leaf capacity* Maximum gewicht deurblad				
N°	80 kg		120 kg	
	25 kg	60 kg	25 kg	60 kg
x2	12,5 kg	30 kg	12,5 kg	30 kg
x4	12,5 kg	20 kg	12,5 kg	30 kg
x6	12,5 kg	13,3 kg	12,5 kg	20 kg
x8	10 kg	10 kg	12,5 kg	15 kg

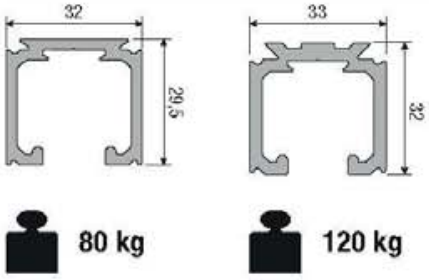

L = Durchgangslichtbreite (mm)
Lv = Breite Maueröffnung (mm)
Lp = Breite langes Türblatt (mm)
Lpc = Breite kurzes Türblatt (mm)
H = Durchgangslichthöhe (mm)
Hv = Höhe Maueröffnung (mm) (untere Schiene/Boden) (mm)
Hp = Höhe Türblatt (mm)
Sp = Türblattstärke (mm)
C = Licht bei geöffneten Türblättern (hängt vom Typ der verwendeten Türbänder ab) (mm)
I = Abmessungen geöffneter Türblätter (mm)
N = Anzahl langer Türblätter

L = Effective clear width (mm)
Lv = Wall opening width (mm)
Lp = Long door width (mm)
Lpc = Short door width (mm)
H = Effective clear height (mm)
Hv = Wall opening height (under track / floor) (mm)
Hp = Door height (mm)
Sp = Door thickness (mm)
C = Passage between open doors (depending on the hinge type) (mm)
I = Open doors obstruction (mm)
N = Long doors number

L = Effectieve opening tussen schuifdeursysteem en kozijn (mm)
Lv = Opening in de muur (zonder kozijn)
Lp = Breed deurblad (mm)
Lpc = Smal deurblad (mm)
H = Hoogte deuropening in het kozijn
Hv = Hoogte deurblad/onder-rail/vloer
Hp = Hoogte deurblad (mm)
Sp = Dikte deurblad(mm)
C = Ruimte tussen de deurbladen (mm) Afhankelijk van het scharnier type (mm)
I = Totale breedte deurbladen geopend (mm)
N = Aantal volledige deurbladen

Ⓓ Harmonika-Schiebetürbeschläge
Ⓖⓑ *Accordion door systems*
Ⓝⓛ Systemen voor harmonicadeuren

SYSTEM	Laufsystem *Sliding system* Schuifdeurtype	Charakteristik *Characteristics* Technische omschrijving	Tür *Door* Aantal vleugels	Tragkraft *Capacity* Draagkracht	Seite *Page* Pagina
0700/25/40/60	Oben laufend *Upper* Bovenlopend	- - -	1	25/40/60 kg	124

KRONA KOBLENZ

SYSTEM 0700/25/40/60

Pat-Pending

Harmonika-Schiebetürbeschläge
Accordion door systems
Systemen voor harmonicadeuren

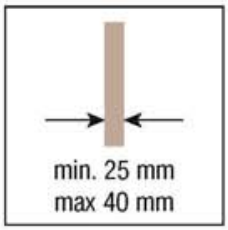

SYSTEM 0700/25/40/60 KIT Art. 0700 20

Wandscharnier unten
Lower retainer bracket
Onderste wandscharnier — 1 pcs

Haltestift oben
Upper retainer pin
Bovenste steunstift — 1 pcs

Befest. platte Haltestift
Upper pin clamp
bovenste bevestigingsplaat — 1 pcs

Stützlasche
Upper/lower support plate
Steunplaat boven/onder — 2 pcs

***Ersatzteile - *Spare parts - *Reserveonderdelen**

Art. 0700 15
Wandscharnier unten
Lower retainer bracket
Onderste wandscharnier — 1 pcs

Art. 0700 16
Haltestift oben
Upper retainer pin
Bovenste steunstift — 1 pcs

Art. 0700 19
Befest. platte Haltestift
Upper pin clamp
bovenste bevestigingsplaat — 1 pcs

Art. 0700 18
Stützlasche
Upper/lower support plate
Steunplaat boven/onder — 1 pcs

SYSTEM 0700 25

Passende Zubehöre
Compatible accessories
Bijpassende accessoires

Art. 0500 1 m 6
Art. 0500 300 m 3
Alu-Laufschiene, gebohrt
Tragkraft 50/80 kg, silbereloxiert (F1)
Drilled and anodised aluminium track 50/80kg
Geperforeerde rail van geanodiseerd aluminium 50/80kg

Art. 0700 11
Laufwerk
Tragkraft 25 kg
Upper roller 25 kg
Bovenste rol, draagkracht 25 kg

Art. 0700 13A m 6
Art. 0700 14A m 3
Alu-Bodenführung bronzeeloxiert
Lower track in silver (bronze) colour anodized aluminium
Zilver (brons) geanodiseerde aluminium onderrail

Art. 0700 6
Unterer Gleiter
Lower runner
Ondergeleider

Art. 0700 17
Zentralscharnier
Upper/lower central hinge
Middenscharnier

SYSTEM 0700 40

Passende Zubehöre
Compatible accessories
Bijpassende accessoires

Art. 0500 1 m 6
Art. 0500 300 m 3
Alu-Laufschiene, gebohrt
Tragkraft 50/80 kg, silbereloxiert (F1)
Drilled and anodised aluminium track 50/80kg
Geperforeerde rail van geanodiseerd aluminium 50/80kg

Art. 0700 4
Laufwerk
Tragkraft 40/60 kg
Upper roller 40/60 kg
Bovenste rol, draagkracht 40/60 kg

Art. 0700 13A m 6
Art. 0700 14A m 3
Alu-Bodenführung bronzeeloxiert
Lower track in silver (bronze) colour anodized aluminium
Zilver (brons) geanodiseerde aluminium onderrail

Art. 0700 6
Unterer Gleiter
Lower runner
Ondergeleider

Art. 0500 12
Fangstopper
Stop brake
Rem

Art. 0700 17
Zentralscharnier
Upper/lower central hinge
Middenscharnier

SYSTEM 0700 60

Passende Zubehöre
Compatible accessories
Bijpassende accessoires

Art. 0500 10 m 6
Art. 0500 10 300 m 3
Alu-Laufschiene, gebohrt
Tragkraft 120 kg, silbereloxiert (F1)
Drilled and anodised aluminium track 120kg
Geperforeerde rail van geanodiseerd aluminium 120kg

Art. 0700 4
Laufwerk
Tragkraft 40/60 kg
Upper roller 40/60 kg
Bovenste rol, draagkracht 40/60 kg

Art. 0700 13A m 6
Art. 0700 14A m 3
Alu-Bodenführung bronzeeloxiert
Lower track in silver (bronze) colour anodized aluminium
Zilver (brons) geanodiseerde aluminium onderrail

Art. 0700 6
Unterer Gleiter
Lower runner
Ondergeleider

Art. 0500 12
Fangstopper
Stop brake
Rem

Art. 0700 17
Zentralscharnier
Upper/lower central hinge
Middenscharnier

Merke: Pro 2 Türblätter, 2 Stk. Art. 0700 17 erforderlich (oberes und unteres Scharnier).
Es ist notwendig Art. 0700 11 u. 0700 6 in gleicher Menge zu bestellen.
N.B. For each 2 door leaves it is necessary to use 2 pieces art 0700 17 (upper and lower central hinge).
It is necessary to order art. 0700 11 & 0700 6 in the same quantity.
OPM.: voor iedere 2 vleugels (bovenste en onderste scharnier) moeten er 2 st. van art. 0700 17 worden gebruikt.
Het is noodzakelijk om Art. 0700 11 & 0700 6 in gelijke aantallen te bestellen.

*Die Artikel in der Tabelle "Ersatzteile" können **nur** in den angegebenen Mengen bestellt werden.
The articles in the table "Spare parts" are to be **only ordered in the indicated quantities.*
*Artikelen in de tabel "reserve onderdelen" kunnen **alleen** besteld worden in de aangegeven hoeveelheden.

Ausführbare Lösungen
Possible solutions
Mogelijke oplossingen

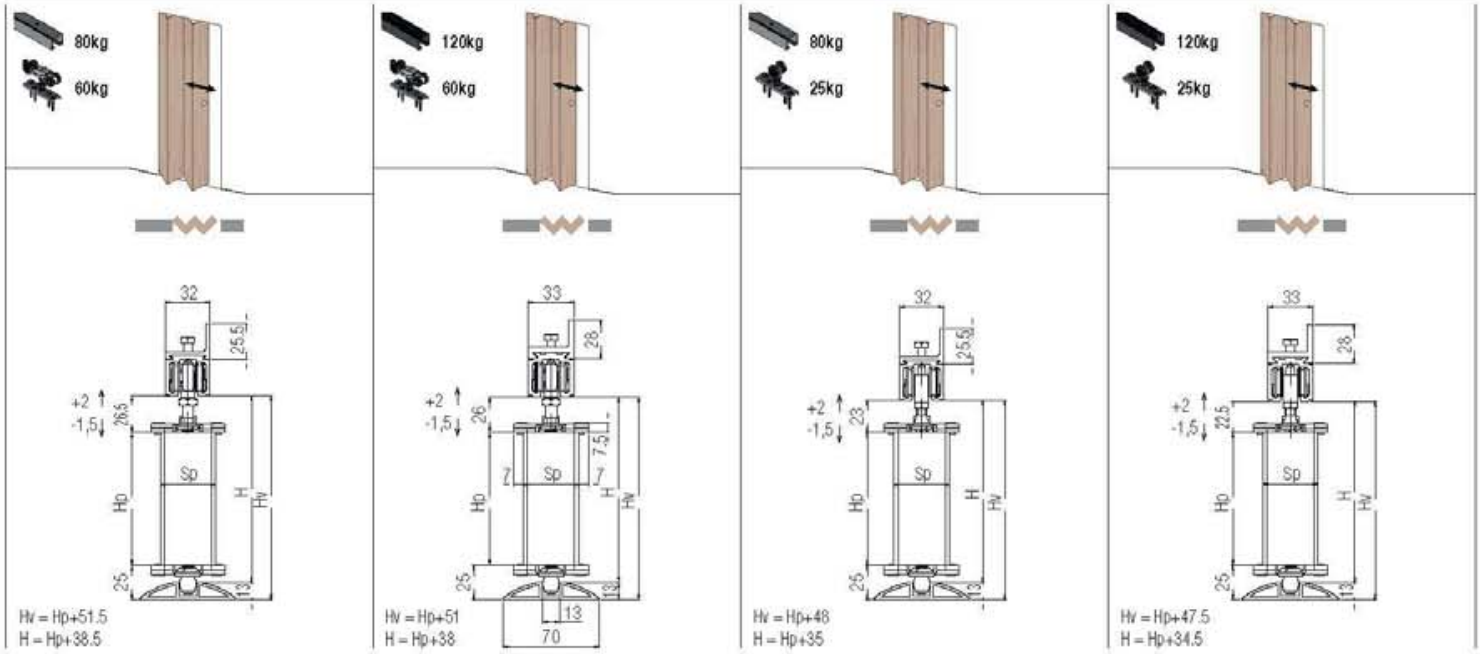

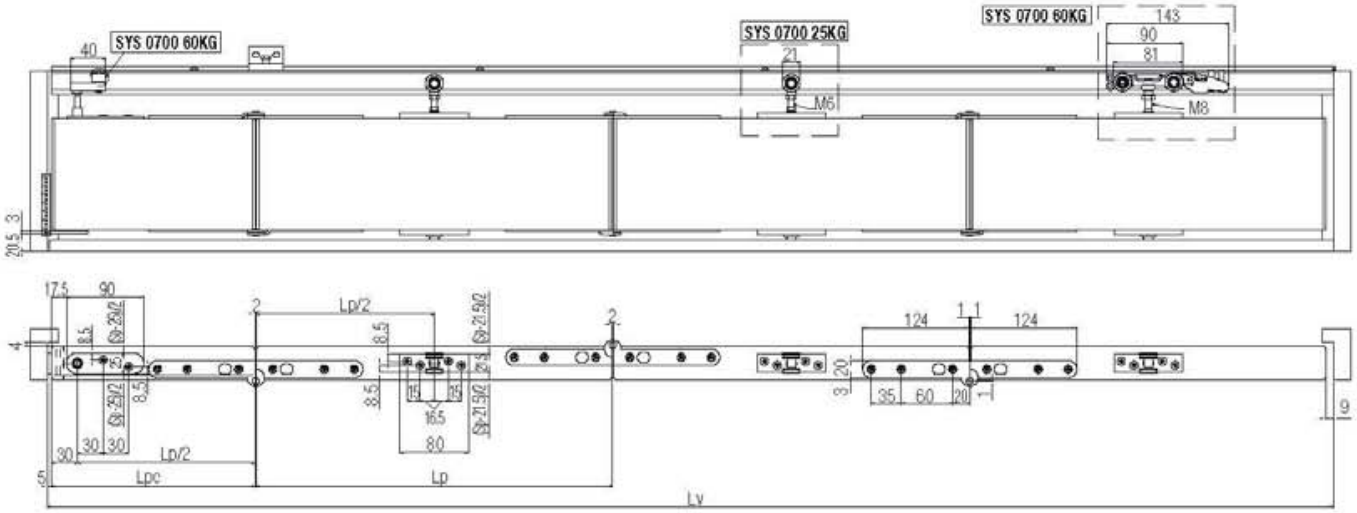

L = Lv - I (mm)
Lp = [Lv - (N x 2) - 44] / (N + 0.5) (mm)
Lpc = (Lp/2) + 30 (mm)
Sp = MAX. 40 (mm)

SYS 0700 60KG

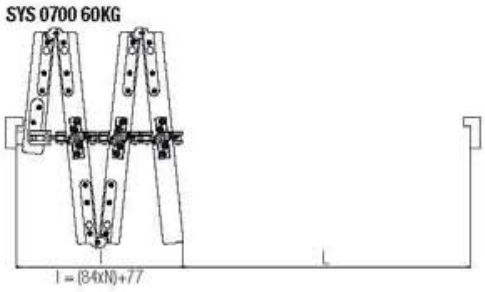

SYS 0700 25KG

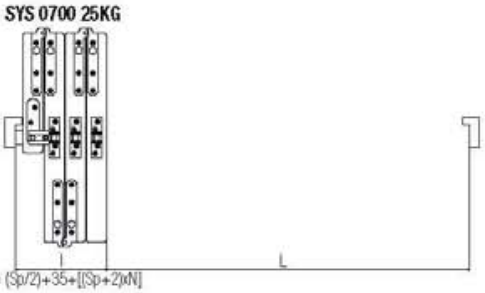

Max. Tragkraft Türblatt *Max. Door leaf capacity* Maximum gewicht deurblad				
N°	80 kg		120 kg	
	25 kg	60 kg	25 kg	60 kg
x2	25 kg	40 kg	25 kg	60 kg
x3	25 kg	26,6 kg	25 kg	40 kg
x4	20 kg	20 kg	25 kg	30 kg
x5	16 kg	16 kg	24 kg	24 kg
x6	13,3 kg	13,3 kg	20 kg	20 kg
x7	11,4 kg	11,4 kg	17,1 kg	17,1 kg
x8	10 kg	10 kg	15 kg	15 kg

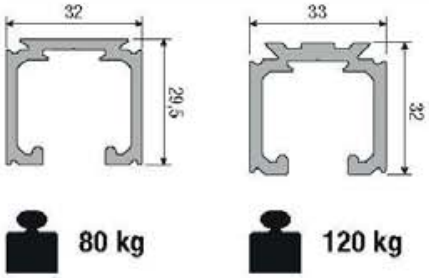

L = Durchgangslichtbreite (mm)
Lv = Breite Maueröffnung (mm)
Lp = Breite langes Türblatt (mm)
Lpc = Breite kurzes Türblatt (mm)
H = Durchgangslichthöhe (mm)
Hv = Höhe Maueröffnung (mm) (untere Schiene/Boden) (mm)
Hp = Höhe Türblatt (mm)
Sp = Türblattstärke (mm)
I = Abmessungen geöffneter Türblätter (mm)
N = Anzahl langer Türblätter

L = Effective clear width (mm)
Lv = Wall opening width (mm)
Lp = Long door width (mm)
Lpc = Short door width (mm)
H = Effective clear height (mm)
Hv = Wall opening height (under track / floor) (mm)
Hp = Door height (mm)
Sp = Door thickness (mm)
I = Open doors obstruction (mm)
N = Long doors number

L = Effectieve opening tussen schuifdeursysteem en kozijn (mm)
Lv = Opening in de muur (zonder kozijn)
Lp = Breed deurblad (mm)
Lpc = Smal deurblad (mm)
H = Hoogte deuropening in het kozijn
Hv = Hoogte deurblad/onder-rail/vloer
Hp = Hoogte deurblad (mm)
Sp = Dikte deurblad(mm)
I = Totale breedte deurbladen geopend (mm)
N = Aantal volledige deurbladen

(D) Die bessere Alternative für Raumspartüren ohne ABS
(GB) *The two-way reduced swing door system without ABS*
(NL) In- en uitdraaiende beweging in te stellen (Systeem zonder ABS) **.....127**

(D) Die bessere Alternative für Raumspartüren mit ABS
(GB) *The two-way reduced swing door system with ABS*
(NL) In- en uitdraaiende beweging in te stellen (Systeem met ABS) **.....137**

Ⓓ Die bessere Alternative für Raumspartüren ohne ABS
Ⓖⓑ *The two-way reduced swing door system without ABS*
Ⓝⓛ In- en uitdraaiende beweging in te stellen (Systeem zonder ABS)

SYSTEM	Laufsystem *Sliding system* Type schuifgeleiding	Charakteristik *Opening type* Technische Omschrijving	Tür *Door* Aantal vleugels	Tragkraft *Capacity* Draagkracht	Seite *Page* Pagina
SwingLife wood	Oben laufend/Unten laufend *Upper / Lower* Bovenlopend/Onderlopend	Schiebetürsystem *Sliding* Schuifdeursysteem	1	70 kg	128
SwingLife wood UNIVERSAL	Oben laufend/Unten laufend *Upper / Lower* Bovenlopend/Onderlopend	Schiebetürsystem *Sliding* Schuifdeursysteem	1	70 kg	132

- Dämpfung, 70 KG Tragkraft.
- Einfache Montage: Patentierte Vorrichtung ermöglicht ein schnelles Ein-/Ausheben der Tür.
- Einstellbar ohne Türdemontage.
- Gleitbewegung: Durch die spezielle technische Ausführung des 4-rädrigen kugelgelagerten Drehpunkt-Beschlagsystems.
- Öffnung von beiden Seiten: ziehen/drücken.
- Die Universalausführung erlaubt ein leichtes Anpassen an jede Standardtürbreite.
- Barrierefrei

- *Shockproof, invisible, 70Kg door weight capacity, patented.*
- *Simple: through a patented coupling, quick release door.*
- *Adjustable without removing the door.*
- *Fluid movement, due to the special design of the 4 wheeled ball bearing hangers.*
- *Opening from both sides: push/pull.*
- *The Universal version allows an easy adaptability to every standard of door width.*
- *Frees architectural constraints.*

- Schokbestendig, ontzichtbaar, 70Kg, gepatenteerd.
- Eenvoudig montage door gepatenteerde koppeling snel te openen.
- Afstellen zonder de deur te verwijderen.
- Gelijkmatige beweging door het speciale ontwerp van de 4 wiel gelagerde geleiders.
- Te openen aan beide zijden: duwen/trekken.
- Deze universele uitvoering garandeert een eenvoudige aanpassing aan iedere standaard deurbreedte.
- Oplossing voor bouwkundige beperkingen.

universal design award 2013

universal design consumer favorite 2013

Hessischer Staatspreis Universelles Design 2013

CONFORMITY DECLARATION

KOBLENZ

Mehrfach ausgezeichnetes Türsystem von KRONA KOBLENZ aus der Serie „SWINGLIFE": Das Design orientiert sich nicht nur an der Ästhetik, sondern setzt auch die Bedürfnisse des Menschen in den Vordergrund.

Prizes won by KRONA KOBLENZ for the line "SWINGLIFE": these are products in which the design represents not just the aesthetics, but above all the functional features targeted at the consumer as it appears to be easy to use for people of any age or fisical abilities.

Het bekroonde deursysteem van Krona Koblenz uit de serie "Swing Life": Het universele ontwerp is niet alleen esthetisch fraai maar plaatst functionaliteit, ongeacht iemands leeftijd en lichamelijke gesteldheid, op de voorgrond.

SYSTEM SWINGLIFE WOOD

Pat-Pending

Die bessere Alternative für Raumspartüren ohne ABS
The two-way reduced swing door system without ABS
In- en uitdraaiende beweging in te stellen (Systeem zonder ABS)

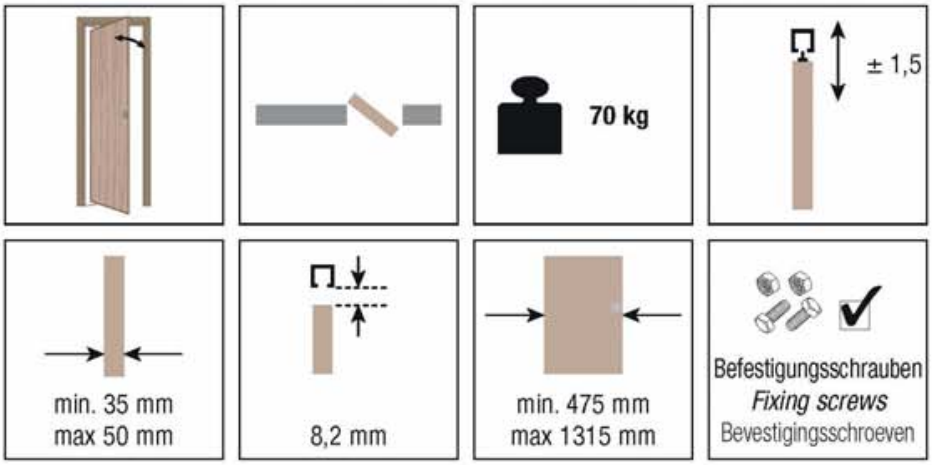

KIT Art. 97 565 1984 0ABS A Silber - *Silver* - Zilver
KIT Art. 97 565 1984 0ABS N Schwarz - *Black* - Zwart
Lup 528 mm, Hup 2001 mm

KIT Art. 97 565 2034 0ABS A Silber - *Silver* - Zilver
KIT Art. 97 565 2034 0ABS N Schwarz - *Black* - Zwart
Lup 528 mm, Hup 2051 mm

KIT Art. 97 565 2084 0ABS A Silber - *Silver* - Zilver
KIT Art. 97 565 2084 0ABS N Schwarz - *Black* - Zwart
Lup 528 mm, Hup 2101 mm

KIT Art. 97 665 1984 0ABS A Silber - *Silver* - Zilver
KIT Art. 97 665 1984 0ABS N Schwarz - *Black* - Zwart
Lup 628 mm, Hup 2001 mm

KIT Art. 97 665 2034 0ABS A Silber - *Silver* - Zilver
KIT Art. 97 665 2034 0ABS N Schwarz - *Black* - Zwart
Lup 628 mm, Hup 2051 mm

KIT Art. 97 665 2084 0ABS A Silber - *Silver* - Zilver
KIT Art. 97 665 2084 0ABS N Schwarz - *Black* - Zwart
Lup 628 mm, Hup 2101 mm

KIT Art. 97 765 1984 0ABS A Silber - *Silver* - Zilver
KIT Art. 97 765 1984 0ABS N Schwarz - *Black* - Zwart
Lup 728 mm, Hup 2001 mm

KIT Art. 97 765 2034 0ABS A Silber - *Silver* - Zilver
KIT Art. 97 765 2034 0ABS N Schwarz - *Black* - Zwart
Lup 728 mm, Hup 2051 mm

KIT Art. 97 765 2084 0ABS A Silber - *Silver* - Zilver
KIT Art. 97 765 2084 0ABS N Schwarz - *Black* - Zwart
Lup 728 mm, Hup 2101 mm

KIT Art. 97 865 1984 0ABS A Silber - *Silver* - Zilver
KIT Art. 97 865 1984 0ABS N Schwarz - *Black* - Zwart
Lup 828 mm, Hup 2001 mm

KIT Art. 97 865 2034 0ABS A Silber - *Silver* - Zilver
KIT Art. 97 865 2034 0ABS N Schwarz - *Black* - Zwart
Lup 828 mm, Hup 2051 mm

KIT Art. 97 865 2084 0ABS A Silber - *Silver* - Zilver
KIT Art. 97 865 2084 0ABS N Schwarz - *Black* - Zwart
Lup 828 mm, Hup 2101 mm

KIT Art. 97 965 1984 0ABS A Silber - *Silver* - Zilver
KIT Art. 97 965 1984 0ABS N Schwarz - *Black* - Zwart
Lup 928 mm, Hup 2001 mm

KIT Art. 97 965 2034 0ABS A Silber - *Silver* - Zilver
KIT Art. 97 965 2034 0ABS N Schwarz - *Black* - Zwart
Lup 928 mm, Hup 2051 mm

KIT Art. 97 965 2084 0ABS A Silber - *Silver* - Zilver
KIT Art. 97 965 2084 0ABS N Schwarz - *Black* - Zwart
Lup 928 mm, Hup 2101 mm

*Die Artikel in der Tabelle "Ersatzteile" können **nur** in den angegebenen Mengen bestellt werden.
The articles in the table "Spare parts" are to be **only ordered in the indicated quantities.*
*Artikelen in de tabel "reserve onderdelen" kunnen **alleen** besteld worden in de aangegeven hoeveelheden.

Passende Zubehöre
Compatible accessories
Bijpassende accessoires

Art. 9700 6 B (weiß / *white* / wit)
Art. 9700 6 N (schwarz / *black* / zwart)
Bürstendichtung
Anti-dust brus
Anti-stof borstel
1 pcs

Art. 9700 8 G (grau / *grey* / grijs)
Art. 9700 8 N (schwarz / *black* / zwart)
Dichtung
Gasket
Pakking
1 pcs

Art. 9700 9 1 pcs
Kit ABS 80 kg für Öffnung und Schließung
ABS 80 kg opening and closing kit
ABS 80 kg kit (openen en sluiten)

Art. 9700 10 1 pcs
Kit ABS 80 kg für Schließung
ABS 80 kg closing kit
ABS 80 kg kit (sluiten)

*Ersatzteile - *Spare parts - *Reserveonderdelen

Art. 9700 1 1 pcs
Zubehör Kit (Kunststoffteile)
Kit with plastic components
Kit met kunstof componenten

Art. 9700 2 1 pcs
Schraubenkit
Screws kit
Kit schroeven

Art. 9700 3 1 pcs
Laufwagen SwingLife
SwingLife roller
SwingLife rol

Art. 9700 4 1 pcs
Dämpfer
Damper with support
Steun en demper

Art. 9700 5 1 pcs
Magnethalter kit
Magnets kit
Kit magneten

Art. 9700 7 A (silber / *silver* / zilver)
Art. 9700 7 N (schwarz / *black* / zwart)
Abdeckung
Cover
Afdekplaatje
1 pcs

Art. 9700 13 L 1 pcs
Set Dreharme Lp>965
Set of rotating arms Lp>965
Set draai-armen Lp>965

Art. 9700 13 M 1 pcs
Set Dreharme 715<Lp<965
Set of rotating arms 715<Lp<965
Set draai-armen 715<Lp<965

Art. 9700 13 S 1 pcs
Set Dreharme Lp<715
Set of rotating arms Lp<715
Set draai-armen Lp<715

Art. 9700 14 1 pcs
Metallhalterungs-Kit
für Türblattmontage
Set of metal frame fixing plates
Set van metalen bevestigingsplaten

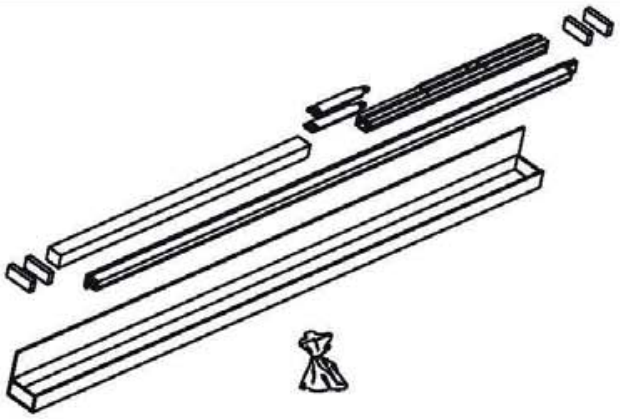

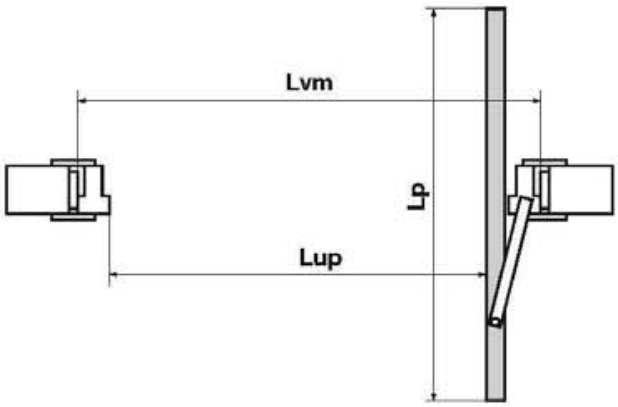

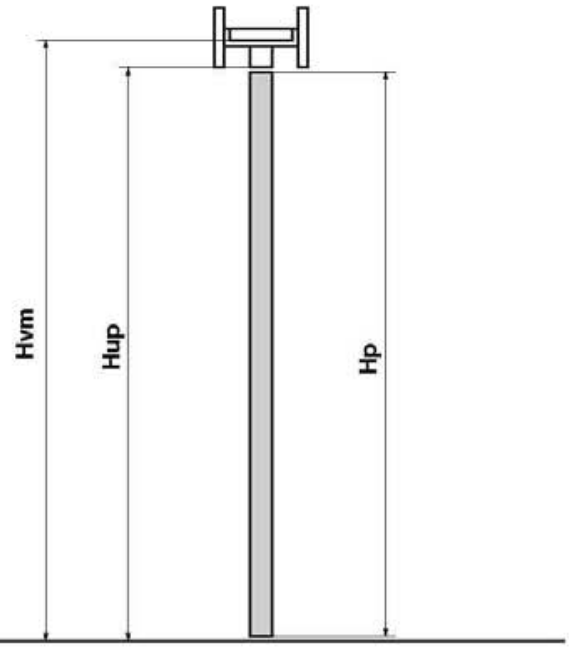

TÜRBLATTBREITE - *WIDTH* - BREEDTE		
Lp	Lup Lp-37 (Sp=40)	Lvm Lp+135
475	438	610
515	478	650
*565	528	700
*615	578	750
*665	628	800
*715	678	850
*765	728	900
*815	778	950
*865	828	1000
*915	878	1050
*965	928	1100
1015	978	1150
1065	1028	1200
1115	1078	1250
1165	1128	1300
1215	1178	1350
1265	1228	1400
1315	1278	1450

TÜRBLATTHÖHE - *HEIGHT* - HOOGTE		
Hp	Hup Hp+17	Hvm Hp+66
1884	1901	1950
1934	1951	2000
*1984	2001	2050
*2034	2051	2100
*2084	2101	2150
2134	2151	2200
2184	2201	2250

*Standardmaße ab Lager lieferbar. Bei anderen Sondermaßen anfragen.
**Stock sizes. For different sizes check feasibility with Krona Koblenz.*
*Voorraad maten. Voor verschillende maten controleren haalbaarheid Krona Koblenz.

Lp = Türblattbreite (Siehe Tabelle)
Hp = Türblatthöhe (Siehe Tabelle)
Sp = Türblattstärke (min. 35 max 50)
Lup = Durchgangsbreite = Lp-37 (mit Sp= 40)
Hup = Bodenfreiheit = Hp + 17
Lvm = Breite Mauerloch (innen zum Hilfsrahmen) = Lp+135
Hvm = Höhe Mauerloch (innen zum Hilfsrahmen) = Hp+66
Sm = Wandstärke
Hman = Abstand Mitte Rotierung Türgriff/ Türunterseite (standard 1041mm)
- Die Allgemeinen Maße und Einfräsungen der Komponeten aus Holz berücksichtigen Behandlung der Oberfläche wie Lackierung, Versiegelung, Furniere etc.
- Die Einfräsungen sind sowohl für Bürsten als auch für Dichtungseinzug nutzbar.

Lp = Panel width (see table)
Hp = Panel height (see table)
Sp = Panel thickness (min.35, max 50)
Lup = Width = Lp way - 37 (with Sp = 40)
Hup = Free passage height = Hp + 17
Lvm = Inner wall width (pocket-frame internal space) = Lp + 135
Hvm = Inner wall height (pocket-frame internal space) = Hp + 66
Sm = Finished wall thickness
Hman = handle height taken from the handle centre / panel bottom (standard 1041mm)
note:
- General measurements and sizing of wood components must be made after all surface treatments such as stain, varnish, veneer ....
- Provide clearance for the brush seals, this varies depending on the type of brush or seal used.

Lp = deurbreedte (zie tabel)
Hp = deurhoogte (zie tabel)
Sp = deur dikte (min. 35, max. 50)
Lup = breedte overgang = Lp - 37 (met Sp = 40)
Hup = vrije ruimte hoogte = Hp + 17
Lvm = dikte binnenmuur (binnenruimte) = Lp + 135
Hvm = hoogte binnenmuur (binnenruimte) = Hp + 66
Sm = Dikte afgewerkte wand
Hman = greep hoogte vanaf het midden van de greep / onderzijde deurpaneel (standaard 1041mm)

Zeichnungen
Drawings
Tekeningen

zentrierte Tür
Centred door
gecentreerde deur

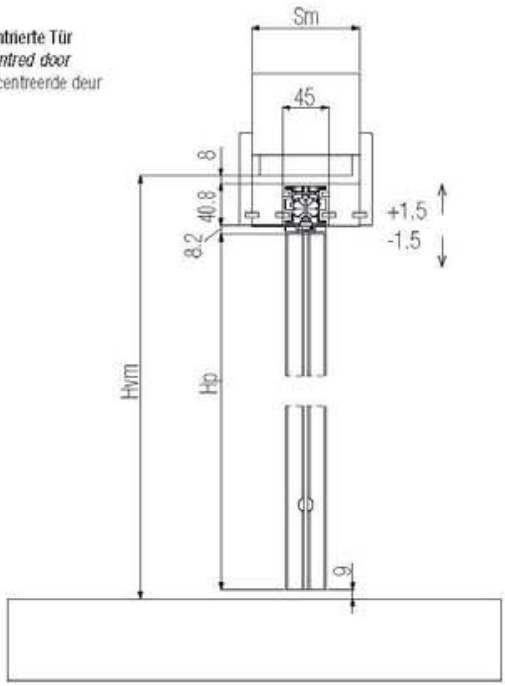

dezentrierte Tür
Offset door
Offset deur

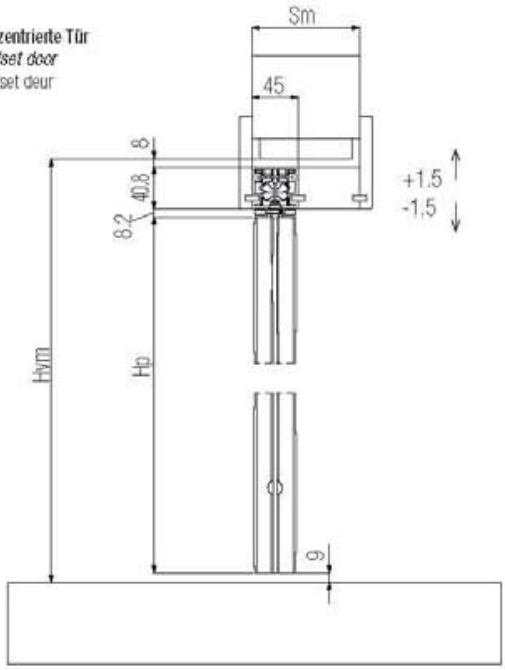

Seite Türgriff/ Schloss
Handle/lock side
Greep/sluitzijde

Länge des querliegendem Aluminiumprofils
Aluminium transverse profile length
Aluminium dwarsprofiel lengte

Seite wo sich die Stange befindet
Spindle side
pinzijde

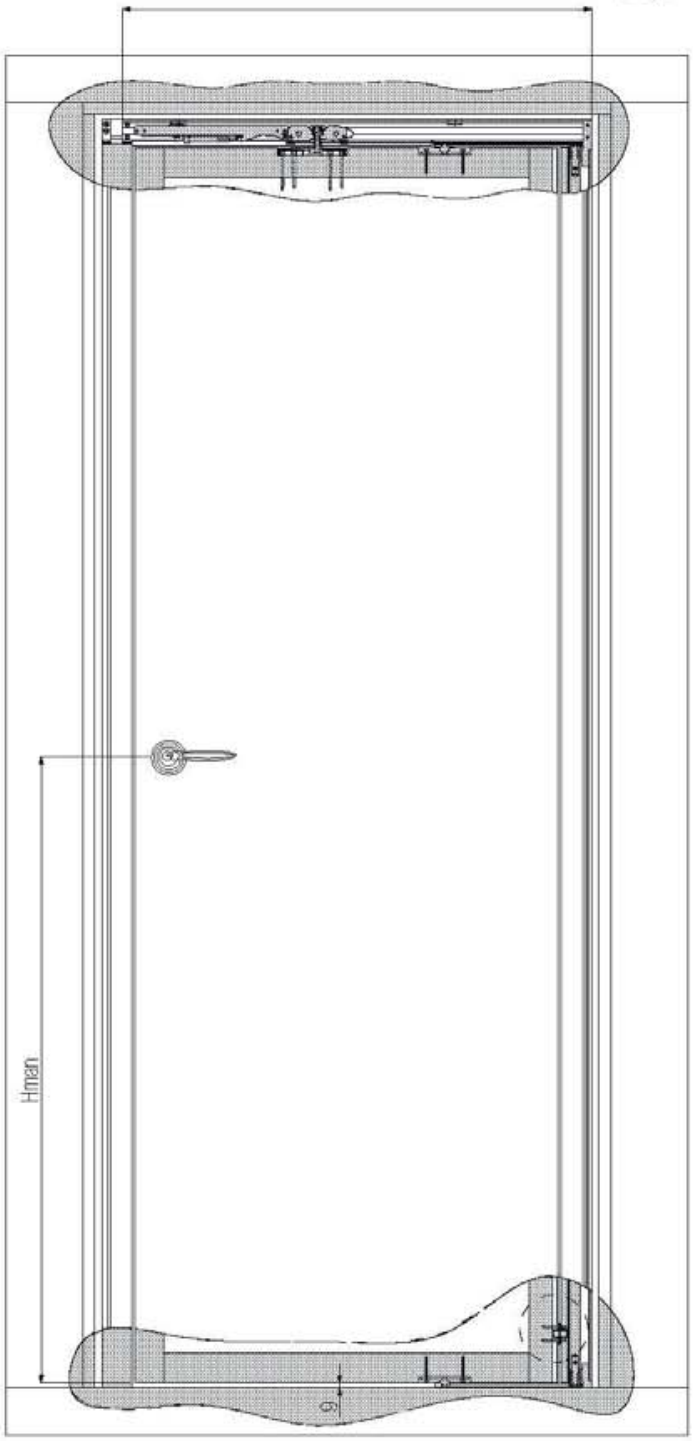

Halterung/Magnet im Türblatt
Magnetic lock in the door
Magnetisch slot in de deur

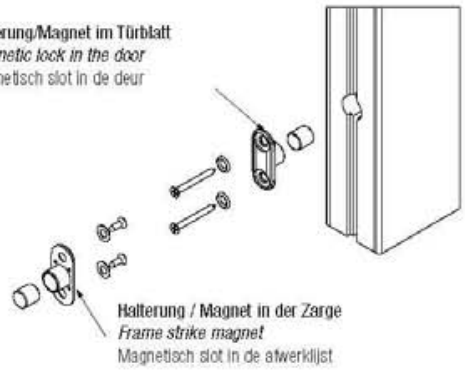

Halterung / Magnet in der Zarge
Frame strike magnet
Magnetisch slot in de afwerklijst

Zentrierte Tür: geschlossene Position
Centred door: closed position
Centrale deur: gesloten positie

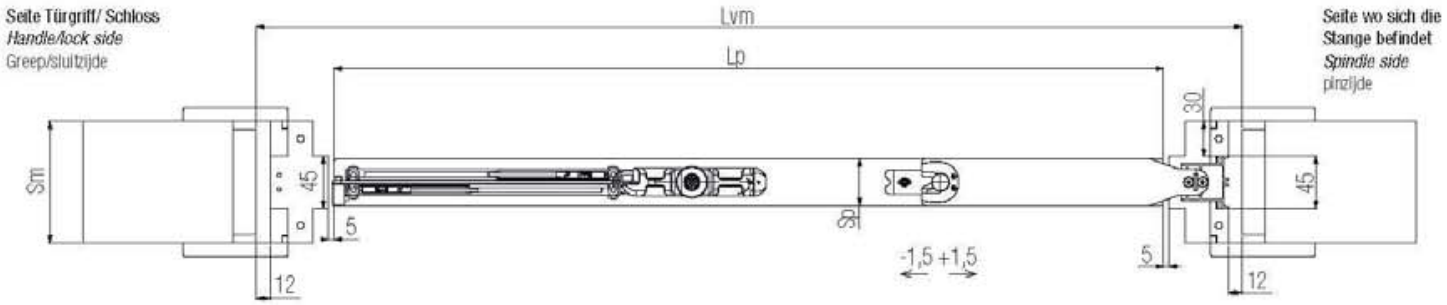

Dezentrierte Tür: geschlossene Position
Offset door: closed position
Offset deur: gesloten positie

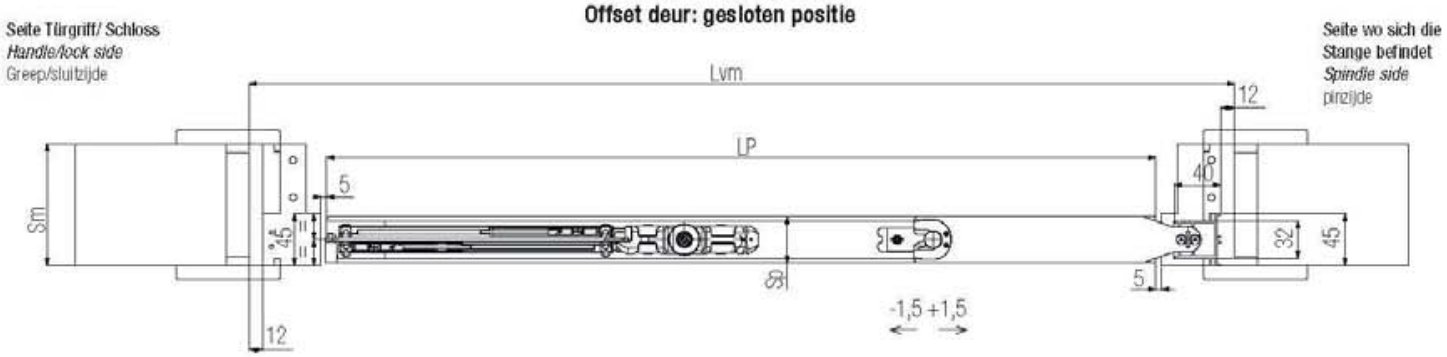

Zwischenposition drücken
Intermediate position to push
Stand-midden om te duwen

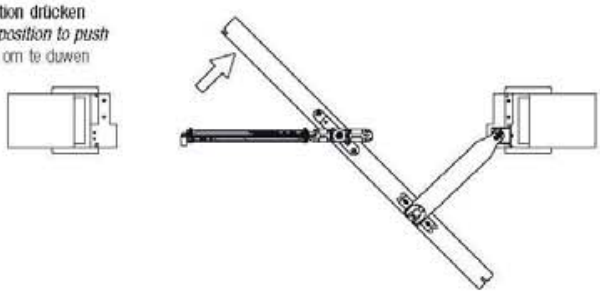

Zwischenposition ziehen
Intermediate position to pull
Stand-midden om te trekken

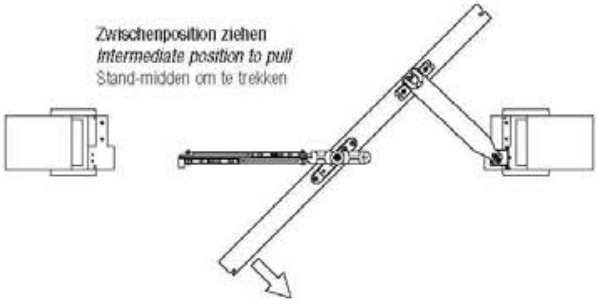

Offene Position/Stellung drücken
Open position to push
Stand-open om te duwen

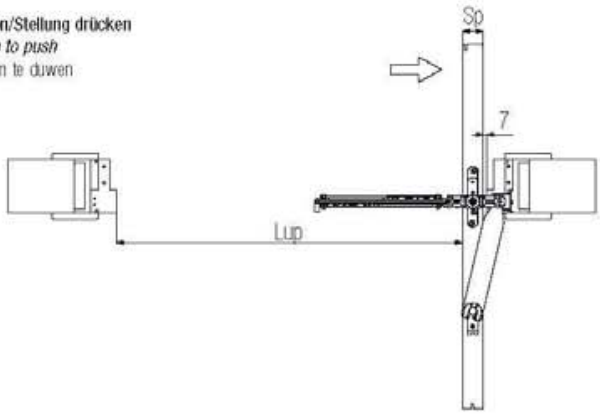

Offene Position/Stellung ziehen
Open position to pull
Stand-open om te trekken

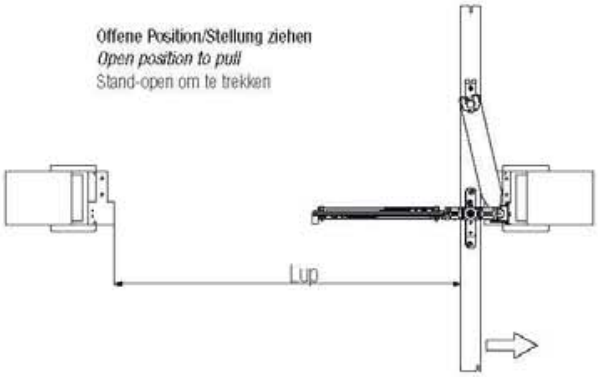

SYSTEM SWINGLIFE WOOD UNIVERSAL

Pat-Pending

Die bessere Alternative für Raumspartüren ohne ABS UNIVERSELLE
The two-way reduced swing door system without ABS UNIVERSAL
In- en uitdraaiende beweging in te stellen (Systeem zonder ABS) UNIVERSEEL

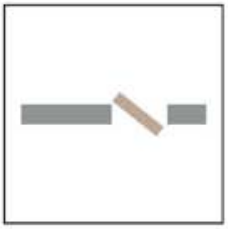

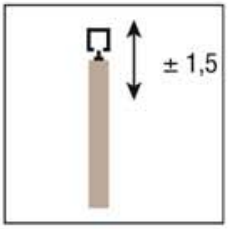

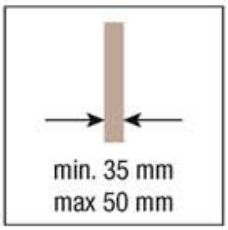

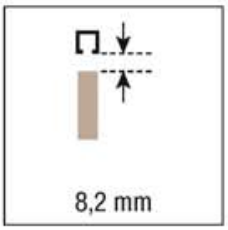

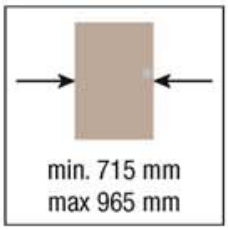

KIT Art. 98 1984 0ABS A Silber - *Silver* - Zilver
KIT Art. 98 1984 0ABS N Schwarz - *Black* - Zwart
Hup 2001 mm

KIT Art. 98 2034 0ABS A Silber - *Silver* - Zilver
KIT Art. 98 2034 0ABS N Schwarz - *Black* - Zwart
Hup 2051 mm

KIT Art. 98 2084 0ABS A Silber - *Silver* - Zilver
KIT Art. 98 2084 0ABS N Schwarz - *Black* - Zwart
Hup 2101 mm

KIT Art. 98 2384 0ABS A Silber - *Silver* - Zilver
KIT Art. 98 2384 0ABS N Schwarz - *Black* - Zwart
Hup 2401 mm

*Die Artikel in der Tabelle "Ersatzteile" können **nur** in den angegebenen Mengen bestellt werden.
The articles in the table "Spare parts" are to be **only ordered in the indicated quantities.*
*Artikelen in de tabel "reserve onderdelen" kunnen **alleen** besteld worden in de aangegeven hoeveelheden.

***Ersatzteile - *Spare parts - *Reserveonderdelen**

Art. 9700 1 — 1 pcs
Zubehör Kit (Kunststoffteile)
Kit with plastic components
Kit met kunstof componenten

Art. 9700 2 — 1 pcs
Schraubenkit
Screws kit
Kit schroeven

Art. 9700 3 — 1 pcs
Laufwagen SwingLife
SwingLife roller
SwingLife rol

Art. 9700 4 — 1 pcs
Dämpfer
Damper with support
Steun en demper

Art. 9700 5 — 1 pcs
Magnethalter kit
Magnets kit
Kit magneten

Art. 9700 7 A (silber / *silver* / zilver)
Art. 9700 7 N (schwarz / *black* / zwart)
Abdeckung — 1 pcs
Cover
Afdekplaatje

Art. 9700 13 L — 1 pcs
Set Dreharme Lp>965
Set of rotating arms Lp>965
Set draai-armen Lp>965

Art. 9700 13 M — 1 pcs
Set Dreharme 715<Lp<965
Set of rotating arms 715<Lp<965
Set draai-armen 715<Lp<965

Art. 9700 13 S — 1 pcs
Set Dreharme Lp<715
Set of rotating arms Lp<715
Set draai-armen Lp<715

Art. 9700 14 — 1 pcs
Metallhalterungs-Kit
für Türblattmontage
Set of metal frame fixing plates
Set van metalen bevestigingsplaten

Passende Zubehöre
Compatible accessories
Bijpassende accessoires

Art. 9700 6 B (weiß / *white* / wit)
Art. 9700 6 N (schwarz / *black* / zwart)
Bürstendichtung — 1 pcs
Anti-dust brus
Anti-stof borstel

Art. 9700 8 G (grau / *grey* / grijs)
Art. 9700 8 N (schwarz / *black* / zwart)
Dichtung — 1 pcs
Gasket
Pakking

Art. 9700 9
Kit ABS 80 kg für Öffnung und Schließung
ABS 80 kg opening and closing kit
ABS 80 kg kit (openen en sluiten) — 1 pcs

Art. 9700 10 — 1 pcs
Kit ABS 80 kg für Schließung
ABS 80 kg closing kit
ABS 80 kg kit (sluiten)

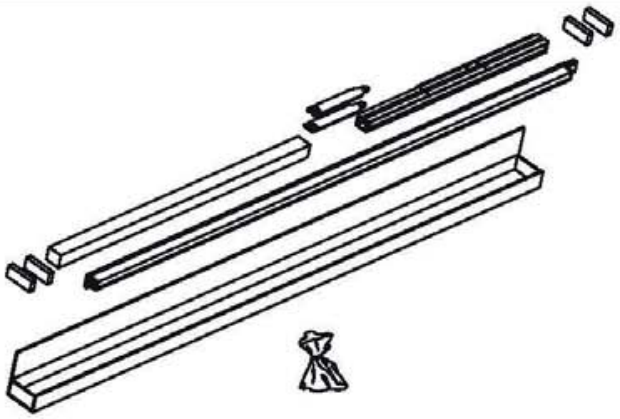

TÜRBLATTBREITE - *WIDTH* - BREEDTE				
Lp	Lup Lp-37 (Sp=40)	Lvm Lp+135	LT Lp+67	LC Lp-210
715	678	850	782	505
765	728	900	832	555
815	778	950	882	605
865	828	1000	932	655
915	878	1050	982	705
965	928	1100	1032	755

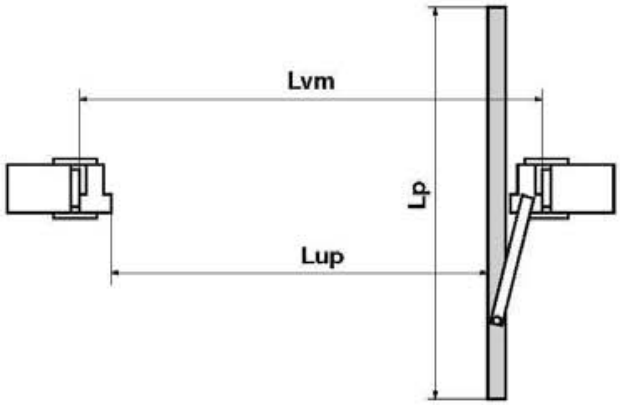

TÜRBLATTHÖHE - *HEIGHT* - HOOGTE		
Hp	Hup Hp+17	Hvm Hp+66
1884	1901	1950
1934	1951	2000
*1984	2001	2050
*2034	2051	2100
*2084	2101	2150
2134	2151	2200
2184	2201	2250
2384	2401	2450

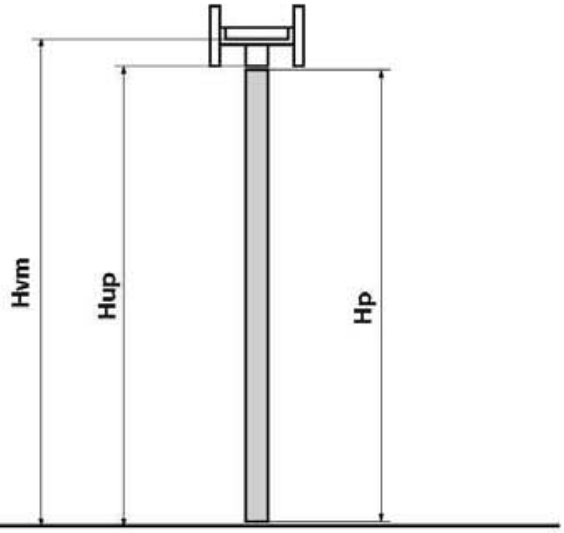

Für die Berechnung der möglichen Zwischenmaße von der Türblattbreite LP = 715 – 965mm, verwenden Sie bitte die angegebenen Formeln.

Within the panel width range Lp=715/965 mm it is possible to obtain all the measurements following the cutting formulas:

Binnen de maatvoering van de breedte van het deurblad Lp=715/965mm is het mogelijk om elke maatvoering te verkrijgen, volgens de afkort formules:

LT=Lp+67
LC=Lp-210

*Standardmaße ab Lager lieferbar. Bei anderen Sondermaßen anfragen.
**Stock sizes. For different sizes check feasibility with Krona Koblenz.*
*Voorraad maten. Voor verschillende maten controleren haalbaarheid Krona Koblenz.

Lp = Türblattbreite (Siehe Tabelle)
Hp = Türblatthöhe (Siehe Tabelle)
Sp = Türblattstärke (min. 35 max 50)
Lup = Durchgangsbreite = Lp-37 (mit Sp= 40)
Hup = Bodenfreiheit = Hp + 17
Lvm = Breite Mauerloch (innen zum Hilfsrahmen) = Lp+135
Hvm = Höhe Mauerloch (innen zum Hilfsrahmen) = Hp+66
Sm = Wandstärke
Hman = Abstand Mitte Rotierung Türgriff/ Türunterseite (standard 1041mm)
LT = Länge des Querträgers = Lp + 67
LC = Länge des Abdeckprofils = Lp - 210
- Die Allgemeinen Maße und Einfräsungen der Komponeten aus Holz berücksichtigen Behandlung der Oberfläche wie Lackierung, Versiegelung, Furniere etc.
- Die Einfräsungen sind sowohl für Bürsten als auch für Dichtungseinzug nutzbar.

Lp = Panel width (see table)
Hp = Panel height (see table)
Sp = Panel thickness (min.35, max 50)
Lup = Width = Lp way - 37 (with Sp = 40)
Hup = Free passage height = Hp + 17
Lvm = Inner wall width (pocket-frame internal space) = Lp + 135
Hvm = Inner wall height (pocket-frame internal space) = Hp + 66
Sm = Finished wall thickness
Hman = handle height taken from the handle centre / panel bottom (standard 1041mm)
LT = cutting length of the beam = Lp + 67
LC = cutting length of the cover = Lp - 210
note:
- General measurements and sizing of wood components must be made after all surface treatments such as stain, varnish, veneer ....
- Provide clearance for the brush seals, this varies depending on the type of brush or seal used.

Lp = deurbreedte (zie tabel)
Hp = deurhoogte (zie tabel)
Sp = deur dikte (min. 35, max. 50)
Lup = breedte overgang = Lp - 37 (met Sp = 40)
Hup = vrije ruimte hoogte = Hp + 17
Lvm = dikte binnenmuur (binnenruimte) = Lp + 135
Hvm = hoogte binnenmuur (binnenruimte) = Hp + 66
Sm = Dikte afgewerkte wand
Hman = greep hoogte vanaf het midden van de greep / onderzijde deurpaneel (standaard 1041mm)
LT = zaaglengte van de balk
LC = zaaglengte van de afdekking

Zeichnungen
Drawings
Tekeningen

zentrierte Tür
Centred door
gecentreerde deur

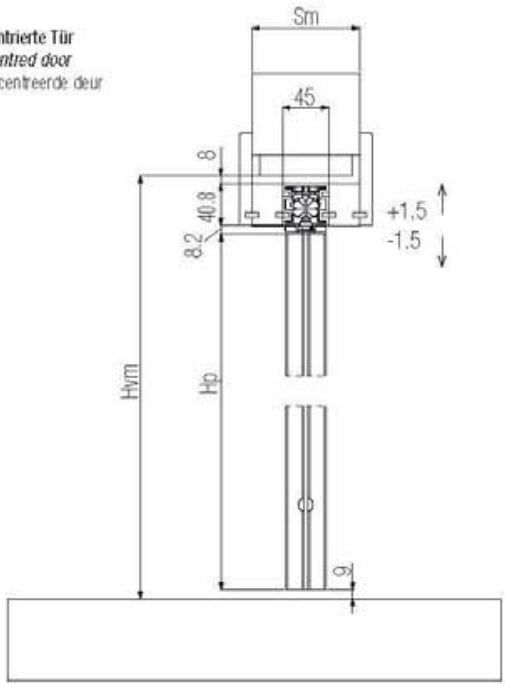

dezentrierte Tür
Offset door
Offset deur

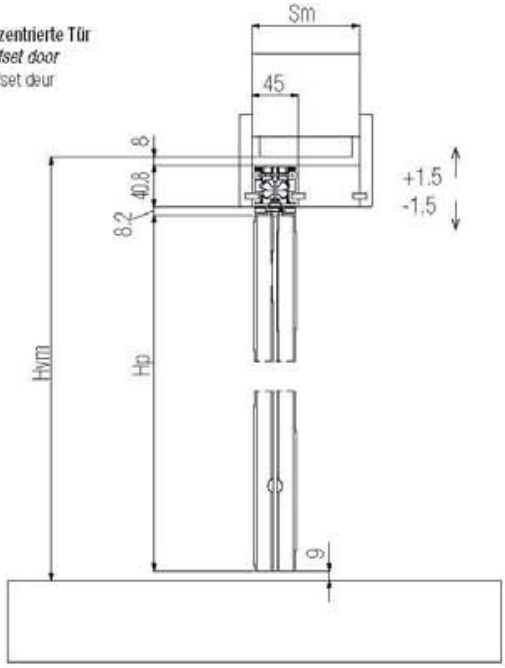

Seite Türgriff/ Schloss
Handle/lock side
Greep/sluitzijde

Seite wo sich die Stange befindet
Spindle side
pinzijde

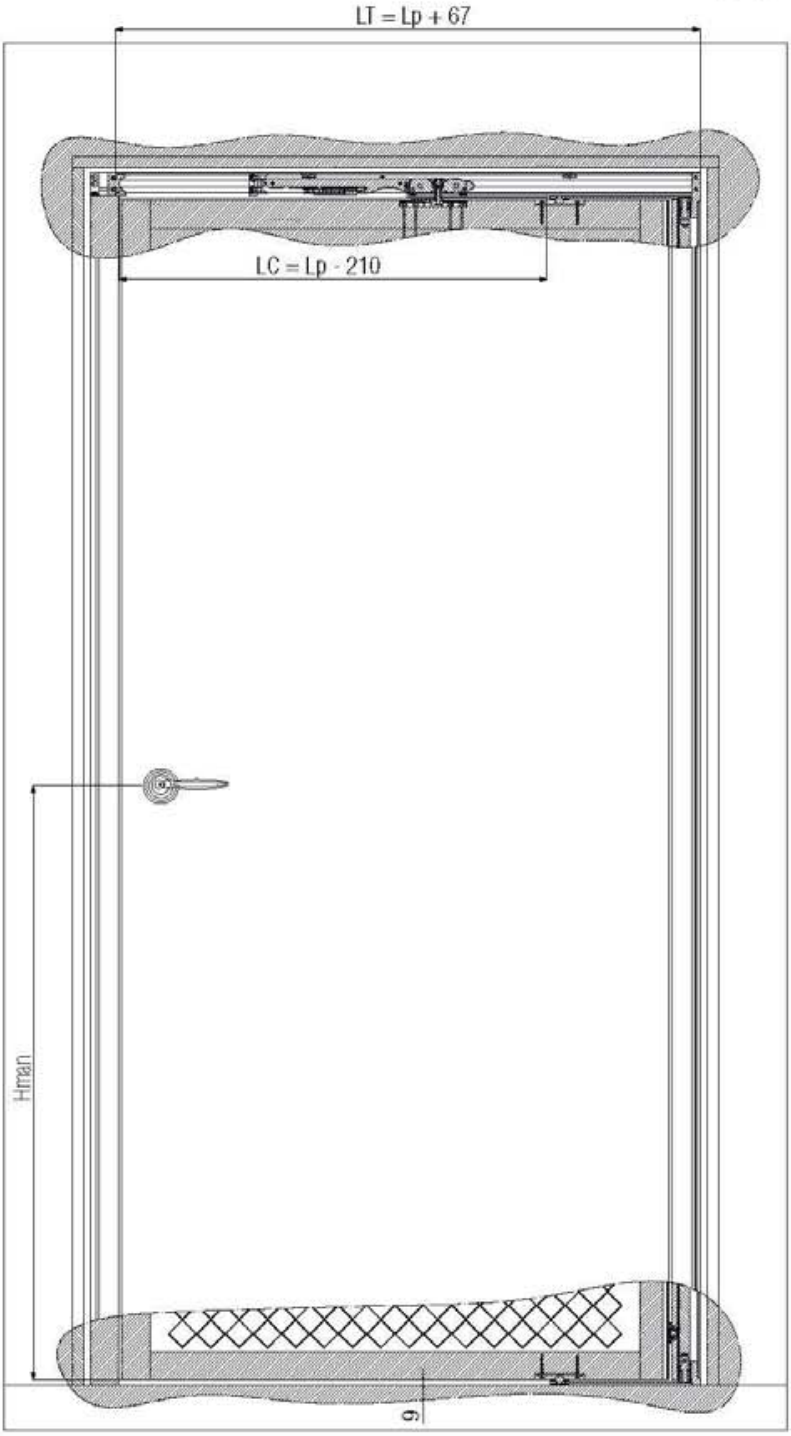

Halterung/Magnet im Türblatt
Magnetic lock in the door
Magnetisch slot in de deur

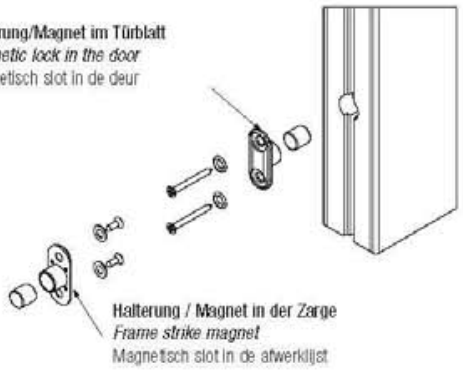

Halterung / Magnet in der Zarge
Frame strike magnet
Magnetisch slot in de afwerklijst

Zentrierte Tür: geschlossene Position
Centred door: closed position
Centrale deur: gesloten positie

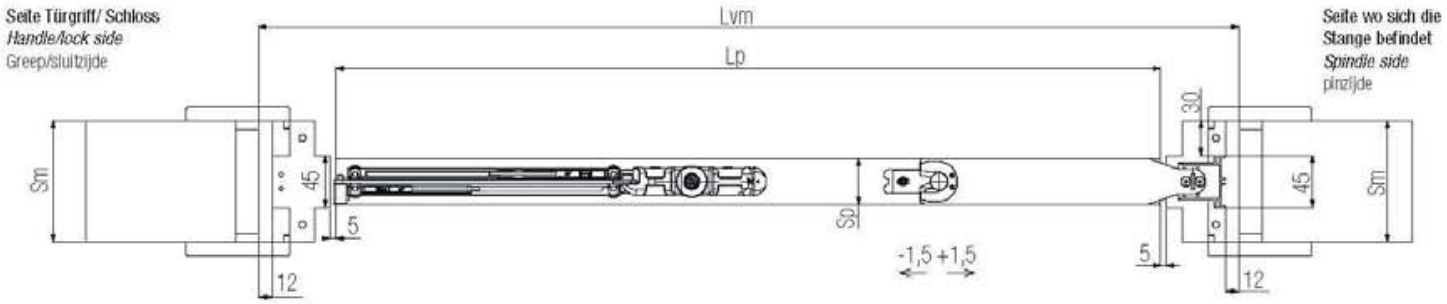

Dezentrierte Tür: geschlossene Position
Offset door: closed position
Offset deur: gesloten positie

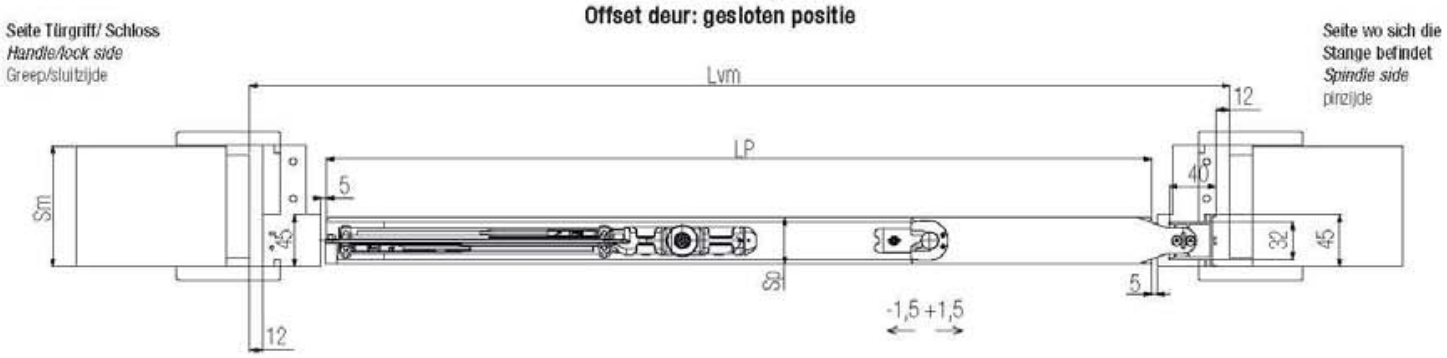

Zwischenposition drücken
Intermediate position to push
Stand-midden om te duwen

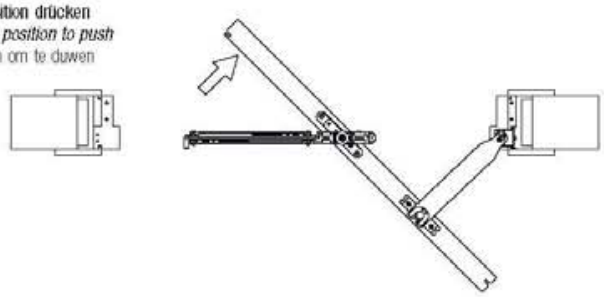

Zwischenposition ziehen
Intermediate position to pull
Stand-midden om te trekken

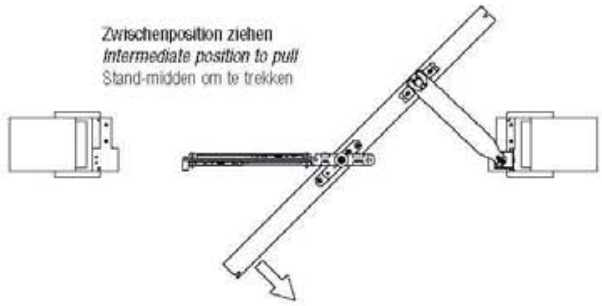

Offene Position/Stellung drücken
Open position to push
Stand-open om te duwen

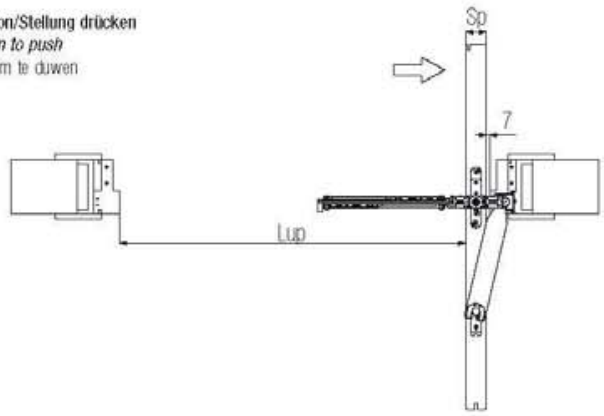

Offene Position/Stellung ziehen
Open position to pull
Stand-open om te trekken

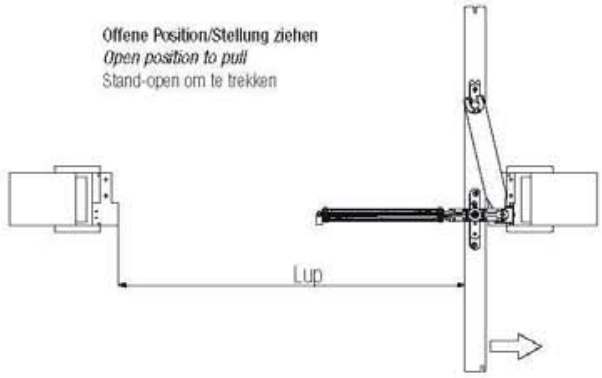

Ⓓ Die bessere Alternative für Raumspartüren mit ABS
Ⓖⓑ *The two-way reduced swing door system with ABS*
Ⓝⓛ In- en uitdraaiende beweging in te stellen (Systeem met ABS)

SYSTEM	Laufsystem *Sliding system* Type schuifgeleiding	Charakteristik *Opening type* Technische Omschrijving	Tür *Door* Aantal vleugels	Tragkraft *Capacity* Draagkracht	Seite *Page* Pagina
SwingLife wood	Oben laufend/Unten laufend *Upper / Lower* Bovenlopend/Onderlopend	Schiebetürsystem *Sliding* Schuifdeursysteem	1	70 kg	138
SwingLife wood UNIVERSAL	Oben laufend/Unten laufend *Upper / Lower* Bovenlopend/Onderlopend	Schiebetürsystem *Sliding* Schuifdeursysteem	1	70 kg	142

- ABS, Dämpfung, 70 KG Tragkraft.
- Einfache Montage: Patentierte Vorrichtung ermöglicht ein schnelles Ein-/Ausheben der Tür.
- Einstellbar ohne Türdemontage.
- Gleitbewegung: Durch die spezielle technische Ausführung des 4-rädrigen kugelgelagerten Drehpunkt-Beschlagsystems.
- Öffnung von beiden Seiten: ziehen/drücken.
- Die Dämpfung erlaubt leichtes Öffnen und Schließen der Tür.
- Die Universalausführung erlaubt ein leichtes Anpassen an jede Standardtürbreite.
- Barrierefrei

- *ABS, shockproof, invisible, 70Kg door weight capacity, patented.*
- *Simple: through a patented coupling, quick release door.*
- *Adjustable without removing the door.*
- *Fluid movement, due to the special design of the 4 wheeled ball bearing hangers.*
- *Opening from both sides: push/pull.*
- *ABS allows an easy closure and opening of the door.*
- *The Universal version allows an easy adaptability to every standard of door width.*
- *Frees architectural constraints.*

- ABS, schokbestendig, ontzichtbaar, 70Kg, gepatenteerd.
- Eenvoudig montage door gepatenteerde koppeling snel te openen.
- Afstellen zonder de deur te verwijderen.
- Gelijkmatige beweging door het speciale ontwerp van de 4 wiel gelagerde geleiders.
- Te openen aan beide zijden: duwen/trekken.
- Met ABS gaat het openen en sluiten van de deur erg gemakkelijk.
- Deze universele uitvoering garandeert een eenvoudige aanpassing aan iedere standaard deurbreedte.
- Oplossing voor bouwkundige beperkingen.

universal design award 2013

universal design consumer favorite 2013

Hessischer Staatspreis Universelles Design 2013

CONFORMITY DECLARATION

Mehrfach ausgezeichnetes Türsystem von KRONA KOBLENZ aus der Serie „SWINGLIFE": Das Design orientiert sich nicht nur an der Ästhetik, sondern setzt auch die Bedürfnisse des Menschen in den Vordergrund.

Prizes won by KRONA KOBLENZ for the line "SWINGLIFE": these are products in which the design represents not just the aesthetics, but above all the functional features targeted at the consumer as it appears to be easy to use for people of any age or fisical abilities.

Het bekroonde deursysteem van Krona Koblenz uit de serie "Swing Life": Het universele ontwerp is niet alleen esthetisch fraai maar plaatst functionaliteit, ongeacht iemands leeftijd en lichamelijke gesteldheid, op de voorgrond.

SYSTEM SWINGLIFE WOOD ABS

Pat-Pending

Die bessere Alternative für Raumspartüren mit ABS
The two-way reduced swing door system with ABS
In- en uitdraaiende beweging in te stellen (Systeem met ABS)

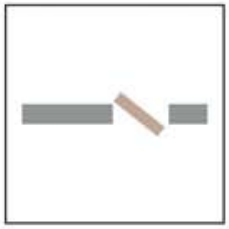

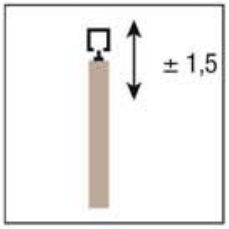

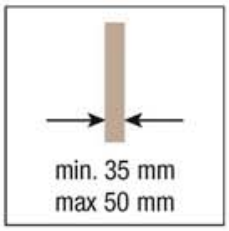

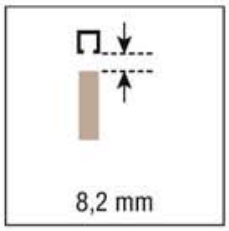

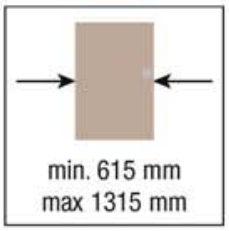

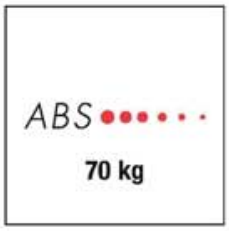

Mit With Met ABS	
KIT Art. 97 665 1984 2ABS A (Silber - Silver - Zilver)	
KIT Art. 97 665 1984 2ABS N (Schwarz - Black - Zwart)	
Lup 628 mm, Hup 2001 mm	
KIT Art. 97 665 2034 2ABS A (Silber - Silver - Zilver)	
KIT Art. 97 665 2034 2ABS N (Schwarz - Black - Zwart)	
Lup 628 mm, Hup 2051 mm	
KIT Art. 97 665 2084 2ABS A (Silber - Silver - Zilver)	
KIT Art. 97 665 2084 2ABS N (Schwarz - Black - Zwart)	
Lup 628 mm, Hup 2101 mm	
KIT Art. 97 765 1984 2ABS A (Silber - Silver - Zilver)	
KIT Art. 97 765 1984 2ABS N (Schwarz - Black - Zwart)	
Lup 728 mm, Hup 2001 mm	
KIT Art. 97 765 2034 2ABS A (Silber - Silver - Zilver)	
KIT Art. 97 765 2034 2ABS N (Schwarz - Black - Zwart)	
Lup 728 mm, Hup 2051 mm	
KIT Art. 97 765 2084 2ABS A (Silber - Silver - Zilver)	
KIT Art. 97 765 2084 2ABS N (Schwarz - Black - Zwart)	
Lup 728 mm, Hup 2101 mm	

Mit With Met ABS	
KIT Art. 97 865 1984 2ABS A (Silber - Silver - Zilver)	
KIT Art. 97 865 1984 2ABS N (Schwarz - Black - Zwart)	
Lup 828 mm, Hup 2001 mm	
KIT Art. 97 865 2034 2ABS A (Silber - Silver - Zilver)	
KIT Art. 97 865 2034 2ABS N (Schwarz - Black - Zwart)	
Lup 828 mm, Hup 2051 mm	
KIT Art. 97 865 2084 2ABS A (Silber - Silver - Zilver)	
KIT Art. 97 865 2084 2ABS N (Schwarz - Black - Zwart)	
Lup 828 mm, Hup 2101 mm	
KIT Art. 97 965 1984 2ABS A (Silber - Silver - Zilver)	
KIT Art. 97 965 1984 2ABS N (Schwarz - Black - Zwart)	
Lup 928 mm, Hup 2001 mm	
KIT Art. 97 965 2034 2ABS A (Silber - Silver - Zilver)	
KIT Art. 97 965 2034 2ABS N (Schwarz - Black - Zwart)	
Lup 928 mm, Hup 2051 mm	
KIT Art. 97 965 2084 2ABS A (Silber - Silver - Zilver)	
KIT Art. 97 965 2084 2ABS N (Schwarz - Black - Zwart)	
Lup 928 mm, Hup 2101 mm	

*Ersatzteile - *Spare parts - *Reserveonderdelen	
Art. 9700 1 Zubehör Kit (Kunststoffteile) *Kit with plastic components* Kit met kunstof componenten	1 pcs
Art. 9700 2 Schraubenkit *Screws kit* Kit schroeven	1 pcs
Art. 9700 3 Laufwagen SwingLife *SwingLife roller* SwingLlfe rol	1 pcs
Art. 9700 4 Dämpfer *Damper with support* Steun en demper	1 pcs
Art. 9700 5 Magnethalter kit *Magnets kit* Kit magneten	1 pcs
Art. 9700 7 A (silber / *silver* / zilver) **Art. 9700 7 N** (schwarz / *black* / zwart) Abdeckung *Cover* Afdekplaatje	1 pcs
Art. 9700 13 L Set Dreharme Lp>965 *Set of rotating arms Lp>965* Set draai-armen Lp>965	1 pcs
Art. 9700 13 M Set Dreharme 715<Lp<965 *Set of rotating arms 715<Lp<965* Set draai-armen 715<Lp<965	1 pcs
Art. 9700 13 S Set Dreharme Lp<715 *Set of rotating arms Lp<715* Set draai-armen Lp<715	1 pcs
Art. 9700 14 Metallhalterungs-Kit für Türblattmontage *Set of metal frame fixing plates* Set van metalen bevestigingsplaten	1 pcs

Passende Zubehöre *Compatible accessories* Bijpassende accessoires	
Art. 9700 6 B (weiß / *white* / wit) **Art. 9700 6 N** (schwarz / *black* / zwart) Bürstendichtung *Anti-dust brus* Anti-stof borstel	1 pcs
Art. 9700 8 G (grau / *grey* / grijs) **Art. 9700 8 N** (schwarz / *black* / zwart) Dichtung *Gasket* Pakking	1 pcs

*Die Artikel in der Tabelle "Ersatzteile" können **nur** in den angegebenen Mengen bestellt werden.
The articles in the table "Spare parts" are to be **only ordered in the indicated quantities.*
*Artikelen in de tabel "reserve onderdelen" kunnen **alleen** besteld worden in de aangegeven hoeveelheden.

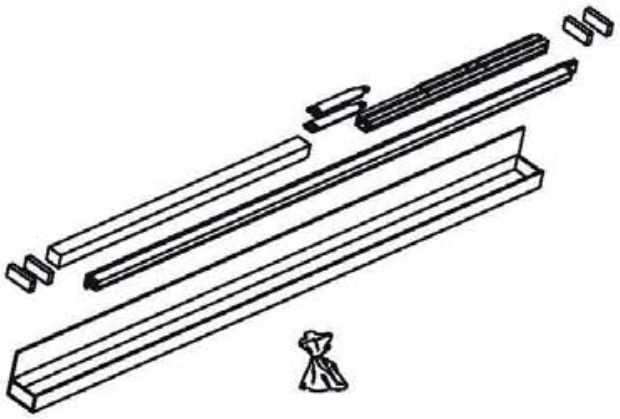

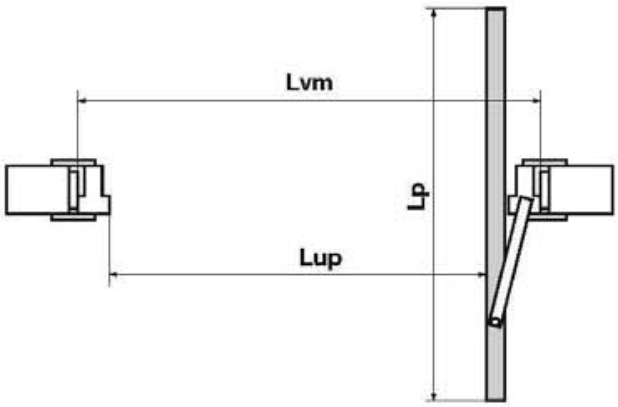

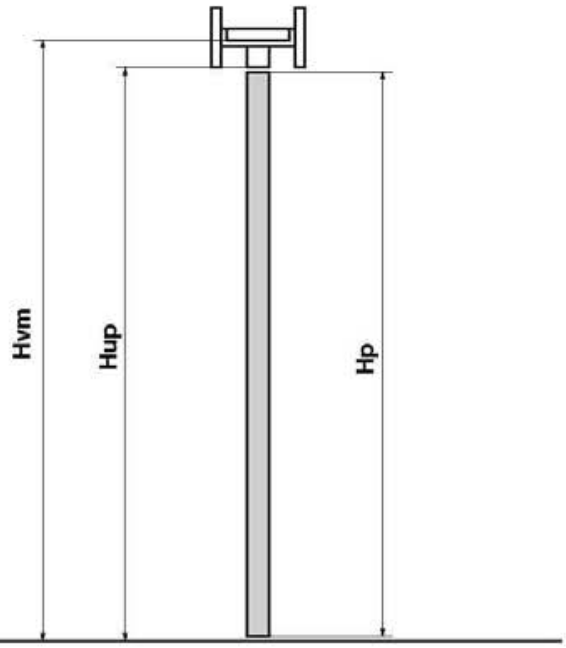

TÜRBLATTBREITE - *WIDTH* - BREEDTE		
Lp	Lup Lp-37 (Sp=40)	Lvm Lp+135
615	578	750
*665	628	800
*715	678	850
*765	728	900
*815	778	950
*865	828	1000
*915	878	1050
*965	928	1100
1015	978	1150
1065	1028	1200
1115	1078	1250
1165	1128	1300
1215	1178	1350
1265	1228	1400
1315	1278	1450

TÜRBLATTHÖHE - *HEIGHT* - HOOGTE		
Hp	Hup Hp+17	Hvm Hp+66
1884	1901	1950
1934	1951	2000
*1984	2001	2050
*2034	2051	2100
*2084	2101	2150
2134	2151	2200
2184	2201	2250

*Standardmaße ab Lager lieferbar. Bei anderen Sondermaßen anfragen.
**Stock sizes. For different sizes check feasibility with Krona Koblenz.*
*Voorraad maten. Voor verschillende maten controleren haalbaarheid Krona Koblenz.

Lp = Türblattbreite (Siehe Tabelle)
Hp = Türblatthöhe (Siehe Tabelle)
Sp = Türblattstärke (min. 35 max 50)
Lup = Durchgangsbreite = Lp-37 (mit Sp= 40)
Hup = Bodenfreiheit = Hp + 17
Lvm = Breite Mauerloch (innen zum Hilfsrahmen) = Lp+135
Hvm = Höhe Mauerloch (innen zum Hilfsrahmen) = Hp+66
Sm = Wandstärke
Hman = Abstand Mitte Rotierung Türgriff/ Türunterseite (standard 1041mm)
- Die Allgemeinen Maße und Einfräsungen der Komponeten aus Holz berücksichtigen Behandlung der Oberfläche wie Lackierung, Versiegelung, Furniere etc.
- Die Einfräsungen sind sowohl für Bürsten als auch für Dichtungseinzug nutzbar.

Lp = Panel width (see table)
Hp = Panel height (see table)
Sp = Panel thickness (min.35, max 50)
Lup = Width = Lp way - 37 (with Sp = 40)
Hup = Free passage height = Hp + 17
Lvm = Inner wall width (pocket-frame internal space) = Lp + 135
Hvm = Inner wall height (pocket-frame internal space) = Hp + 66
Sm = Finished wall thickness
Hman = handle height taken from the handle centre / panel bottom (standard 1041mm)
note:
- General measurements and sizing of wood components must be made after all surface treatments such as stain, varnish, veneer ....
- Provide clearance for the brush seals, this varies depending on the type of brush or seal used.

Lp = deurbreedte (zie tabel)
Hp = deurhoogte (zie tabel)
Sp = deur dikte (min. 35, max. 50)
Lup = breedte overgang = Lp - 37 (met Sp = 40)
Hup = vrije ruimte hoogte = Hp + 17
Lvm = dikte binnenmuur (binnenruimte) = Lp + 135
Hvm = hoogte binnenmuur (binnenruimte) = Hp + 66
Sm = Dikte afgewerkte wand
Hman = greep hoogte vanaf het midden van de greep / onderzijde deurpaneel (standaard 1041mm)

Zeichnungen
Drawings
Tekeningen

zentrierte Tür
Centred door
gecentreerde deur

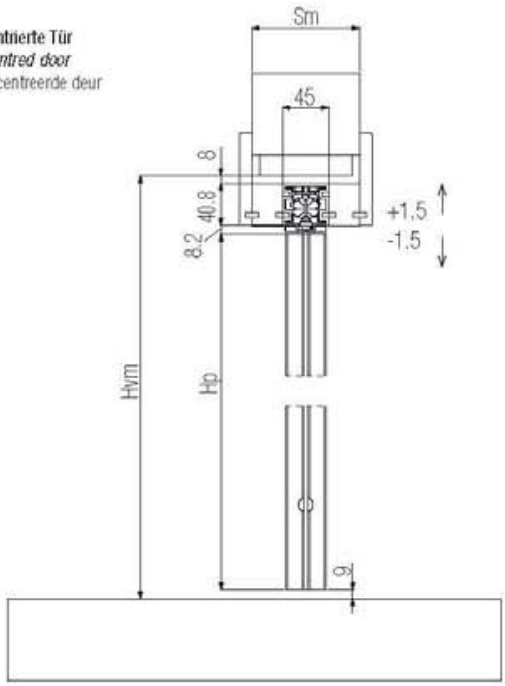

dezentrierte Tür
Offset door
Offset deur

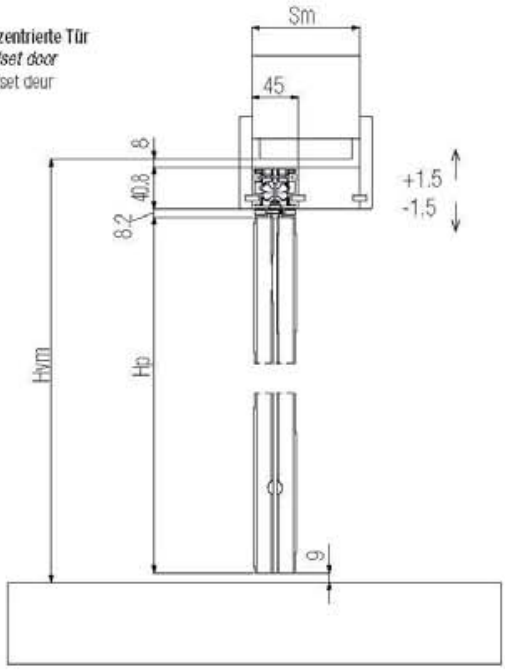

Seite Türgriff/ Schloss
Handle/lock side
Greep/sluitzijde

Länge des querliegendem Aluminiumprofils
Aluminium transverse profile length
Aluminium dwarsprofiel lengte

Seite wo sich die Stange befindet
Spindle side
pinzijde

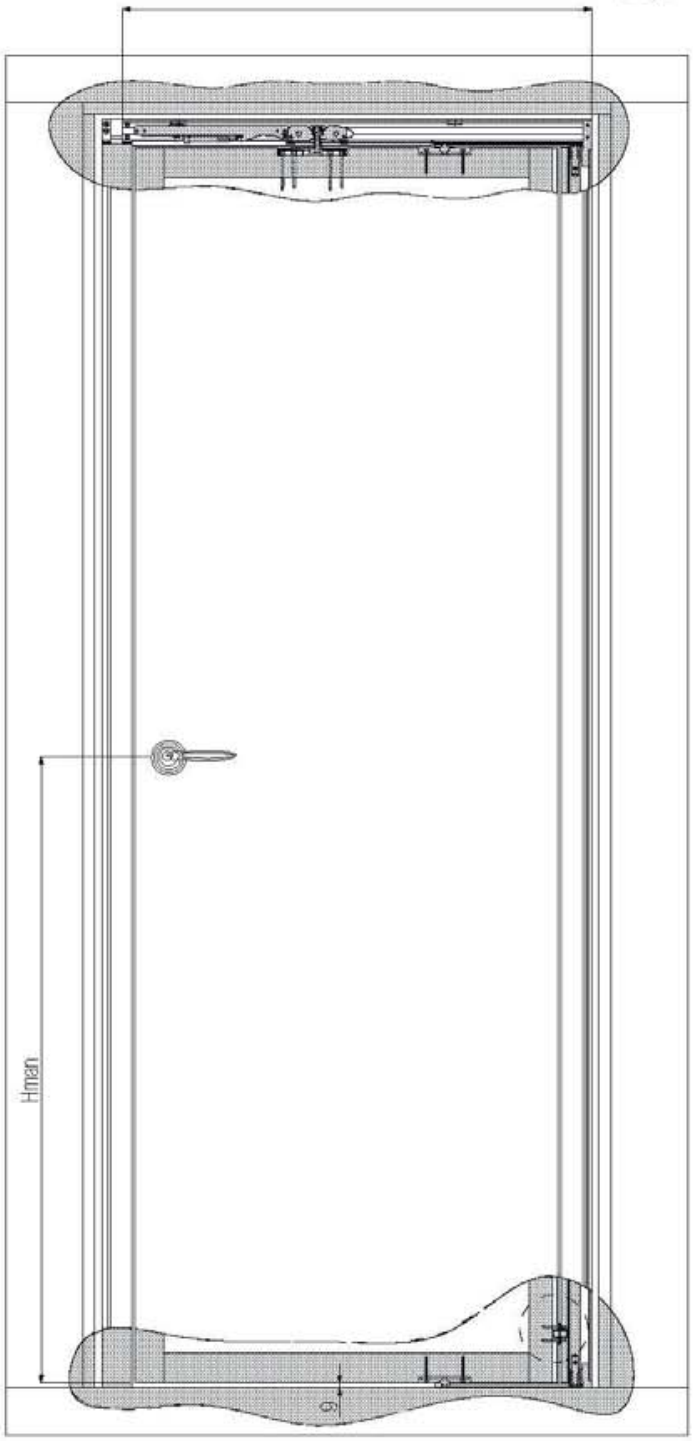

Halterung/Magnet im Türblatt
Magnetic lock in the door
Magnetisch slot in de deur

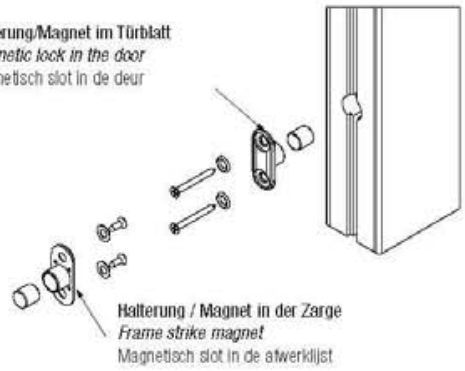

Halterung / Magnet in der Zarge
Frame strike magnet
Magnetisch slot in de afwerklijst

Zentrierte Tür: geschlossene Position
Centred door: closed position
Centrale deur: gesloten positie

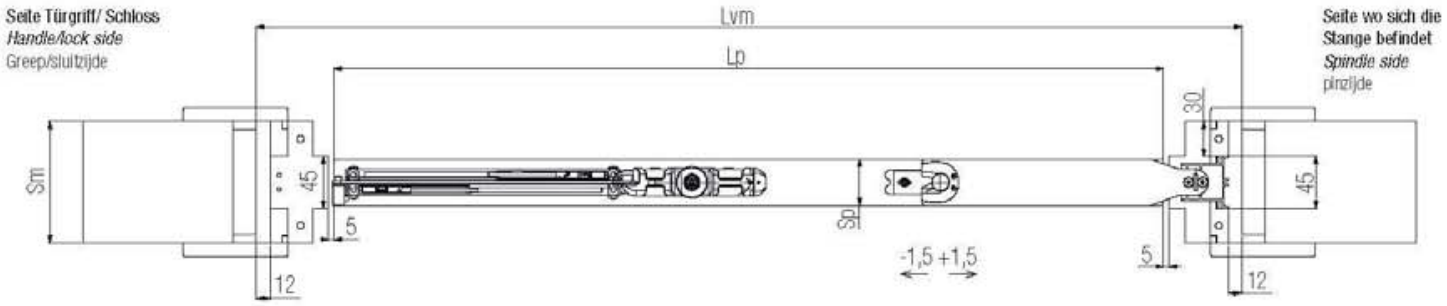

Dezentrierte Tür: geschlossene Position
Offset door: closed position
Offset deur: gesloten positie

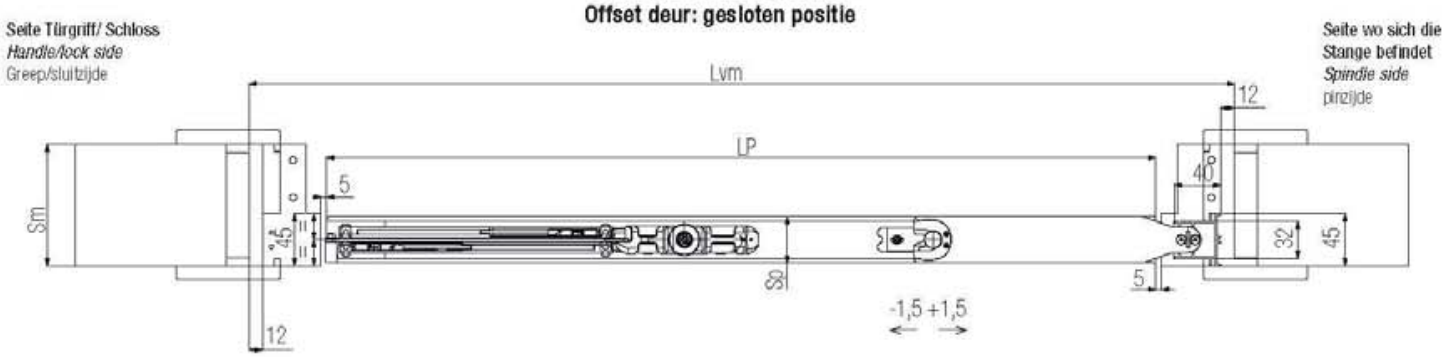

Zwischenposition drücken
Intermediate position to push
Stand-midden om te duwen

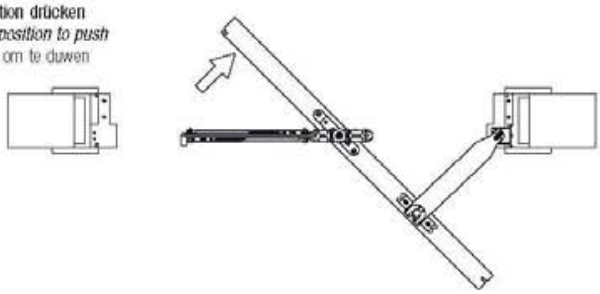

Zwischenposition ziehen
Intermediate position to pull
Stand-midden om te trekken

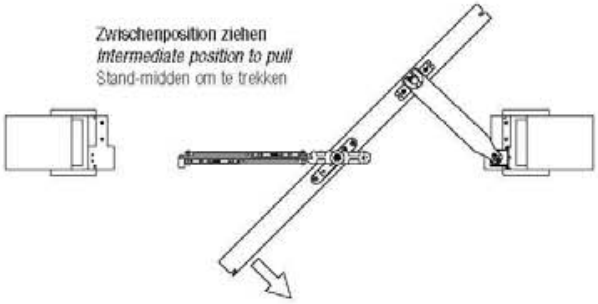

Offene Position/Stellung drücken
Open position to push
Stand-open om te duwen

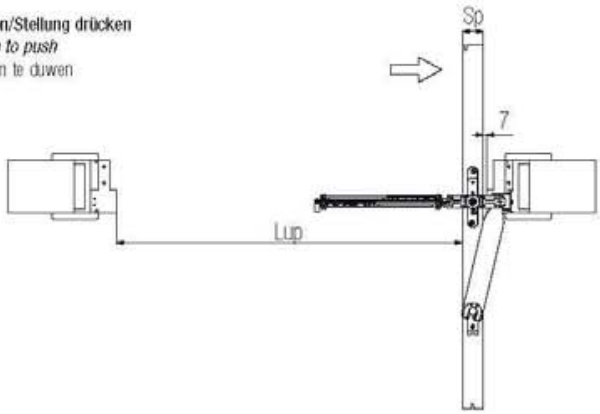

Offene Position/Stellung ziehen
Open position to pull
Stand-open om te trekken

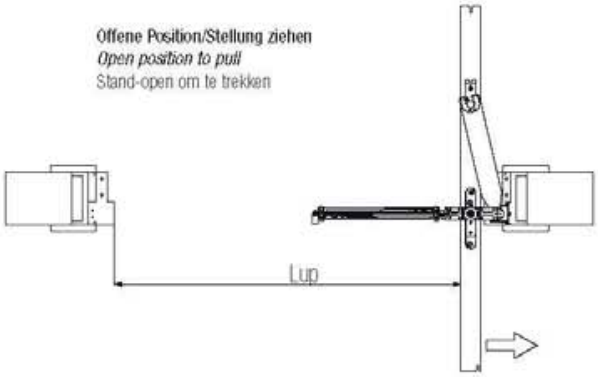

SYSTEM SWINGLIFE WOOD UNIVERSAL ABS

Pat-Pending

Die bessere Alternative für Raumspartüren mit ABS UNIVERSELLE
The two-way reduced swing door system with ABS UNIVERSAL
In- en uitdraaiende beweging in te stellen (Systeem met ABS) UNIVERSEEL

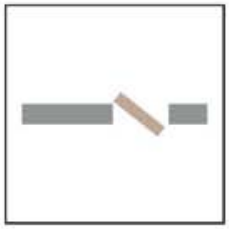

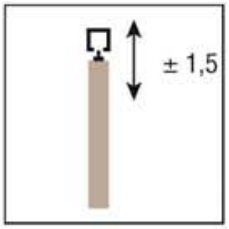

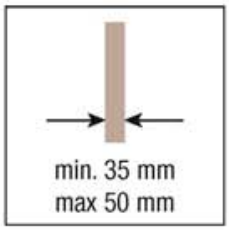

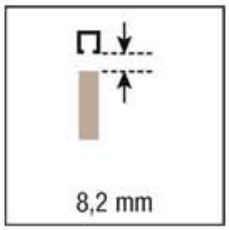

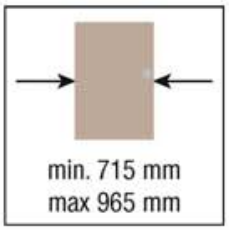

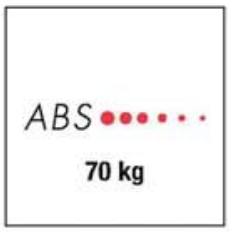

Mit / With / Met	ABS
KIT Art. 98 1984 2ABS A	Silber - *Silver* - Zilver
KIT Art. 98 1984 2ABS N	Schwarz - *Black* - Zwart
Hup 2001 mm	
KIT Art. 98 2034 2ABS A	Silber - *Silver* - Zilver
KIT Art. 98 2034 2ABS N	Schwarz - *Black* - Zwart
Hup 2051 mm	
KIT Art. 98 2084 2ABS A	Silber - *Silver* - Zilver
KIT Art. 98 2084 2ABS N	Schwarz - *Black* - Zwart
Hup 2101 mm	
KIT Art. 98 2134 2ABS A	Silber - *Silver* - Zilver
Hup 2401 mm	
KIT Art. 98 2184 2ABS A	Silber - *Silver* - Zilver
Hup 2151 mm	
KIT Art. 98 2384 2ABS A	Silber - *Silver* - Zilver
KIT Art. 98 2384 2ABS N	Schwarz - *Black* - Zwart
Hup 2201 mm	

***Ersatzteile - *Spare parts - *Reserveonderdelen**

Art. 9700 1 — 1 pcs
Zubehör Kit (Kunststoffteile)
Kit with plastic components
Kit met kunstof componenten

Art. 9700 2 — 1 pcs
Schraubenkit
Screws kit
Kit schroeven

Art. 9700 3 — 1 pcs
Laufwagen SwingLife
SwingLife roller
SwingLife rol

Art. 9700 4 — 1 pcs
Dämpfer
Damper with support
Steun en demper

Art. 9700 5 — 1 pcs
Magnethalter kit
Magnets kit
Kit magneten

Art. 9700 7 A (silber / *silver* / zilver)
Art. 9700 7 N (schwarz / *black* / zwart)
Abdeckung
Cover
Afdekplaatje — 1 pcs

Art. 9700 13 L — 1 pcs
Set Dreharme Lp>965
Set of rotating arms Lp>965
Set draai-armen Lp>965

Art. 9700 13 M — 1 pcs
Set Dreharme 715<Lp<965
Set of rotating arms 715<Lp<965
Set draai-armen 715<Lp<965

Art. 9700 13 S — 1 pcs
Set Dreharme Lp<715
Set of rotating arms Lp<715
Set draai-armen Lp<715

Art. 9700 14 — 1 pcs
Metallhalterungs-Kit
für Türblattmontage
Set of metal frame fixing plates
Set van metalen bevestigingsplaten

Passende Zubehöre
Compatible accessories
Bijpassende accessoires

Art. 9700 6 B (weiß / *white* / wit)
Art. 9700 6 N (schwarz / *black* / zwart)
Bürstendichtung
Anti-dust brus
Anti-stof borstel — 1 pcs

Art. 9700 8 G (grau / *grey* / grijs)
Art. 9700 8 N (schwarz / *black* / zwart)
Dichtung
Gasket
Pakking — 1 pcs

*Die Artikel in der Tabelle "Ersatzteile" können **nur** in den angegebenen Mengen bestellt werden.
The articles in the table "Spare parts" are to be **only ordered in the indicated quantities.*
*Artikelen in de tabel "reserve onderdelen" kunnen **alleen** besteld worden in de aangegeven hoeveelheden.

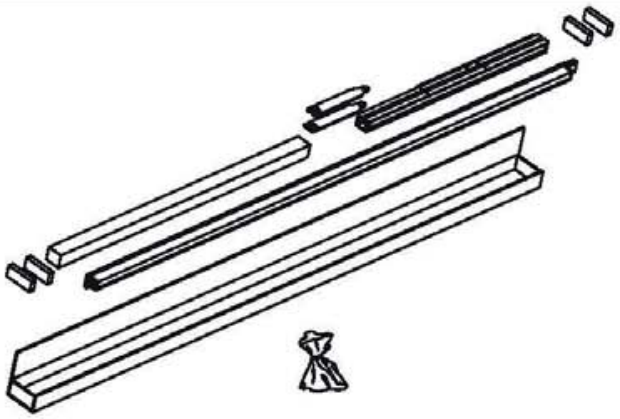

TÜRBLATTBREITE - *WIDTH* - BREEDTE				
Lp	Lup Lp-37 (Sp=40)	Lvm Lp+135	LT Lp+67	LC Lp-210
715	678	850	782	505
765	728	900	832	555
815	778	950	882	605
865	828	1000	932	655
915	878	1050	982	705
965	928	1100	1032	755

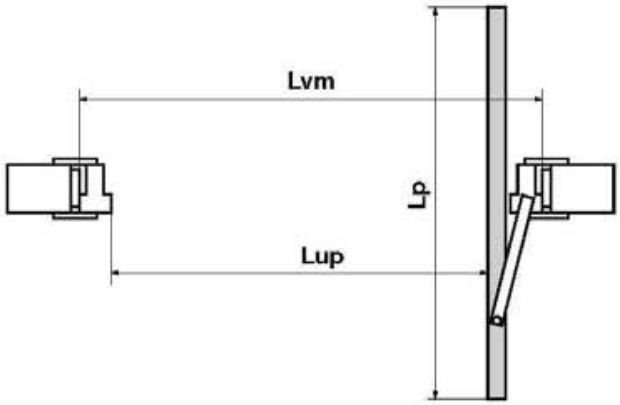

TÜRBLATTHÖHE - *HEIGHT* - HOOGTE		
Hp	Hup Hp+17	Hvm Hp+66
1884	1901	1950
1934	1951	2000
*1984	2001	2050
*2034	2051	2100
*2084	2101	2150
2134	2151	2200
2184	2201	2250
2384	2401	2450

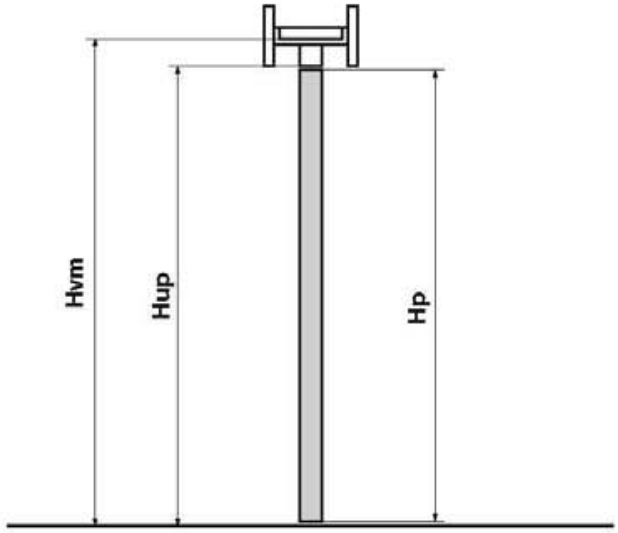

Für die Berechnung der möglichen Zwischenmaße von der Türblattbreite LP = 715 – 965mm, verwenden Sie bitte die angegebenen Formeln.

Within the panel width range Lp=715/965 mm it is possible to obtain all the measurements following the cutting formulas:

Binnen de maatvoering van de breedte van het deurblad Lp=715/965mm is het mogelijk om elke maatvoering te verkrijgen, volgens de afkort formules:

LT=Lp+67
LC=Lp-210

*Standardmaße ab Lager lieferbar. Bei anderen Sondermaßen anfragen.
**Stock sizes. For different sizes check feasibility with Krona Koblenz.*
*Voorraad maten. Voor verschillende maten controleren haalbaarheid Krona Koblenz.

Lp = Türblattbreite (Siehe Tabelle)
Hp = Türblatthöhe (Siehe Tabelle)
Sp = Türblattstärke (min. 35 max 50)
Lup = Durchgangsbreite = Lp-37 (mit Sp= 40)
Hup = Bodenfreiheit = Hp + 17
Lvm = Breite Mauerloch (innen zum Hilfsrahmen) = Lp+135
Hvm = Höhe Mauerloch (innen zum Hilfsrahmen) = Hp+66
Sm = Wandstärke
Hman = Abstand Mitte Rotierung Türgriff/ Türunterseite (standard 1041mm)
LT = Länge des Querträgers = Lp + 67
LC = Länge des Abdeckprofils = Lp - 210
- Die Allgemeinen Maße und Einfräsungen der Komponeten aus Holz berücksichtigen Behandlung der Oberfläche wie Lackierung, Versiegelung, Furniere etc.
- Die Einfräsungen sind sowohl für Bürsten als auch für Dichtungseinzug nutzbar.

Lp = Panel width (see table)
Hp = Panel height (see table)
Sp = Panel thickness (min.35, max 50)
Lup = Width = Lp way - 37 (with Sp = 40)
Hup = Free passage height = Hp + 17
Lvm = Inner wall width (pocket-frame internal space) = Lp + 135
Hvm = Inner wall height (pocket-frame internal space) = Hp + 66
Sm = Finished wall thickness
Hman = handle height taken from the handle centre / panel bottom (standard 1041mm)
LT = cutting length of the beam = Lp + 67
LC = cutting length of the cover = Lp - 210
note:
- General measurements and sizing of wood components must be made after all surface treatments such as stain, varnish, veneer ....
- Provide clearance for the brush seals, this varies depending on the type of brush or seal used.

Lp = deurbreedte (zie tabel)
Hp = deurhoogte (zie tabel)
Sp = deur dikte (min. 35, max. 50)
Lup = breedte overgang = Lp - 37 (met Sp = 40)
Hup = vrije ruimte hoogte = Hp + 17
Lvm = dikte binnenmuur (binnenruimte) = Lp + 135
Hvm = hoogte binnenmuur (binnenruimte) = Hp + 66
Sm = Dikte afgewerkte wand
Hman = greep hoogte vanaf het midden van de greep / onderzijde deurpaneel (standaard 1041mm)
LT = zaaglengte van de balk
LC = zaaglengte van de afdekking

Zeichnungen
Drawings
Tekeningen

zentrierte Tür
Centred door
gecentreerde deur

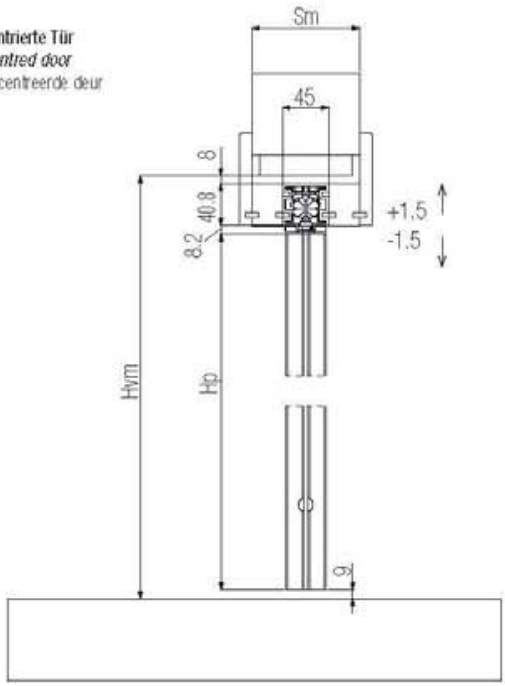

dezentrierte Tür
Offset door
Offset deur

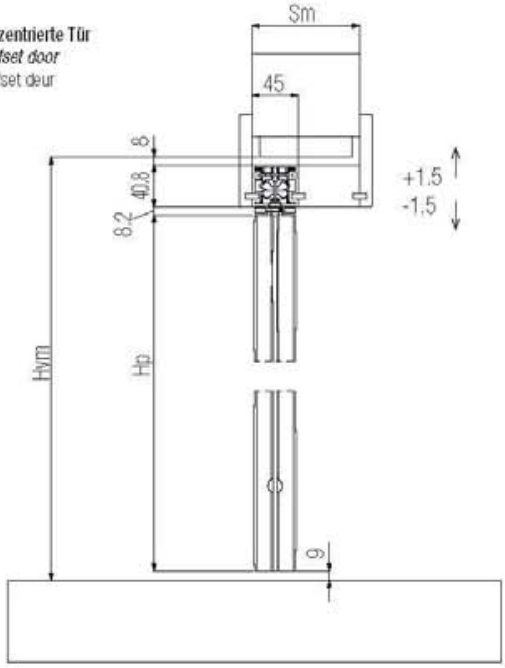

Seite Türgriff/ Schloss
Handle/lock side
Greep/sluitzijde

Seite wo sich die Stange befindet
Spindle side
pinzijde

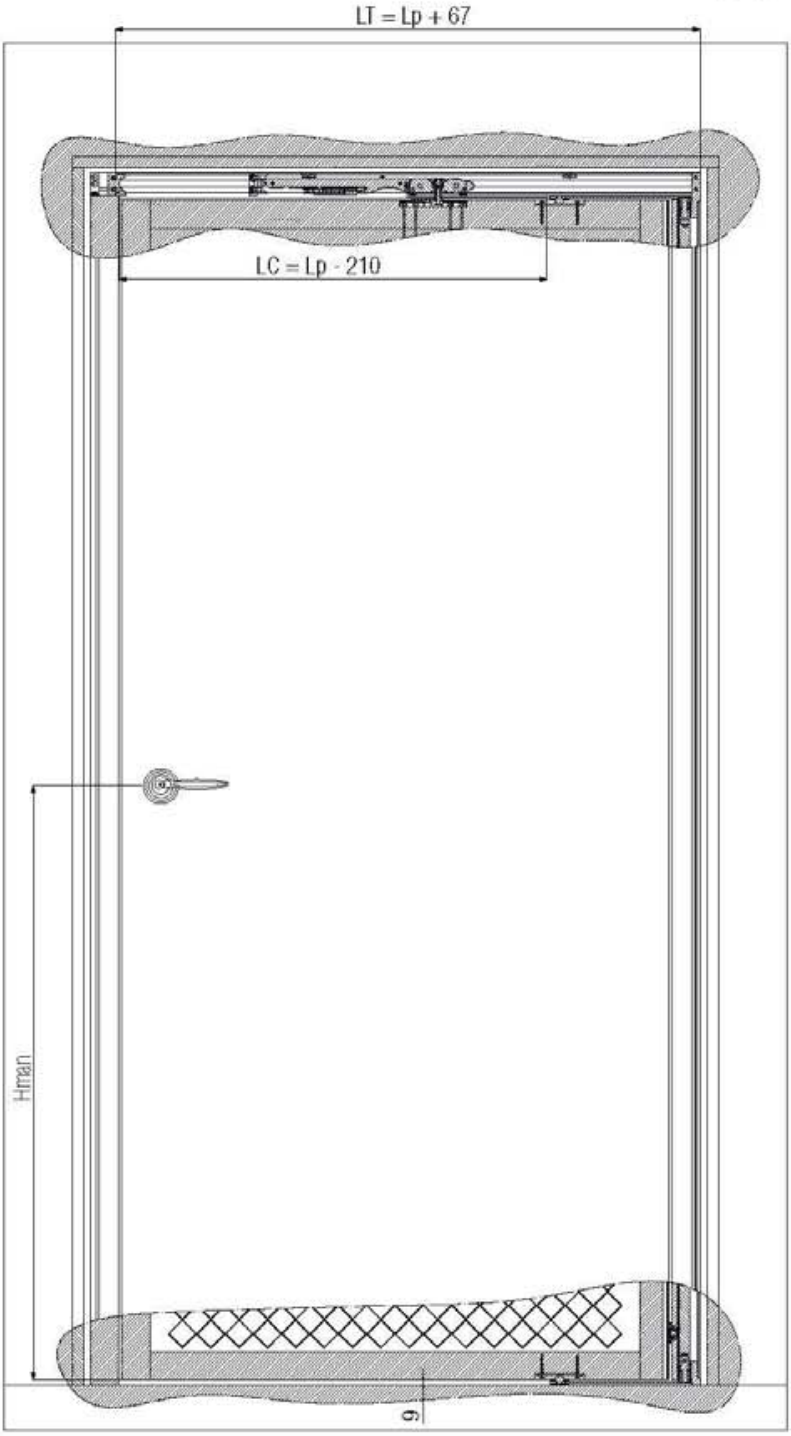

Halterung/Magnet im Türblatt
Magnetic lock in the door
Magnetisch slot in de deur

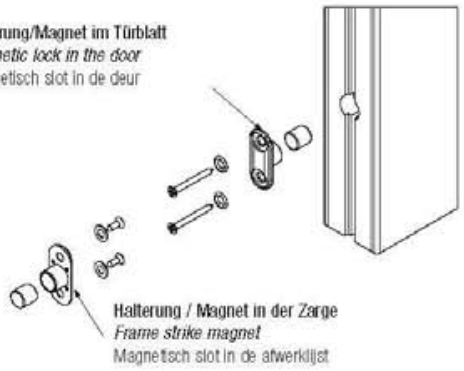

Halterung / Magnet in der Zarge
Frame strike magnet
Magnetisch slot in de afwerklijst

Zentrierte Tür: geschlossene Position
Centred door: closed position
Centrale deur: gesloten positie

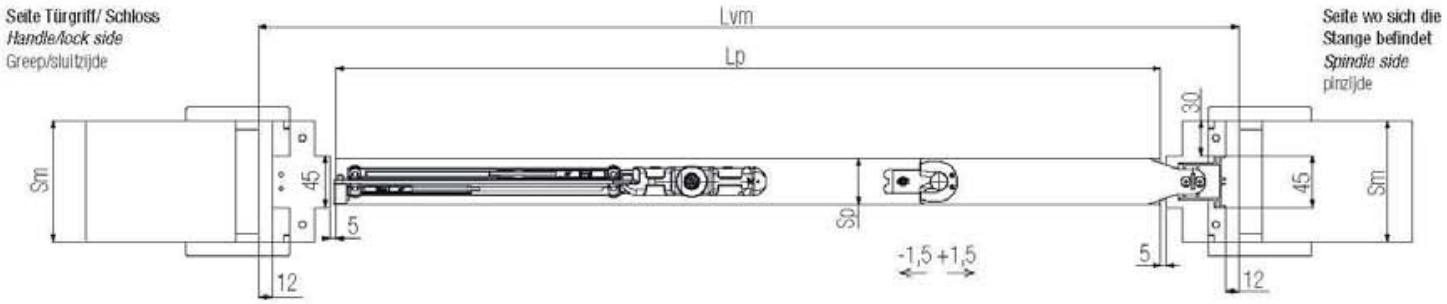

Dezentrierte Tür: geschlossene Position
Offset door: closed position
Offset deur: gesloten positie

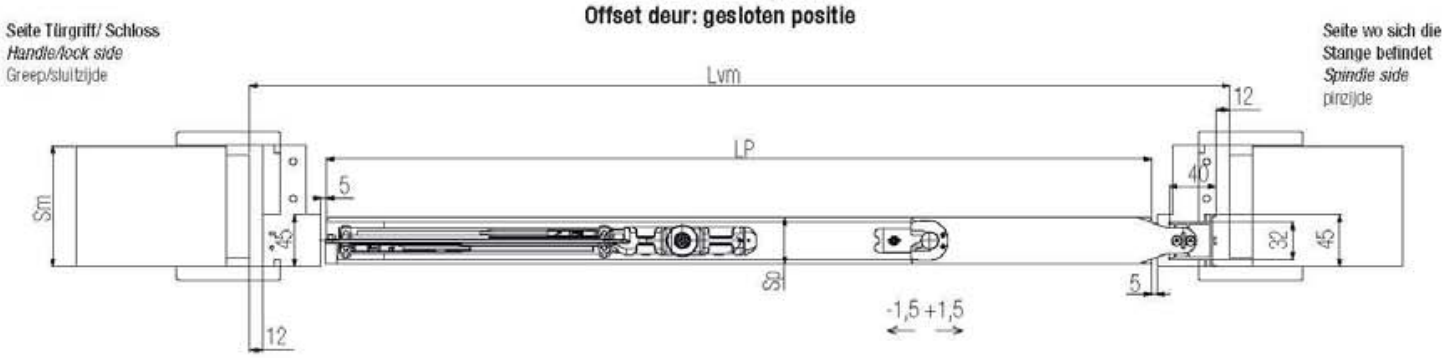

Zwischenposition drücken
Intermediate position to push
Stand-midden om te duwen

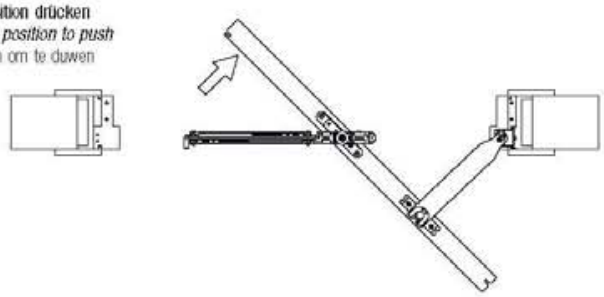

Zwischenposition ziehen
Intermediate position to pull
Stand-midden om te trekken

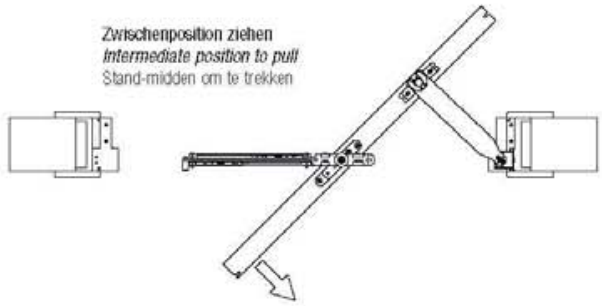

Offene Position/Stellung drücken
Open position to push
Stand-open om te duwen

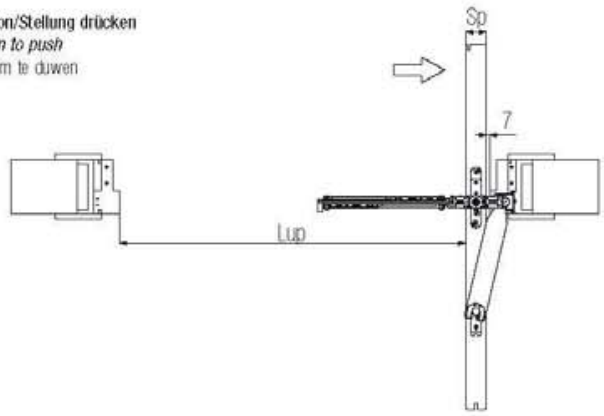

Offene Position/Stellung ziehen
Open position to pull
Stand-open om te trekken

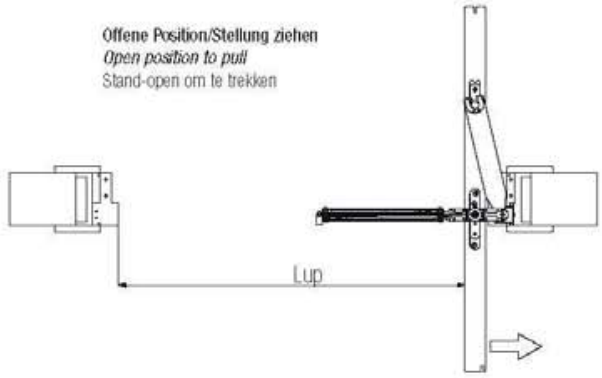

K Art 40-80 kg / 120 kg **147**

K Art 80 kg / 120 kg + System 1710
(D) Für Glastüren
(GB) *For glass doors*
(NL) Voor glazen deuren **159**

K Art 80 kg / 120 kg + System 1760
(D) Für Glastüren
(GB) *For glass doors*
(NL) Voor glazen deuren **169**

K Art 40-80 kg / 120 kg + System 0600
(D) Für Holztüren
(GB) *For wooden doors*
(NL) Voor houten deuren **179**

K Art
40-80 kg / 120 kg

SYSTEM	Laufsystem *Sliding system* Schuifdeurtype	Charakteristik *Characteristics* Technische Omschrijving	Tür *Door* Aantal vleugels	Tragkraft *Capacity* Draagkracht	Seite *Page* Pagina
K Art 40/80	Oben laufend *Upper* Bovenlopend	Schiebetürsystem *Sliding* Schuifdeursysteem	1-2	40/80 kg	148
K Art 40/80 ABS	Oben laufend *Upper* Bovenlopend	Lösung mit Schiene *Solution with track* Oplossing met rail	1-2	40/80 kg	150
K Art 40/80 ABS	Oben laufend *Upper* Bovenlopend	Lösung mit Querträger *Solution with beam* Oplossing met dwarsbalk	1-2	40/80 kg	152
K Art 40/80 ABS	Oben laufend *Upper* Bovenlopend	Komplettes Kit inkl. Querträger *Complete kit with beam* Compleet met dwarsbalk	1-2	40/80 kg	154
K Art 120	Oben laufend *Upper* Bovenlopend	Schiebetürsystem *Sliding* Schuifdeursysteem	1-2	120 kg	156

KRONA KOBLENZ

K Art 40/80

Schiebetürsystem für Holztüren
Sliding system for wooden doors
Schuifsysteem voor houten deuren

Patentiert
Patented
Gepatenteerd

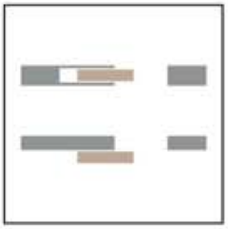

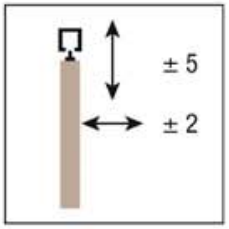

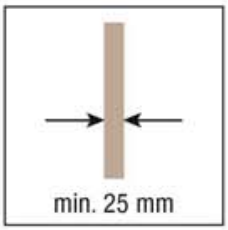

KIT Art. KART NI 40

Laufwagen K Art 40 kg *Roller K Art 40 kg* Loopwagen K Art 40 kg	2 pcs
Befestigungs-Lasche mit Tragschraube M8x35 *Door bracket* *with screw M8x35* Ophangplaatje met schroeven M8x35	2 pcs
Bodenführung, Nickel Matt *Lower glass guide satin nickel* Ondergeleiding hout mat nikkel	1 pcs
Fangstopper *Stop brake* Rem	2 pcs
Gabelschlüssel *Fork wrench* Inbussleutel	1 pcs

KIT Art. KART NI 80

Laufwagen K Art 80 kg *Roller K Art 80 kg* Loopwagen K Art 80 kg	2 pcs
Befestigungs-Lasche mit Tragschraube M8x35 *Door bracket* *with screw M8x35* Ophangplaatje met schroeven M8x35	2 pcs
Bodenführung, Nickel Matt *Lower glass guide satin nickel* Ondergeleiding hout mat nikkel	1 pcs
Fangstopper *Stop brake* Rem	2 pcs
Gabelschlüssel *Fork wrench* Inbussleutel	1 pcs

*Ersatzteile - *Spare parts - *Reserveonderdelen

Art. KART NI 51 Laufwagen K Art 40 kg *Roller K Art 40 kg* Loopwagen K Art 40 kg	2 pcs
Art. KART NI 52 Laufwagen K Art 80 kg *Roller K Art 80 kg* Loopwagen K Art 80 kg	2 pcs
Art. KART NI 55 Befestigungs-Lasche mit Tragschraube M8x35 *Door bracket* *with screw M8x35* Ophangplaatje met schroeven M8x35	2 pcs
Art. 7550 13 NS Bodenführung, Nickel Matt *Lower glass guide satin nickel* Ondergeleiding hout mat nikkel	1 pcs
Art. KART NI 12 Fangstopper *Stop brake* Rem	2 pcs

Passende Zubehöre
Compatible accessories
Bijpassende accessoires

Art. KART 1	m **6**
Art. KART 1 300	m **3**
Art. KART 1 200	m **2**

Alu-schiene 40/80 kg
K Art track 40/80 kg
Rail K Art 40/80 kg

Art. 0500 4
Wandbefestigungswinkel
Side mount
Zijdelingse steun

*Die Artikel in der Tabelle "Ersatzteile" können **nur** in den angegebenen Mengen bestellt werden.
The articles in the table "Spare parts" are to be **only ordered in the indicated quantities.*
*Artikelen in de tabel "reserve onderdelen" kunnen **alleen** besteld worden in de aangegeven hoeveelheden.

Ausführbare Schiebetür-Lösungen
Possible sliding solutions
Mogelijke oplossingen schuifdeuren

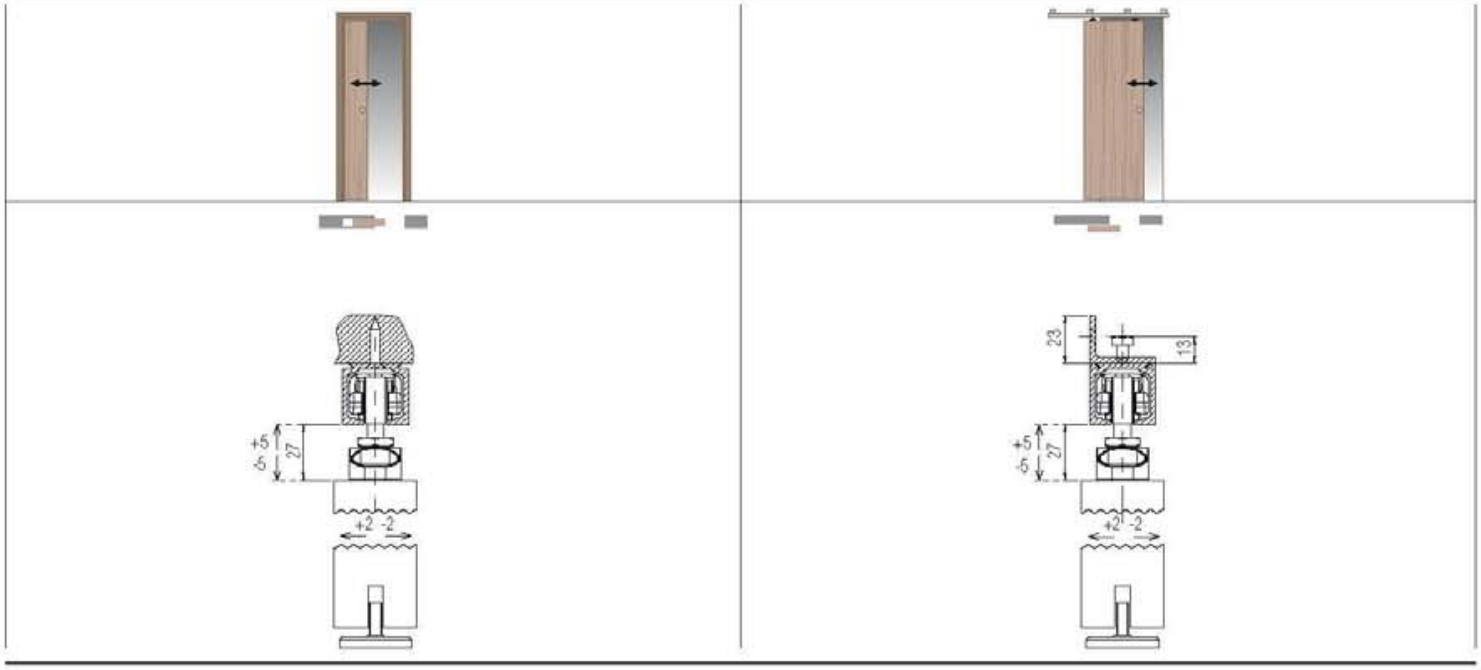

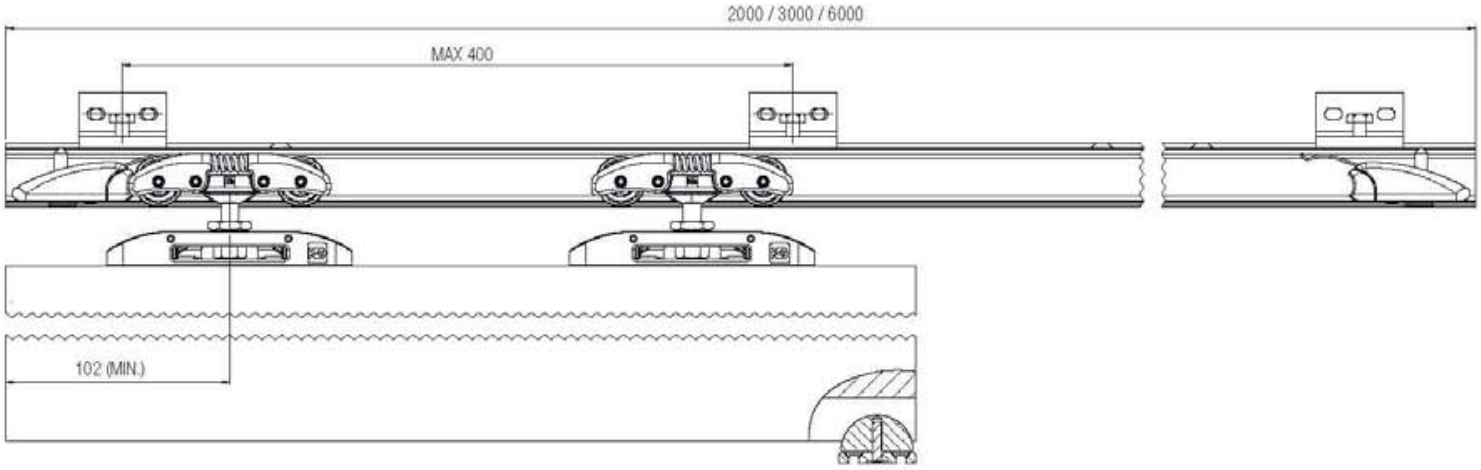

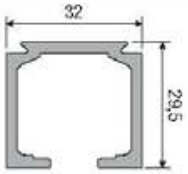

80 kg

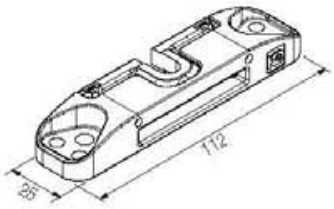

K Art 40/80 ABS

Schiebetürsystem für Holztüren - Lösung mit Schiene
Sliding system for wooden doors - Solution with track
Schuifsysteem voor houten deuren - Oplossing met rail

Patentiert
Patented
Gepatenteerd

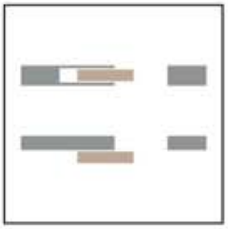

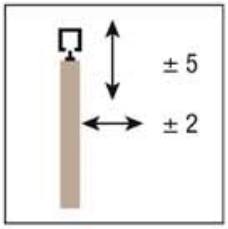

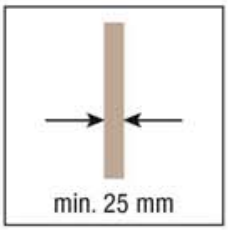

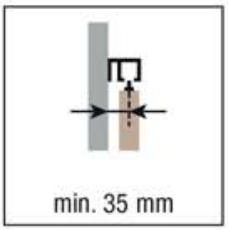

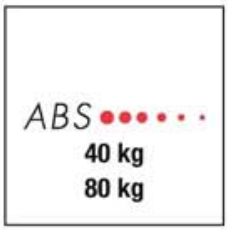

KIT Art. KART NI 40 ABS

Laufwagen K Art 40 kg *Roller K Art 40 kg* Loopwagen K Art 40 kg	2 pcs
Befestigungs-Lasche mit Tragschraube M8x35 *Door bracket* *with screw M8x35* Ophangplaatje met schroeven M8x35	2 pcs
Bodenführung, Nickel Matt *Lower glass guide satin nickel* Ondergeleiding hout mat nikkel	1 pcs
Fangstopper *Stop brake* Rem	2 pcs
ABS 40 kg *ABS 40 kg* ABS 40 kg	2 pcs
	1 pcs
Gabelschlüssel *Fork wrench* Inbussleutel	1 pcs

KIT Art. KART NI 80 ABS

Laufwagen K Art 80 kg *Roller K Art 80 kg* Loopwagen K Art 80 kg	2 pcs
Befestigungs-Lasche mit Tragschraube M8x35 *Door bracket* *with screw M8x35* Ophangplaatje met schroeven M8x35	2 pcs
Bodenführung, Nickel Matt *Lower glass guide satin nickel* Ondergeleiding hout mat nikkel	1 pcs
Fangstopper *Stop brake* Rem	2 pcs
ABS 80 kg *ABS 80 kg* ABS 80 kg	2 pcs
	1 pcs
Gabelschlüssel *Fork wrench* Inbussleutel	1 pcs

*Ersatzteile - *Spare parts - *Reserveonderdelen

Art. KART NI 51 Laufwagen K Art 40 kg *Roller K Art 40 kg* Loopwagen K Art 40 kg	2 pcs
Art. KART NI 52 Laufwagen K Art 80 kg *Roller K Art 80 kg* Loopwagen K Art 80 kg	2 pcs
Art. KART NI 55 Befestigungs-Lasche mit Tragschraube M8x35 *Door bracket* *with screw M8x35* Ophangplaatje met schroeven M8x35	2 pcs
Art. 7550 13 NS Bodenführung, Nickel Matt *Lower glass guide satin nickel* Ondergeleiding hout mat nikkel	1 pcs
Art. KART NI 14 Fangstopper *Stop brake* Rem	2 pcs
Art. 0860 7 ABS 40 kg *ABS 40 kg* ABS 40 kg	1 pcs
Art. 0860 8 ABS 80 kg *ABS 80 kg* ABS 80 kg	1 pcs
Art. 0860 9	1 pcs

Passende Zubehöre
Compatible accessories
Bijpassende accessoires

Art. KART 1 ABS m **6**
Art. KART 1 300 ABS m **3**
Art. KART 1 200 ABS m **2**
Alu-schiene 40/80 kg ABS
K Art track 40/80 kg ABS
Rail K Art 40/80 kg ABS

Art. KART 8
Wandbefestigungswinkel 40/80 kg
Side mount 40/80 kg
Zijdelingse steun 40/80 kg

Art. KART 6 m **3**
Alu-Abdeckprofil für ABS
Cover for ABS
Afdek voor ABS

*Die Artikel in der Tabelle "Ersatzteile" können **nur** in den angegebenen Mengen bestellt werden.
The articles in the table "Spare parts" are to be **only ordered in the indicated quantities.*
*Artikelen in de tabel "reserve onderdelen" kunnen **alleen** besteld worden in de aangegeven hoeveelheden.

Ausführbare Schiebetür-Lösungen
Possible sliding solutions
Mogelijke oplossingen schuifdeuren

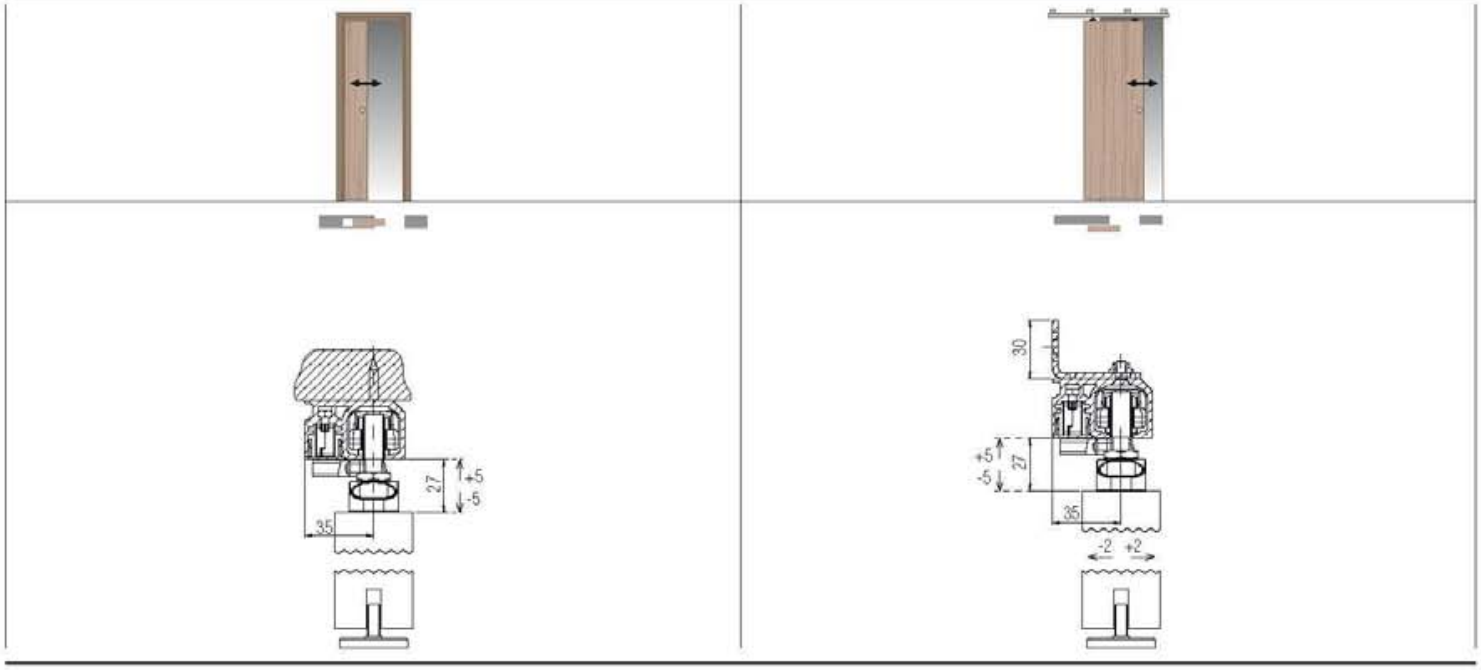

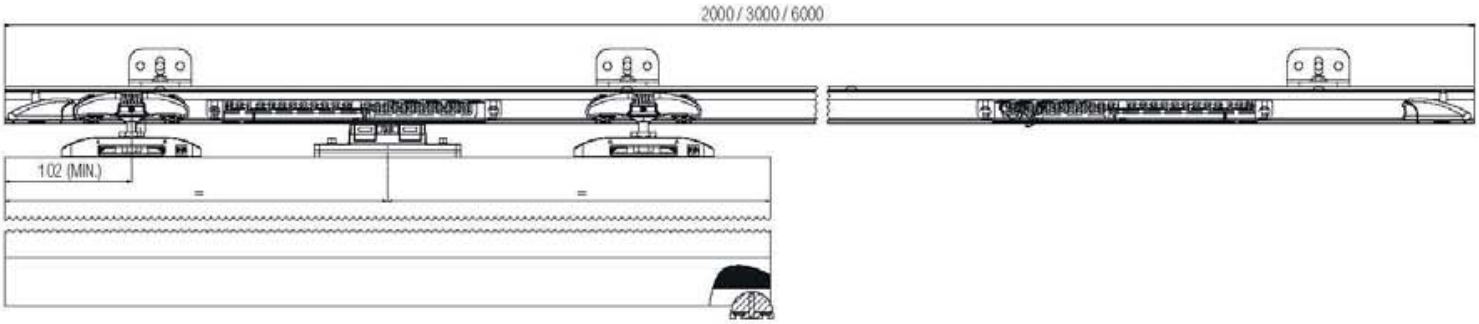

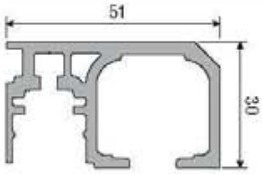

80 kg

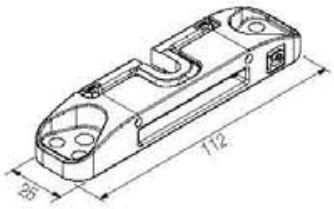

K Art 40/80 ABS

Schiebetürsystem für Holztüren - Lösung mit Querträger
Sliding system for wooden doors - Solution with beam
Schuifsysteem voor houten deuren - Oplossing met dwarsbalk

Patentiert
Patented
Gepatenteerd

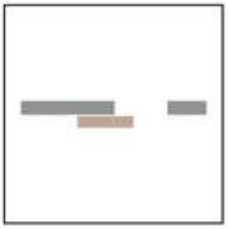

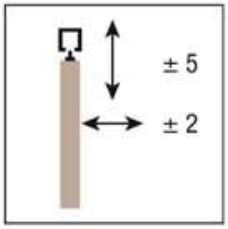

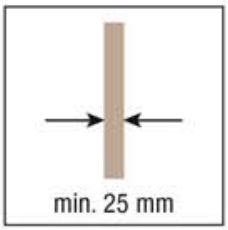

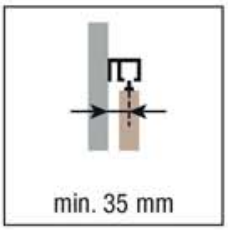

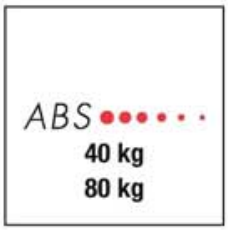

KIT Art. KART NI 40 ABS

Laufwagen K Art 40 kg *Roller K Art 40 kg* Loopwagen K Art 40 kg	2 pcs
Befestigungs-Lasche mit Tragschraube M8x35 *Door bracket* *with screw M8x35* Ophangplaatje met schroeven M8x35	2 pcs
Bodenführung, Nickel Matt *Lower glass guide satin nickel* Ondergeleiding hout mat nikkel	1 pcs
Fangstopper *Stop brake* Rem	2 pcs
ABS 40 kg *ABS 40 kg* ABS 40 kg	2 pcs
	1 pcs
Gabelschlüssel *Fork wrench* Inbussleutel	1 pcs

KIT Art. KART NI 80 ABS

Laufwagen K Art 80 kg *Roller K Art 80 kg* Loopwagen K Art 80 kg	2 pcs
Befestigungs-Lasche mit Tragschraube M8x35 *Door bracket* *with screw M8x35* Ophangplaatje met schroeven M8x35	2 pcs
Bodenführung, Nickel Matt *Lower glass guide satin nickel* Ondergeleiding hout mat nikkel	1 pcs
Fangstopper *Stop brake* Rem	2 pcs
ABS 80 kg *ABS 80 kg* ABS 80 kg	2 pcs
	1 pcs
Gabelschlüssel *Fork wrench* Inbussleutel	1 pcs

*Ersatzteile - *Spare parts - *Reserveonderdelen

Art. KART NI 51 Laufwagen K Art 40 kg *Roller K Art 40 kg* Loopwagen K Art 40 kg	2 pcs
Art. KART NI 52 Laufwagen K Art 80 kg *Roller K Art 80 kg* Loopwagen K Art 80 kg	2 pcs
Art. KART NI 55 Befestigungs-Lasche mit Tragschraube M8x35 *Door bracket* *with screw M8x35* Ophangplaatje met schroeven M8x35	2 pcs
Art. 7550 13 NS Bodenführung, Nickel Matt *Lower glass guide satin nickel* Ondergeleiding hout mat nikkel	1 pcs
Art. KART NI 14 Fangstopper *Stop brake* Rem	2 pcs
Art. 0860 7 ABS 40 kg *ABS 40 kg* ABS 40 kg	1 pcs
Art. 0860 8 ABS 80 kg *ABS 80 kg* ABS 80 kg	1 pcs
Art. 0860 9	1 pcs

Passende Zubehöre
Compatible accessories
Bijpassende accessoires

Art. KART 3 256 m **2,56**
Alu-Querträger mit Abdeckkappen
+ Kunststoff Feder 40/80 kg
Beam with closing plate
+ Plastic profile 40/80 kg
Traverse met afdekkappen
+ Plastic dichting 40/80 kg

Art. KART 5 m **3**
Alu-Blende für Gipskartondecke
Pelmet for suspended ceiling
Zeil voor overhangende leuning

Art. KART 6 m **3**
Alu-Abdeckprofil für ABS
Cover for ABS
Afdek voor ABS

Art. KART 9 m **3**
Alu-Blende
Pelmet
Zeil

*Die Artikel in der Tabelle "Ersatzteile" können **nur** in den angegebenen Mengen bestellt werden.
The articles in the table "Spare parts" are to be **only ordered in the indicated quantities.*
*Artikelen in de tabel "reserve onderdelen" kunnen **alleen** besteld worden in de aangegeven hoeveelheden.

Ausführbare Schiebetür-Lösungen
Possible sliding solutions
Mogelijke oplossingen schuifdeuren

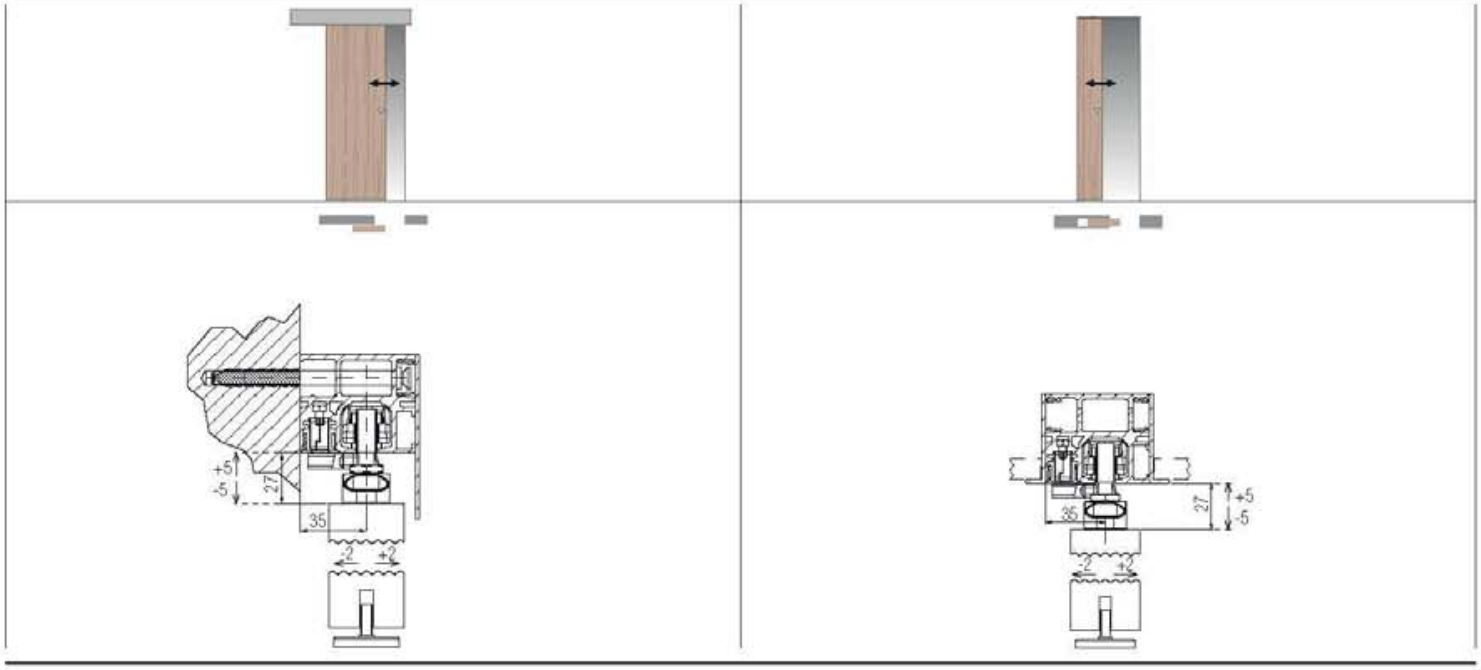

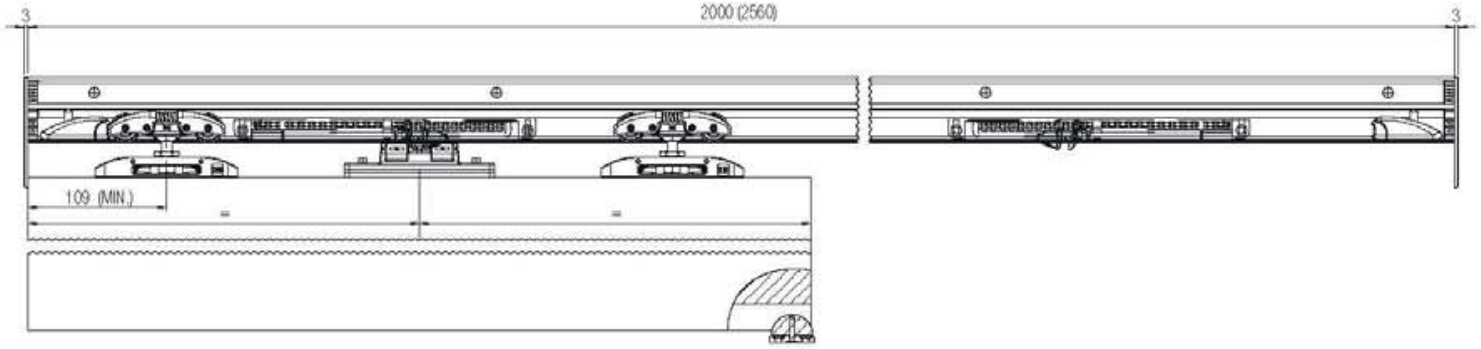

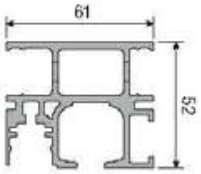

80 kg

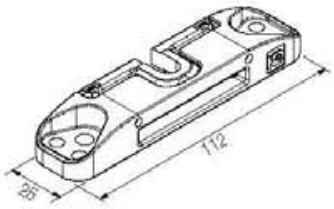

K Art 40/80 ABS

Schiebetürsystem für Holztüren - Komplettes Kit inkl. Querträger
Sliding system for wooden doors - Complete kit with beam
Schuifsysteem voor houten deuren - Compleet met dwarsbalk

Patentiert
Patented
Gepatenteerd

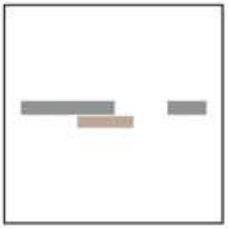

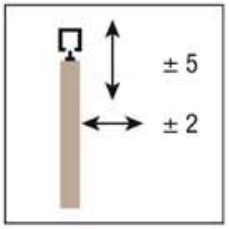

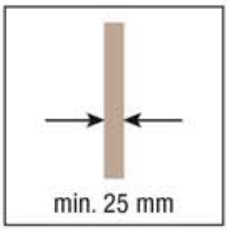

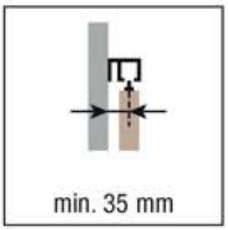

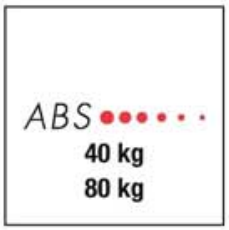

KIT Art. KART NI 3 200 40 ABS

Querträger mit Abdeckkappe und ABS Abdeckblende 40 kg *Beam with caps and ABS closing cover 40 kg* Dwarsbalk met afdekkap en ABS vergrendeling afdekplaat 40 kg	m **2**	
Laufwagen K Art 40 kg *Roller K Art 40 kg* Loopwagen K Art 40 kg		2 pcs
Befestigungs-Lasche mit Tragschraube M8x35 *Door bracket with screw M8x35* Ophangplaatje met schroeven M8x35		2 pcs
Bodenführung, Nickel Matt *Lower glass guide satin nickel* Ondergeleiding hout mat nikkel		1 pcs
Fangstopper *Stop brake* Rem		2 pcs
ABS 40 kg *ABS 40 kg* ABS 40 kg		2 pcs
		1 pcs
Gabelschlüssel *Fork wrench* Inbussleutel		1 pcs

KIT Art. KART NI 3 200 80 ABS

Querträger mit Abdeckkappe und ABS Abdeckblende 80 kg *Beam with caps and ABS closing cover 80 kg* Dwarsbalk met afdekkap en ABS vergrendeling afdekplaat 80 kg	m **2**	
Laufwagen K Art 80 kg *Roller K Art 80 kg* Loopwagen K Art 80 kg		2 pcs
Befestigungs-Lasche mit Tragschraube M8x35 *Door bracket with screw M8x35* Ophangplaatje met schroeven M8x35		2 pcs
Bodenführung, Nickel Matt *Lower glass guide satin nickel* Ondergeleiding hout mat nikkel		1 pcs
Fangstopper *Stop brake* Rem		2 pcs
ABS 80 kg *ABS 80 kg* ABS 80 kg		2 pcs
		1 pcs
Gabelschlüssel *Fork wrench* Inbussleutel		1 pcs

*Ersatzteile - *Spare parts - *Reserveonderdelen

Art. KART NI 51 Laufwagen K Art 40 kg *Roller K Art 40 kg* Loopwagen K Art 40 kg	2 pcs
Art. KART NI 52 Laufwagen K Art 80 kg *Roller K Art 80 kg* Loopwagen K Art 80 kg	2 pcs
Art. KART NI 55 Befestigungs-Lasche mit Tragschraube M8x35 *Door bracket with screw M8x35* Ophangplaatje met schroeven M8x35	2 pcs
Art. 7550 13 NS Bodenführung, Nickel Matt *Lower glass guide satin nickel* Ondergeleiding hout mat nikkel	1 pcs
Art. KART NI 14 Fangstopper *Stop brake* Rem	2 pcs
Art. 0860 7 ABS 40 kg *ABS 40 kg* ABS 40 kg	1 pcs
Art. 0860 8 ABS 80 kg *ABS 80 kg* ABS 80 kg	1 pcs
Art. 0860 9	1 pcs

Passende Zubehöre
Compatible accessories
Bijpassende accessoires

Art. KART 5 Alu-Blende für Gipskartondecke *Pelmet for suspended ceiling* Zeil voor overhangende leuning	m **3**
Art. KART 9 Alu-Blende *Pelmet* Zeil	m **3**

*Die Artikel in der Tabelle "Ersatzteile" können **nur** in den angegebenen Mengen bestellt werden.
The articles in the table "Spare parts" are to be **only ordered in the indicated quantities.*
*Artikelen in de tabel "reserve onderdelen" kunnen **alleen** besteld worden in de aangegeven hoeveelheden.

Ausführbare Schiebetür-Lösungen
Possible sliding solutions
Mogelijke oplossingen schuifdeuren

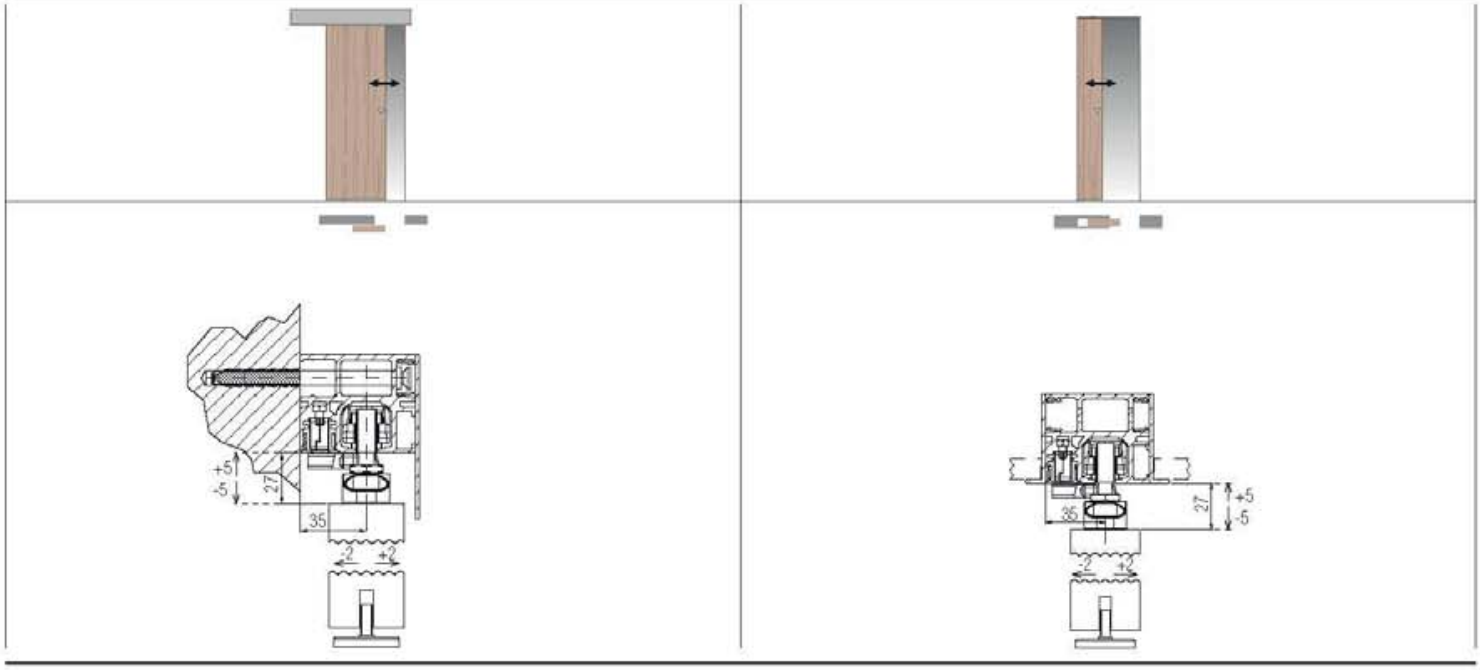

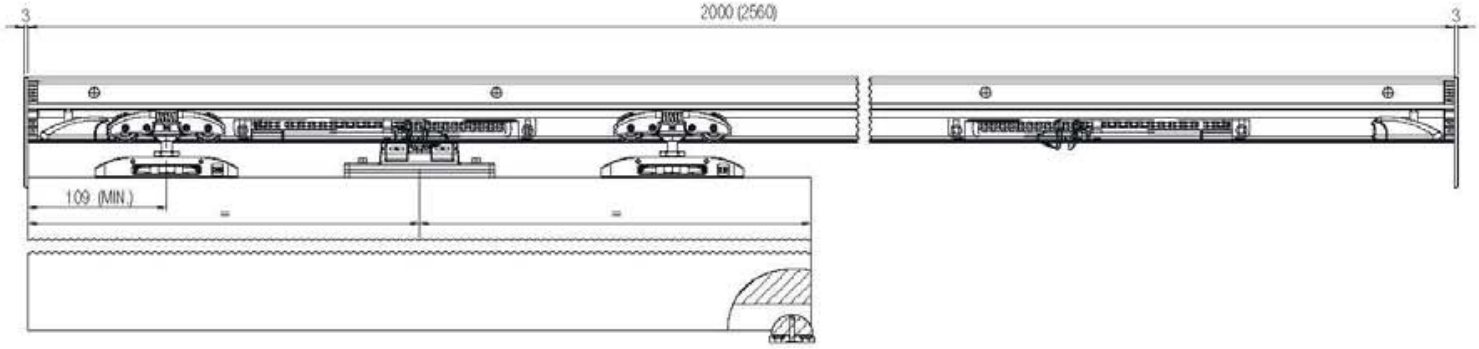

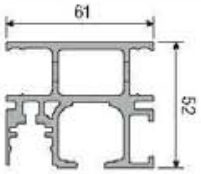

80 kg

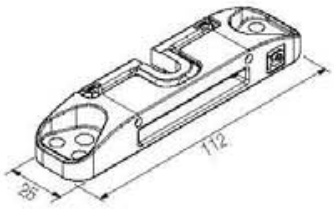

K Art 120

Schiebetürsystem für Holztüren
Sliding system for wooden doors
Schuifsysteem voor houten deuren

Patentiert
Patented
Gepatenteerd

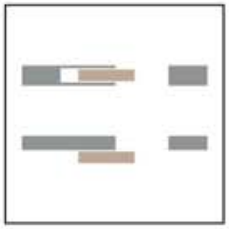

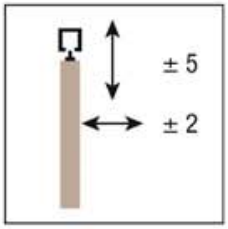

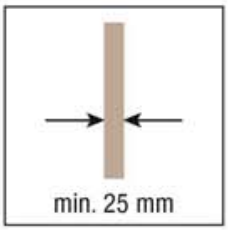

KIT Art. KART 120

Laufwagen K Art 120 kg
Roller K Art 120 kg
Loopwagen K Art 120 kg — 2 pcs

Befestigungs-Lasche
mit Tragschraube M8x40
Door bracket
with screw M8x40
Ophangplaatje
met schroeven M8x40 — 2 pcs

Bodenführung, Nickel Matt
Lower glass guide satin nickel
Ondergeleiding hout mat nikkel — 1 pcs

Fangstopper
Stop brake
Rem — 2 pcs

Gabelschlüssel
Fork wrench
Inbussleutel — 1 pcs

*Ersatzteile - *Spare parts - *Reserveonderdelen

Art. KART 53
Laufwagen K Art 120 kg
Roller K Art 120 kg
Loopwagen K Art 120 kg — 2 pcs

Art. KART 55
Befestigungs-Lasche
mit Tragschraube M8x40
Door bracket
with screw M8x40
Ophangplaatje
met schroeven M8x40 — 2 pcs

Art. 7550 13 NS
Bodenführung, Nickel Matt
Lower glass guide satin nickel
Ondergeleiding hout mat nikkel — 1 pcs

Art. KART 13
Fangstopper
Stop brake
Rem — 2 pcs

Passende Zubehöre
Compatible accessories
Bijpassende accessoires

Art. KART 2 m **6**
Art. KART 2 300 m **3**
Alu-schiene 120 kg
K Art track 120 kg
Rail K Art 120 kg

Art. KART 4
Wandbefestigungswinkel 120 kg
Side mount 120 kg
Zijdelingse steun 120 kg

*Die Artikel in der Tabelle "Ersatzteile" können **nur** in den angegebenen Mengen bestellt werden.
The articles in the table "Spare parts" are to be **only ordered in the indicated quantities.*
*Artikelen in de tabel "reserve onderdelen" kunnen **alleen** besteld worden in de aangegeven hoeveelheden.

Ausführbare Schiebetür-Lösungen
Possible sliding solutions
Mogelijke oplossingen schuifdeuren

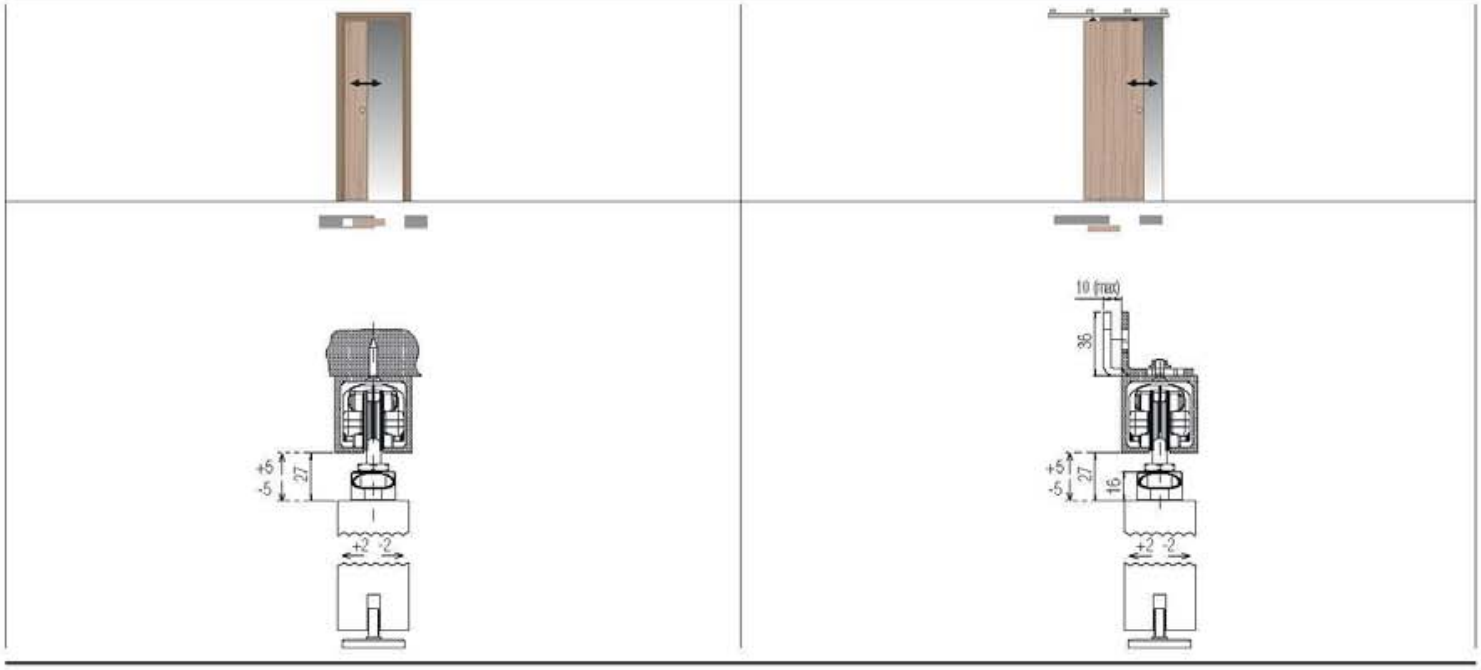

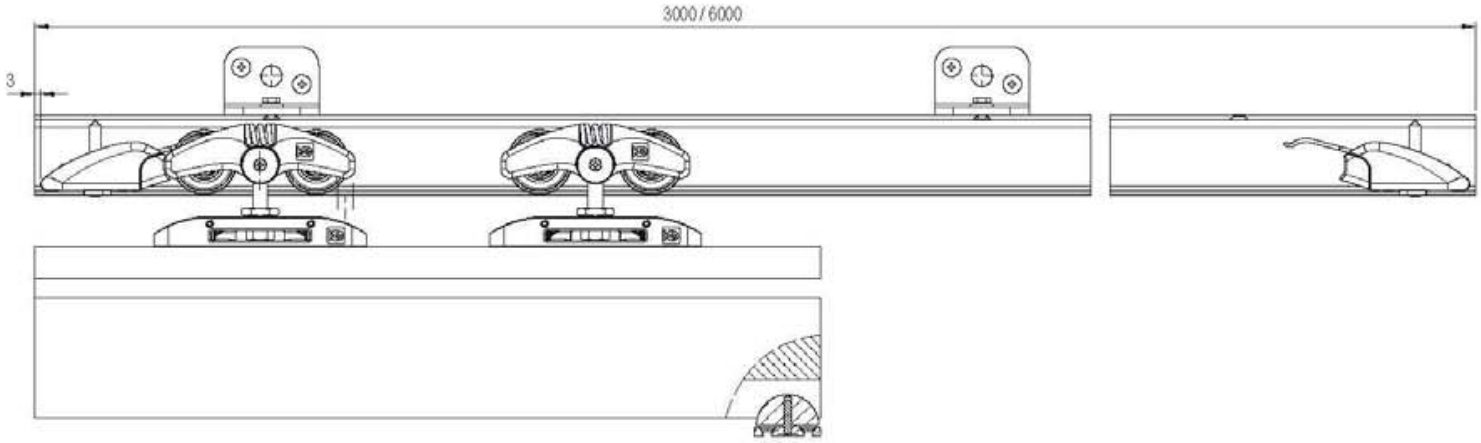

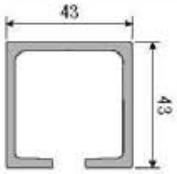

120 kg

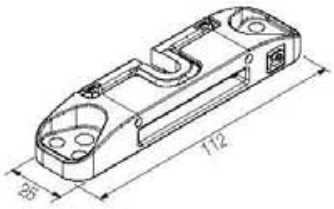

K Art 80 kg / 120 kg + System 1710

Ⓓ Für Glastüren

Ⓖⓑ *For glass doors*

Ⓝⓛ Voor glazen deuren

SYSTEM	Laufsystem *Sliding system* Schuifdeurtype	Charakteristik *Characteristics* Technische Omschrijving	Tür *Door* Aantal vleugels	Tragkraft *Capacity* Draagkracht	Seite *Page* Pagina
K Art 80 + Sys 1710	Oben laufend *Upper* Bovenlopend	Schiebetürsystem *Sliding* Schuifdeursysteem	1-2	80 kg	160
K Art 80 ABS + Sys 1710	Oben laufend *Upper* Bovenlopend	Lösung mit Schiene *Solution with track* Oplossing met rail	1-2	80 kg	162
K Art 80 ABS + Sys 1710	Oben laufend *Upper* Bovenlopend	Lösung mit Querträger *Solution with beam* Oplossing met dwarsbalk	1-2	80 kg	164
K Art 120 + Sys 1710	Oben laufend *Upper* Bovenlopend	Schiebetürsystem *Sliding* Schuifdeursysteem	1-2	120 kg	166

KRONA KOBLENZ

K Art 80 + SYSTEM 1710

Schiebetürsystem für Glastüren
Sliding system for glass doors
Schuifsysteem voor glazen deuren

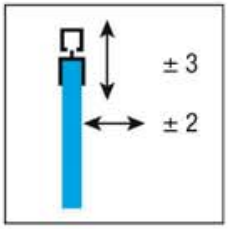

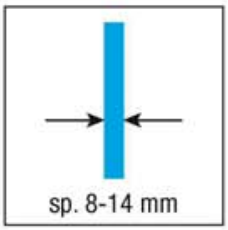

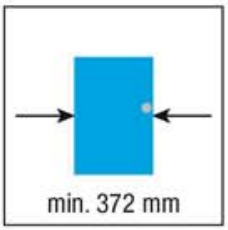

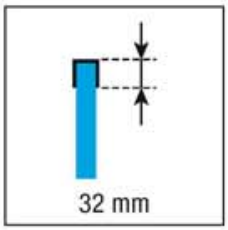

KIT Art. KART NI 1710 80 CS

Glasfixierzangen mit Tragschraube *Glass retainer clamp* Glasklem met ophanging	2 pcs
Glasdichtungsprofil *Glass seal* Glasbeschermingsdichting	1 pcs
Abdeckung *Covering* Afdekkapje	1 pcs
Laufwagen K Art 80 kg *Roller K Art 80 kg* Loopwagen K Art 80 kg	2 pcs
Untere Glasführung Nickel Matt *Lower glass guide satin nickel* Ondergeleiding glas mat nikkel	1 pcs
Fangstopper *Stop brake* Rem	2 pcs
Gabelschlüssel *Fork wrench* Inbussleutel	1 pcs

*Ersatzteile - *Spare parts - *Reserveonderdelen

Art. 1710 54 CS Glasfixierzangen mit Tragschraube *Glass retainer clamp* Glasklem met ophanging	1 pcs
Art. 1710 3 Glasdichtungsprofil *Glass seal* Glasbeschermingsdichting	1 pcs
Art. 1710 4 Abdeckung *Covering* Afdekkapje	1 pcs
Art. KART NI 52 Laufwagen K Art 80 kg *Roller K Art 80 kg* Loopwagen K Art 80 kg	2 pcs
Art. 7550 12 NS Untere Glasführung Nickel Matt *Lower glass guide satin nickel* Ondergeleiding glas mat nikkel	1 pcs
Art. KART NI 12 Fangstopper *Stop brake* Rem	2 pcs

Passende Zubehöre
Compatible accessories
Bijpassende accessoires

Art. KART 1 m **6**
Art. KART 1 300 m **3**
Art. KART 1 200 m **2**
Alu-schiene 40/80 kg
K Art track 40/80 kg
Rail K Art 40/80 kg

Art. 0500 4
Wandbefestigungswinkel
Side mount
Zijdelingse steun

Art. 7550 32 NS
Option: Stopper unten
für Glastüre 2-flügelig
Extra lower stopper for double door leaf glass
Onderstop vr universele glazen deur links-recht

Art. 1710 BK
Kit Glasfixierzangen
Kit glass retainer clamp
Kit glasklem

*Die Artikel in der Tabelle "Ersatzteile" können **nur** in den angegebenen Mengen bestellt werden.
The articles in the table "Spare parts" are to be **only ordered in the indicated quantities.*
*Artikelen in de tabel "reserve onderdelen" kunnen **alleen** besteld worden in de aangegeven hoeveelheden.

Ausführbare Schiebetür-Lösungen
Possible sliding solutions
Mogelijke oplossingen schuifdeuren

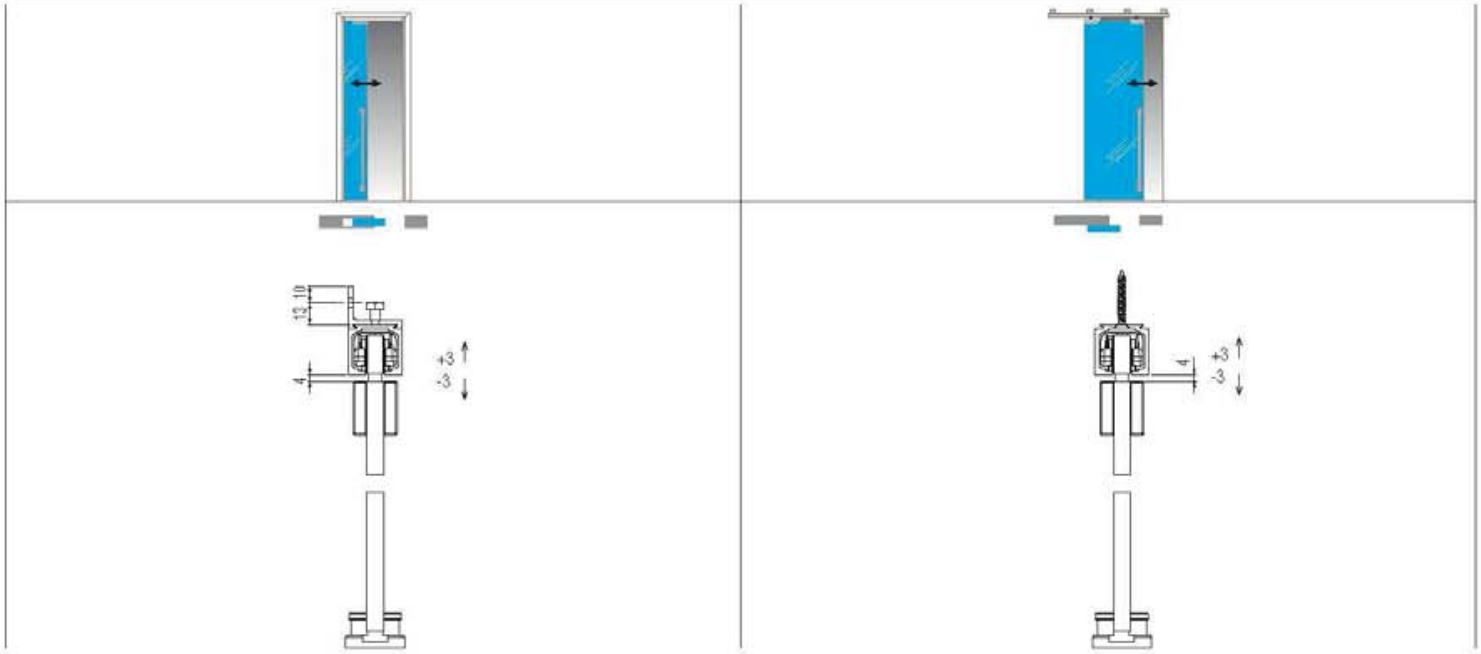

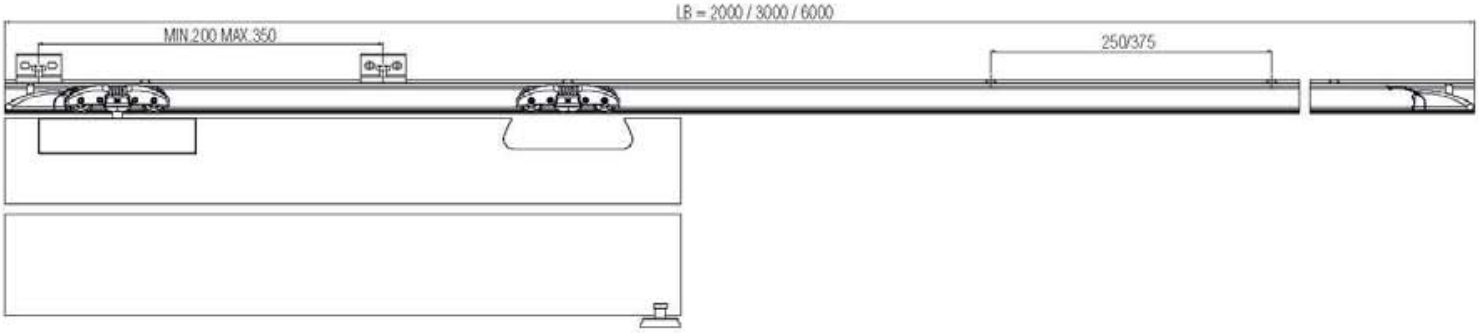

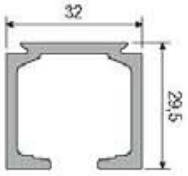

80 kg

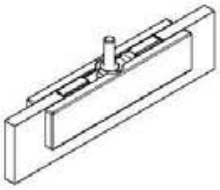

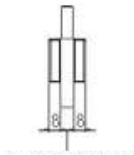

Spv (MIN.8 MAX.14)

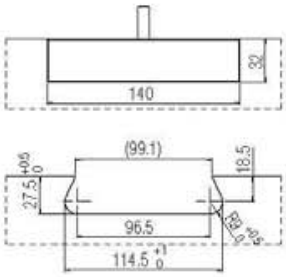

Spv: Glasstärke
Spv: Glassthickness
Spv: Glasdikte

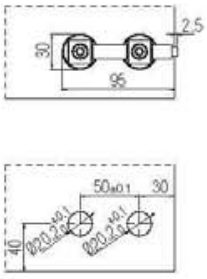

Extra: Zweiflügelige Tür
Optional: *Double Door*
Optioneel: Dubbele Vleugel

K Art 80 ABS + SYSTEM 1710

Schiebetürsystem für Glastüren - Lösung mit Schiene
Sliding system for glass doors - Solution with track
Schuifsysteem voor glazen deuren - Oplossing met rail

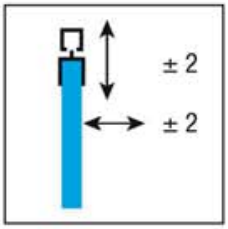

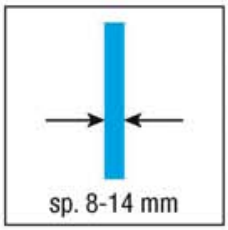

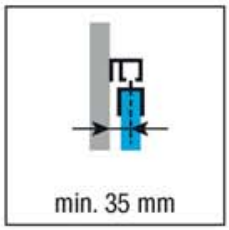

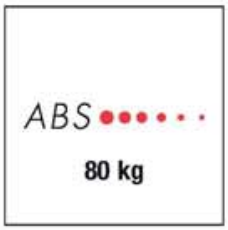

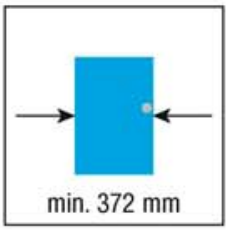

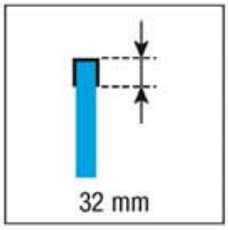

KIT Art. KART NI 1710 80 A CS

Glasfixierzangen gebohrt mit Tragschraube
Drilled clamp
Glasklem geperforeerd
2 pcs

Glasfixierzangen mit Tragschraube
Glass retainer clamp
Glasklem met ophanging

Glasdichtungsprofil
Glass seal
Glasbeschermingsdichting
1 pcs

Abdeckung
Covering
Afdekkapje
1 pcs

Laufwagen K Art 80 kg
Roller K Art 80 kg
Loopwagen K Art 80 kg
2 pcs

Untere Glasführung Nickel Matt
Lower glass guide satin nickel
Ondergeleiding glas mat nikkel
1 pcs

Fangstopper
Stop brake
Rem
2 pcs

ABS 80 kg
ABS 80 kg
ABS 80 kg
2 pcs

Aktivator ABS Dämpfung
ABS Activator
ABS activeringsdemping
1 pcs

Gabelschlüssel
Fork wrench
Inbussleutel
1 pcs

*Ersatzteile - *Spare parts - *Reserveonderdelen

Art. 1710 52 CS
Glasfixierzangen gebohrt mit Tragschraube
Drilled clamp
Glasklem geperforeerd
Art. 1710 54 CS
Glasfixierzangen mit Tragschraube
Glass retainer clamp
Glasklem met ophanging
1 pcs

Art. 1710 3
Glasdichtungsprofil
Glass seal
Glasbeschermingsdichting
1 pcs

Art. 1710 4
Abdeckung
Covering
Afdekkapje
1 pcs

Art. KART NI 52
Laufwagen K Art 80 kg
Roller K Art 80 kg
Loopwagen K Art 80 kg
2 pcs

Art. 7550 12 NS
Untere Glasführung Nickel Matt
Lower glass guide satin nickel
Ondergeleiding glas mat nikkel
1 pcs

Art. KART NI 14
Fangstopper
Stop brake
Rem
2 pcs

Art. 0860 8
ABS 80 kg
ABS 80 kg
ABS 80 kg
1 pcs

Art. 0860 5
Aktivator ABS Dämpfung
ABS Activator
ABS activeringsdemping
1 pcs

Passende Zubehöre
Compatible accessories
Bijpassende accessoires

Art. KART 1 ABS m **6**
Art. KART 1 300 ABS m **3**
Art. KART 1 200 ABS m **2**
Alu-schiene 40/80 kg ABS
K Art track 40/80 kg ABS
Rail K Art 40/80 kg ABS

Art. KART 8
Wandbefestigungswinkel 40/80 kg
Side mount 40/80 kg
Zijdelingse steun 40/80 kg kg

Art. KART 6 m **3**
Alu-Abdeckprofil für ABS
Cover for ABS
Afdek voor ABS

Art. 7550 32 NS
Option: Stopper unten für Glastüre 2-flügelig
Extra lower stopper for double door leaf glass
Onderstop vr universele glazen deur links-recht

Art. 1710 BK
Kit Glasfixierzangen
Kit glass retainer clamp
Kit glasklem

*Die Artikel in der Tabelle "Ersatzteile" können **nur** in den angegebenen Mengen bestellt werden.
The articles in the table "Spare parts" are to be **only ordered in the indicated quantities.*
*Artikelen in de tabel "reserve onderdelen" kunnen **alleen** besteld worden in de aangegeven hoeveelheden.

Ausführbare Schiebetür-Lösungen
Possible sliding solutions
Mogelijke oplossingen schuifdeuren

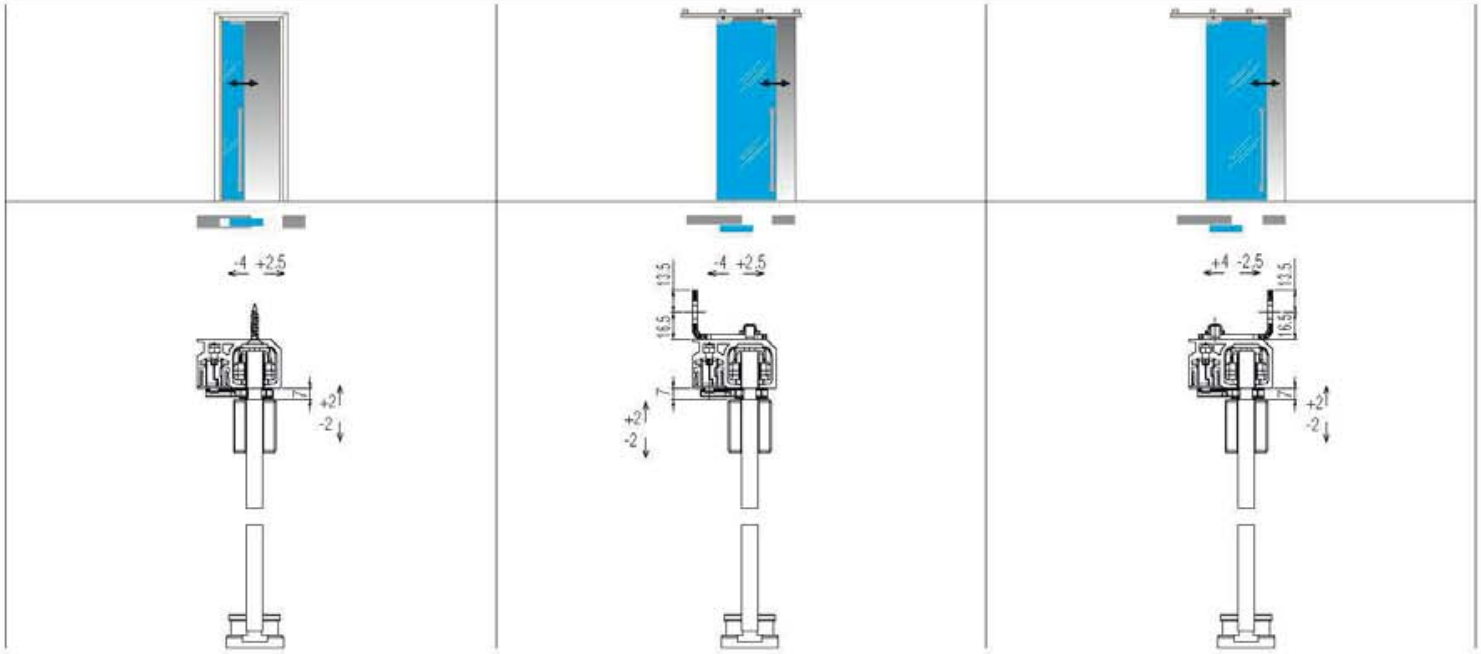

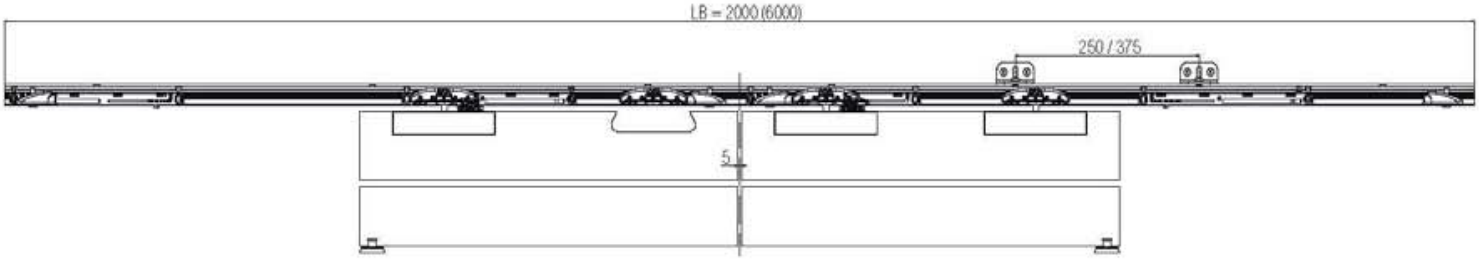

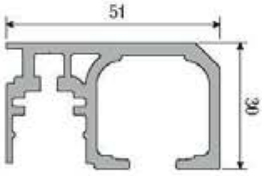

80 kg

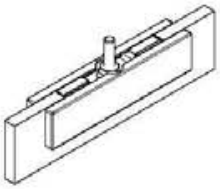

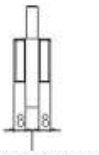

Spv (MIN.8 MAX.14)

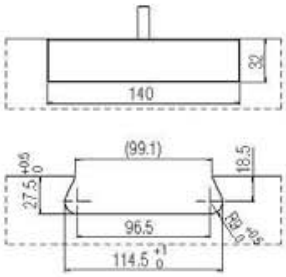

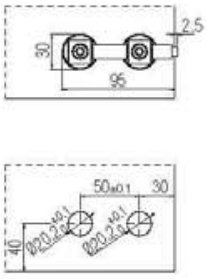

Spv: Glasstärke
Spv: Glassthickness
Spv: Glasdikte

Extra: Zweiflügelige Tür
Optional: *Double Door*
Optioneel: Dubbele Vleugel

K Art 80 ABS + SYSTEM 1710

Schiebetürsystem für Glastüren - Lösung mit Querträger
Sliding system for glass doors - Solution with beam
Schuifsysteem voor glazen deuren - Oplossing met dwarsbalk

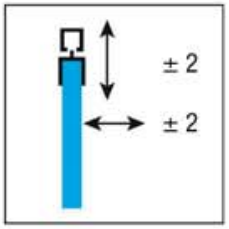

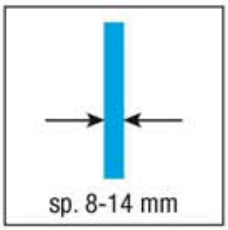

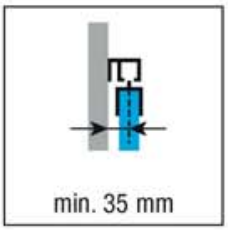

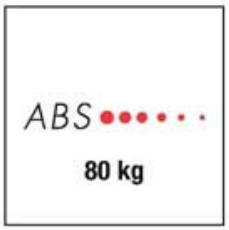

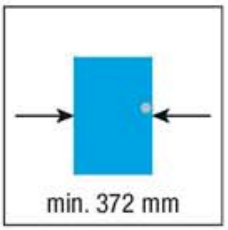

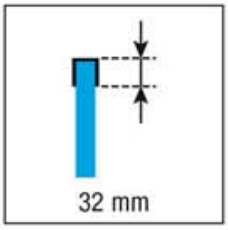

KIT Art. KART NI 1710 80 A CS

Glasfixierzangen gebohrt
mit Tragschraube
Drilled clamp
Glasklem geperforeerd
2 pcs

Glasfixierzangen mit Tragschraube
Glass retainer clamp
Glasklem met ophanging

Glasdichtungsprofil
Glass seal
Glasbeschermingsdichting
1 pcs

Abdeckung
Covering
Afdekkapje
1 pcs

Laufwagen K Art 80 kg
Roller K Art 80 kg
Loopwagen K Art 80 kg
2 pcs

Untere Glasführung Nickel Matt
Lower glass guide satin nickel
Ondergeleiding glas mat nikkel
1 pcs

Fangstopper
Stop brake
Rem
2 pcs

ABS 80 kg
ABS 80 kg
ABS 80 kg
2 pcs

Aktivator ABS Dämpfung
ABS Activator
ABS activeringsdemping
1 pcs

Gabelschlüssel
Fork wrench
Inbussleutel
1 pcs

*Ersatzteile - *Spare parts - *Reserveonderdelen

Art. 1710 52 CS
Glasfixierzangen gebohrt
mit Tragschraube
Drilled clamp
Glasklem geperforeerd
1 pcs

Art. 1710 54 CS
Glasfixierzangen mit Tragschraube
Glass retainer clamp
Glasklem met ophanging

Art. 1710 3
Glasdichtungsprofil
Glass seal
Glasbeschermingsdichting
1 pcs

Art. 1710 4
Abdeckung
Covering
Afdekkapje
1 pcs

Art. KART NI 52
Laufwagen K Art 80 kg
Roller K Art 80 kg
Loopwagen K Art 80 kg
2 pcs

Art. 7550 12 NS
Untere Glasführung Nickel Matt
Lower glass guide satin nickel
Ondergeleiding glas mat nikkel
1 pcs

Art. KART NI 14
Fangstopper
Stop brake
Rem
2 pcs

Art. 0860 8
ABS 80 kg
ABS 80 kg
ABS 80 kg
1 pcs

Art. 0860 5
Aktivator ABS Dämpfung
ABS Activator
ABS activeringsdemping
1 pcs

Passende Zubehöre
Compatible accessories
Bijpassende accessoires

Art. KART 3 256 m **2,56**
Alu-Querträger mit Abdeckkappen
+ Kunststoff Feder 40/80 kg
Beam with closing plate
+ Plastic profile 40/80 kg
Traverse met afdekkappen
+ Plastic dichting 40/80 kg

Art. KART 5 m **3**
Alu-Blende für Gipskartondecke
Pelmet for suspended ceiling
Zeil voor overhangende leuning

Art. KART 9 m **3**
Alu-Blende
Pelmet
Zeil

Art. KART 6 m **3**
Alu-Abdeckprofil für ABS
Cover for ABS
Afdek voor ABS

Art. 7550 32 NS
Option: Stopper unten
für Glastüre 2-flügelig
Extra lower stopper for
double door leaf glass
Onderstop vr universele
glazen deur links-recht

Art. 1710 BK
Kit Glasfixierzangen
Kit glass retainer clamp
Kit glasklem

*Die Artikel in der Tabelle "Ersatzteile" können **nur** in den angegebenen Mengen bestellt werden.
The articles in the table "Spare parts" are to be **only ordered in the indicated quantities.*
*Artikelen in de tabel "reserve onderdelen" kunnen **alleen** besteld worden in de aangegeven hoeveelheden.

Ausführbare Schiebetür-Lösungen
Possible sliding solutions
Mogelijke oplossingen schuifdeuren

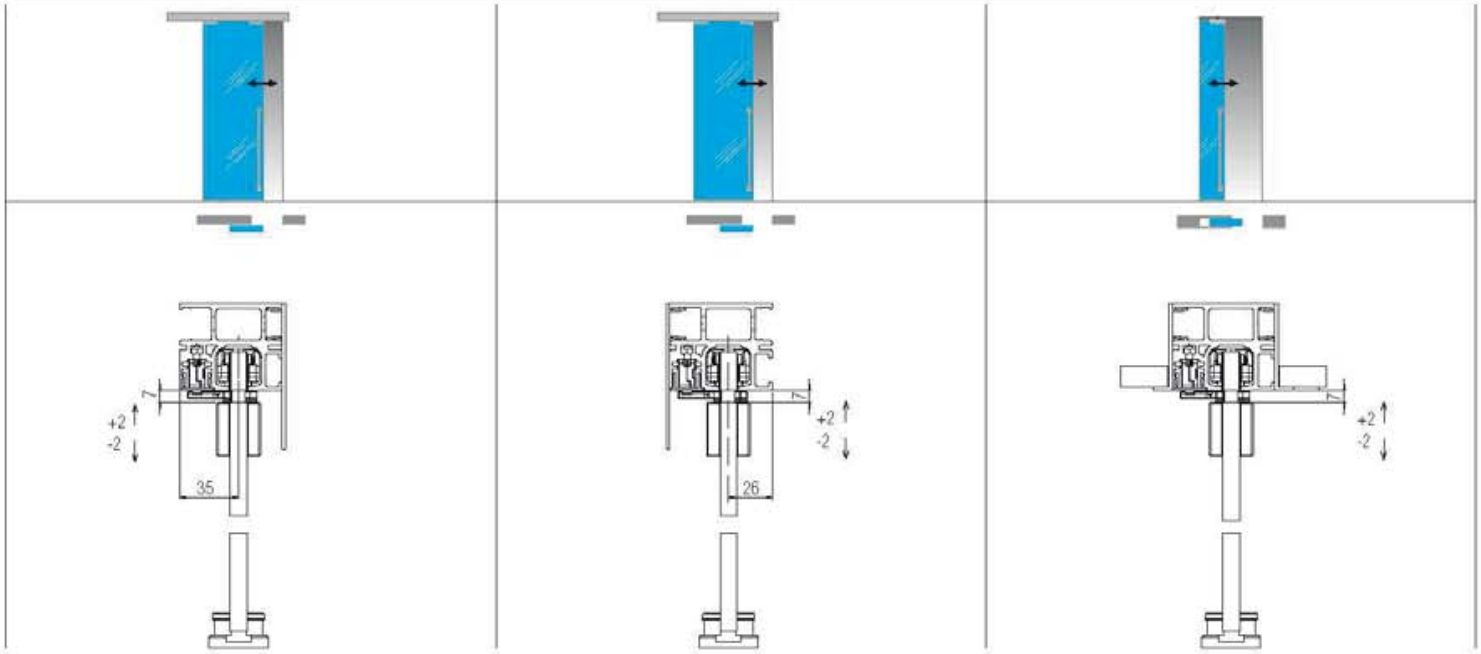

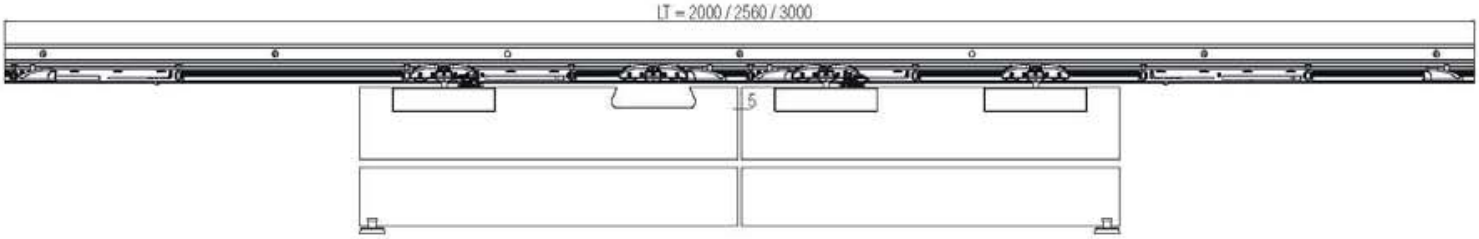

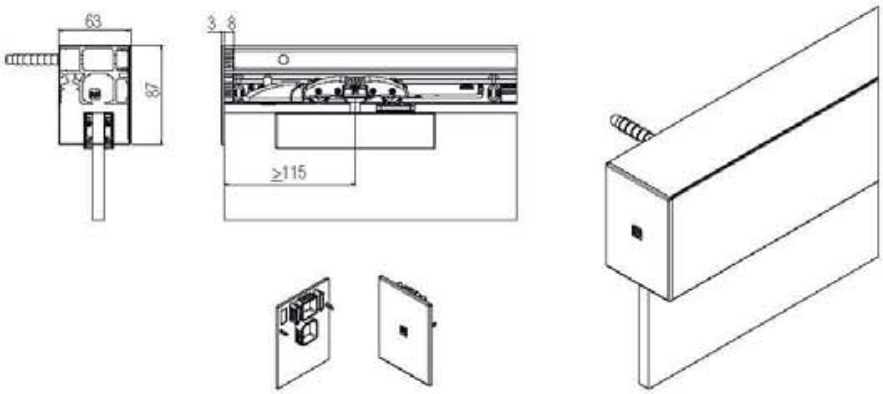

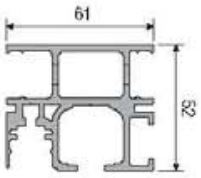

80 kg

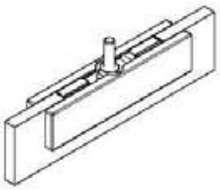

Spv: Glasstärke
Spv: Glassthickness
Spv: Glasdikte

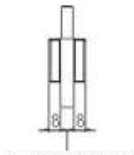

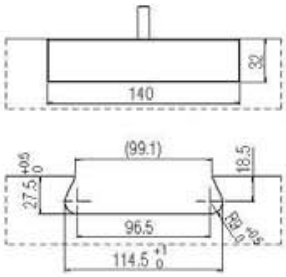

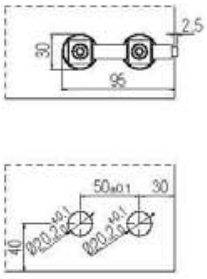

Extra: Zweiflügelige Tür
Optional: *Double Door*
Optioneel: Dubbele Vleugel

K Art 120 + SYSTEM 1710

Schiebetürsystem für Glastüren
Sliding system for glass doors
Schuifsysteem voor glazen deuren

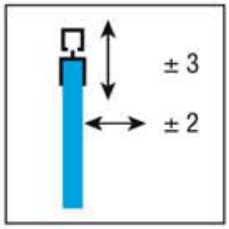

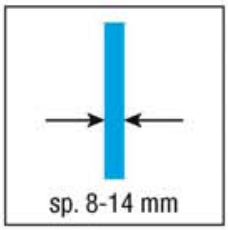

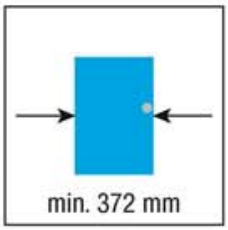

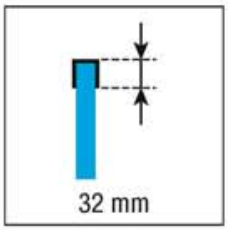

KIT Art. KART 1710 120 CS

Glasfixierzangen mit Tragschraube
Glass retainer clamp
Glasklem met ophanging
2 pcs

Glasdichtungsprofil
Glass seal
Glasbeschermingsdichting
1 pcs

Abdeckung
Covering
Afdekkapje
1 pcs

Laufwagen K Art 120 kg
Roller K Art 120 kg
Loopwagen K Art 120 kg
2 pcs

Untere Glasführung Nickel Matt
Lower glass guide satin nickel
Ondergeleiding glas mat nikkel
1 pcs

Fangstopper
Stop brake
Rem
2 pcs

Gabelschlüssel
Fork wrench
Inbussleutel
1 pcs

*Ersatzteile - *Spare parts - *Reserveonderdelen

Art. 1710 54 CS
Glasfixierzangen mit Tragschraube
Glass retainer clamp
Glasklem met ophanging
1 pcs

Art. 1710 3
Glasdichtungsprofil
Glass seal
Glasbeschermingsdichting
1 pcs

Art. 1710 4
Abdeckung
Covering
Afdekkapje
1 pcs

Art. KART 53
Laufwagen K Art 120 kg
Roller K Art 120 kg
Loopwagen K Art 120 kg
2 pcs

Art. 7550 12 NS
Untere Glasführung Nickel Matt
Lower glass guide satin nickel
Ondergeleiding glas mat nikkel
1 pcs

Art. KART 13
Fangstopper
Stop brake
Rem
2 pcs

Passende Zubehöre
Compatible accessories
Bijpassende accessoires

Art. KART 2 m **6**
Art. KART 2 300 m **3**
Alu-schiene 120 kg
K Art track 120 kg
Rail K Art 120 kg

Art. KART 4
Wandbefestigungswinkel 120 kg
Side mount 120 kg
Zijdelingse steun 120 kg

Art. 7550 32 NS
Option: Stopper unten
für Glastüre 2-flügelig
Extra lower stopper for double door leaf glass
Onderstop vr universele glazen deur links-recht

Art. 1710 BK
Kit Glasfixierzangen
Kit glass retainer clamp
Kit glasklem

*Die Artikel in der Tabelle "Ersatzteile" können **nur** in den angegebenen Mengen bestellt werden.
The articles in the table "Spare parts" are to be **only ordered in the indicated quantities.*
*Artikelen in de tabel "reserve onderdelen" kunnen **alleen** besteld worden in de aangegeven hoeveelheden.

Ausführbare Schiebetür-Lösungen
Possible sliding solutions
Mogelijke oplossingen schuifdeuren

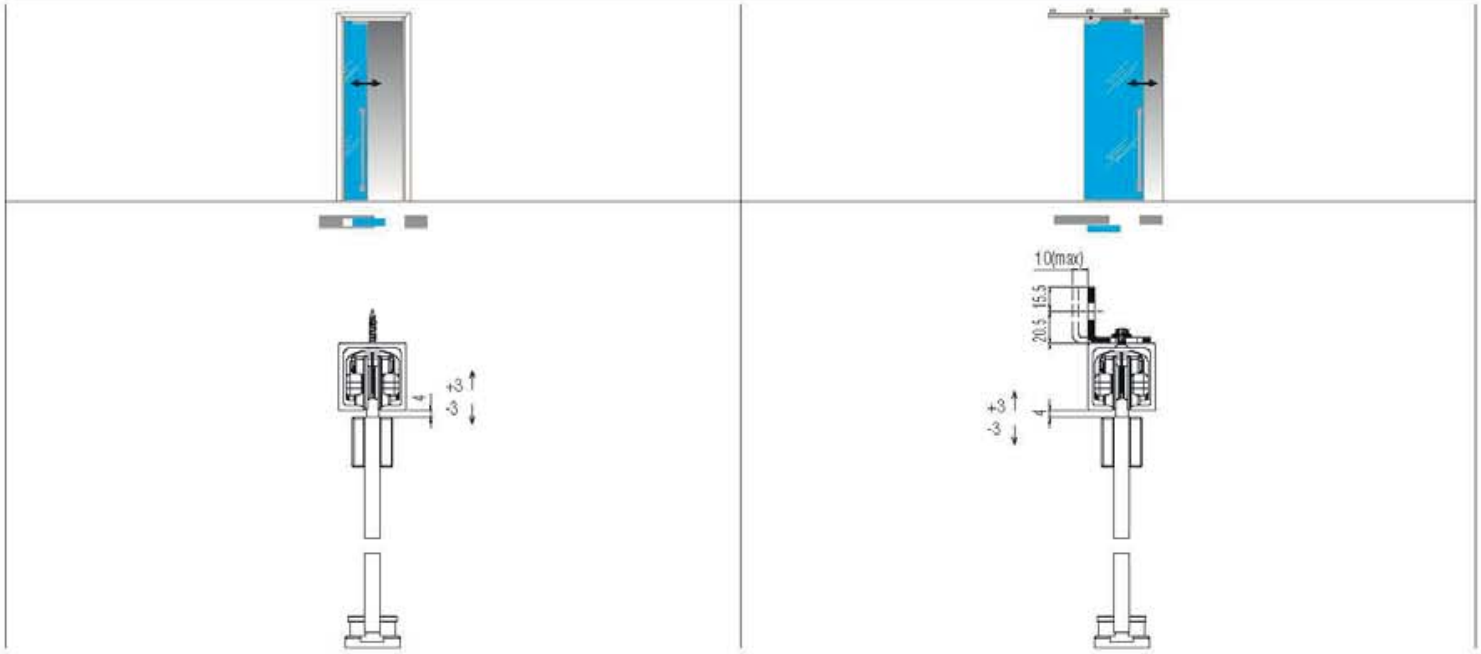

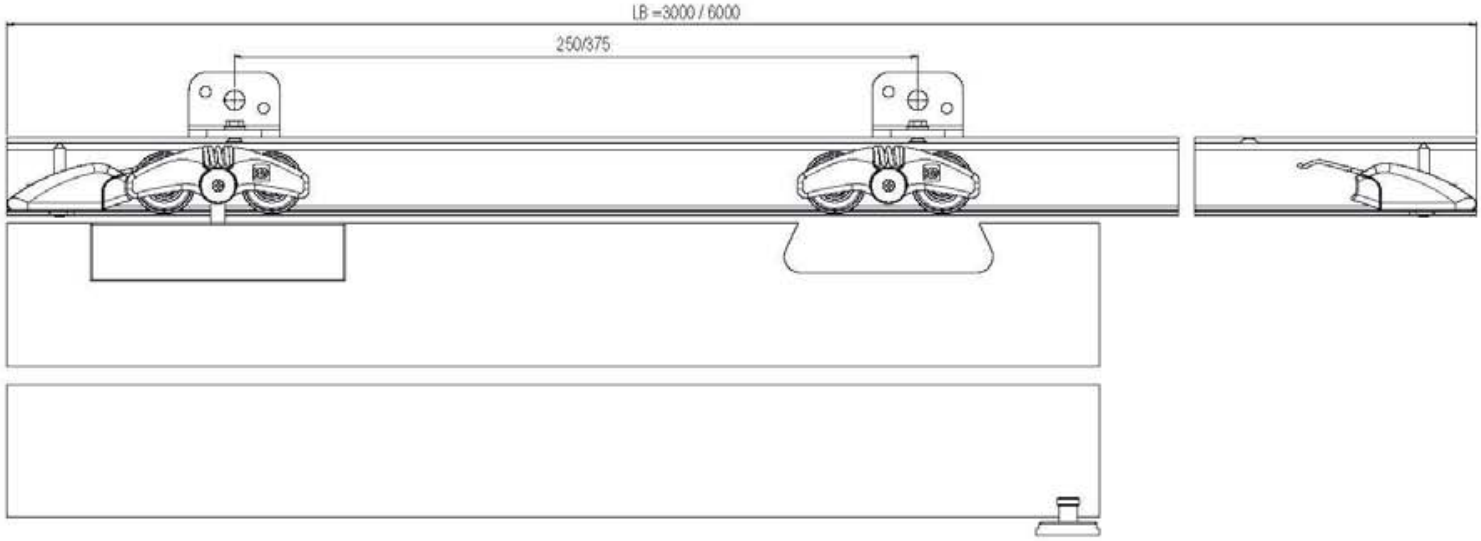

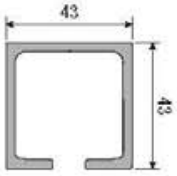

120 kg

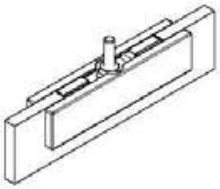

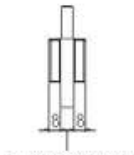

Spv (MIN.8 MAX.14)

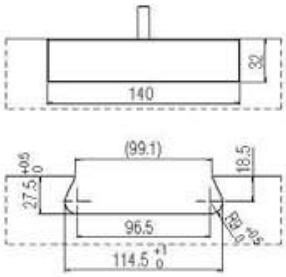

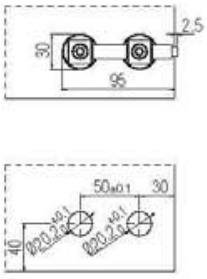

Spv: Glasstärke
Spv: Glassthickness
Spv: Glasdikte

Extra: Zweiflügelige Tür
Optional: *Double Door*
Optioneel: Dubbele Vleugel

K Art 80 kg / 120 kg + System 1760

Ⓓ Für Glastüren

Ⓖⓑ *For glass doors*

Ⓝⓛ Voor glazen deuren

SYSTEM	Laufsystem *Sliding system* Schuifdeurtype	Charakteristik *Characteristics* Technische Omschrijving	Tür *Door* Aantal vleugels	Tragkraft *Capacity* Draagkracht	Seite *Page* Pagina
K Art 80 + Sys 1760	Oben laufend *Upper* Bovenlopend	Schiebetürsystem *Sliding* Schuifdeursysteem	1-2	80 kg	170
K Art 80 ABS + Sys 1760	Oben laufend *Upper* Bovenlopend	Lösung mit Schiene *Solution with track* Oplossing met rail	1-2	80 kg	172
K Art 80 ABS + Sys 1760	Oben laufend *Upper* Bovenlopend	Lösung mit Querträger *Solution with beam* Oplossing met dwarsbalk	1-2	80 kg	174
K Art 120 + Sys 1760	Oben laufend *Upper* Bovenlopend	Schiebetürsystem *Sliding* Schuifdeursysteem	1-2	120 kg	176

KRONA KOBLENZ

K Art 80 + SYSTEM 1760

Schiebetürsystem für Glastüren
Sliding system for glass doors
Schuifsysteem voor glazen deuren

Patentiert
Patented
Gepatenteerd

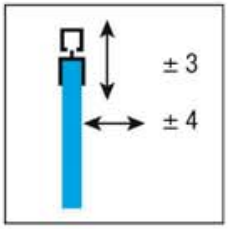

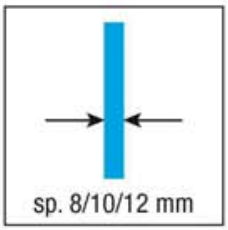

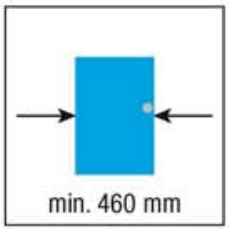

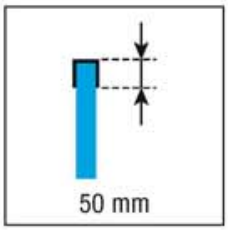

KIT Art. KART NI 1760 80 CS

Glasfixierzangen mit Tragschraube *Glass retainer clamp* Glasklem met ophanging	2 pcs
Glasdichtungsprofil *Glass seal* Glasbeschermingsdichting	1 pcs
Laufwagen K Art 80 kg *Roller K Art 80 kg* Loopwagen K Art 80 kg	2 pcs
Untere Glasführung Nickel Matt *Lower glass guide satin nickel* Ondergeleiding glas mat nikkel	1 pcs
Fangstopper *Stop brake* Rem	2 pcs
Gabelschlüssel *Fork wrench* Inbussleutel	1 pcs

*Ersatzteile - **Spare parts* - *Reserveonderdelen

Art. 1760 54 CS
Glasfixierzangen mit Tragschraube
Glass retainer clamp
Glasklem met ophanging
2 pcs

Art. KART NI 52
Laufwagen K Art 80 kg
Roller K Art 80 kg
Loopwagen K Art 80 kg
2 pcs

Art. 7550 12 NS
Untere Glasführung Nickel Matt
Lower glass guide satin nickel
Ondergeleiding glas mat nikkel
1 pcs

Art. KART NI 12
Fangstopper
Stop brake
Rem
2 pcs

Passende Zubehöre
Compatible accessories
Bijpassende accessoires

Art. KART 1 m **6**
Art. KART 1 300 m **3**
Art. KART 1 200 m **2**
Alu-schiene 40/80 kg
K Art track 40/80 kg
Rail K Art 40/80 kg

Art. 0500 4
Wandbefestigungswinkel
Side mount
Zijdelingse steun

Art. 7550 32 NS
Option: Stopper unten
für Glastüre 2-flügelig
Extra lower stopper for double door leaf glass
Onderstop vr universele glazen deur links-recht

*Die Artikel in der Tabelle "Ersatzteile" können **nur** in den angegebenen Mengen bestellt werden.
The articles in the table "Spare parts" are to be **only ordered in the indicated quantities.*
*Artikelen in de tabel "reserve onderdelen" kunnen **alleen** besteld worden in de aangegeven hoeveelheden.

Ausführbare Schiebetür-Lösungen
Possible sliding solutions
Mogelijke oplossingen schuifdeuren

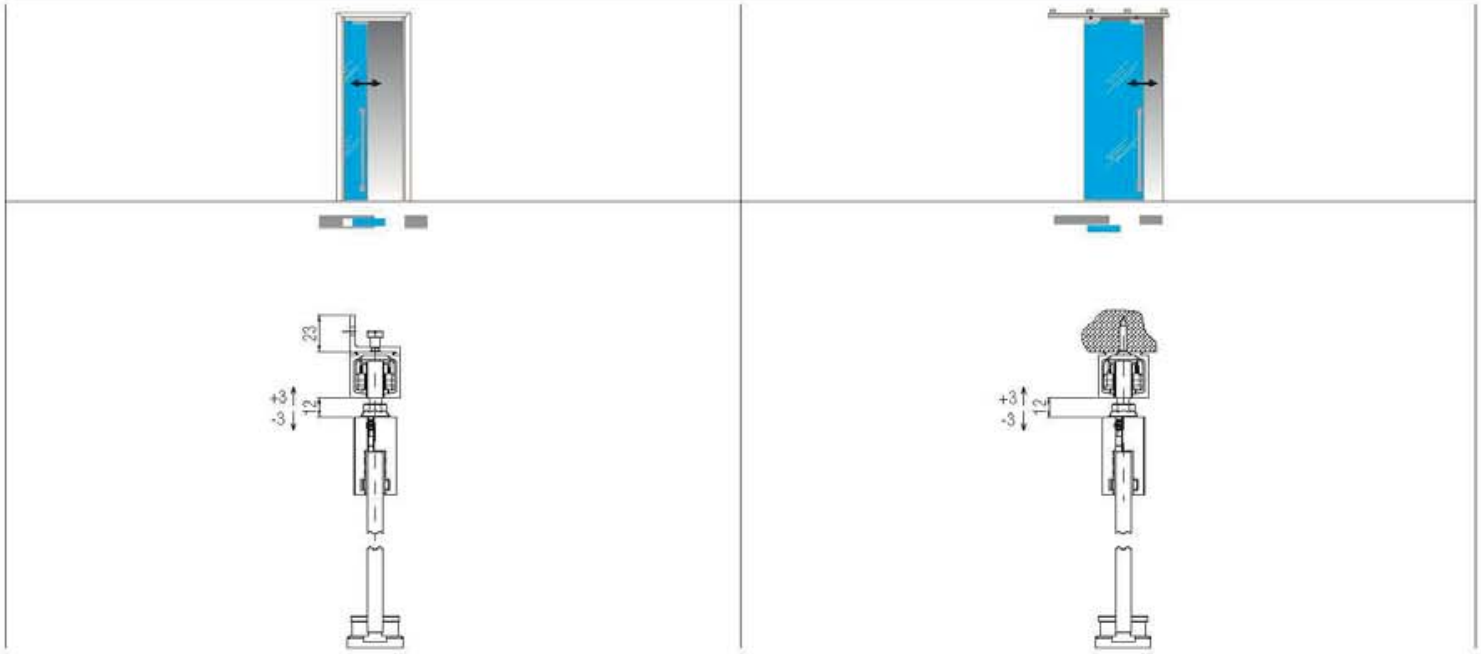

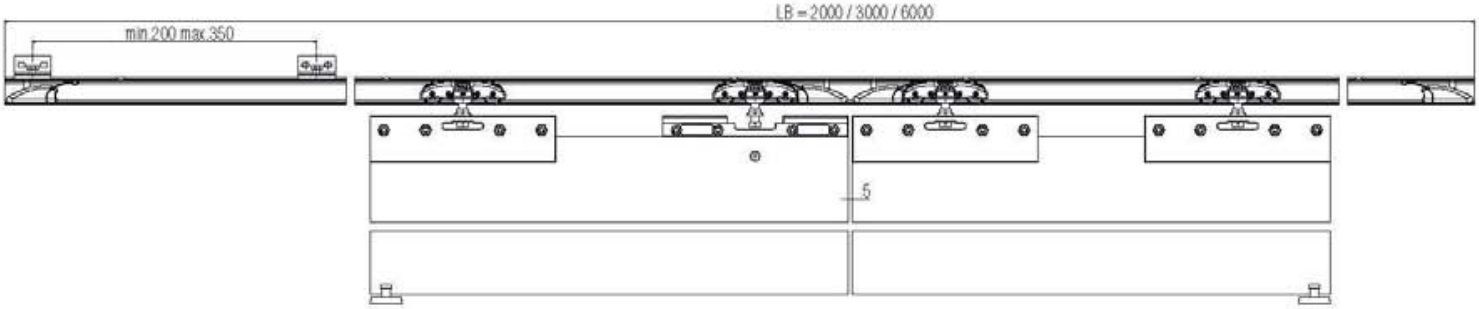

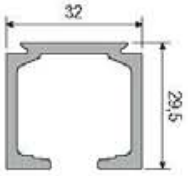

80 kg

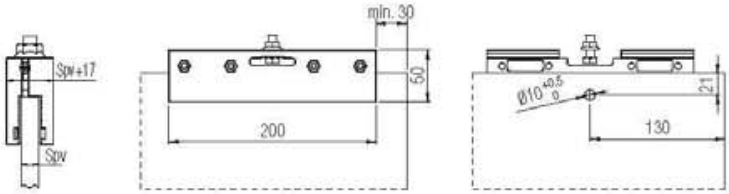

Spv: Glasstärke
Spv: Glassthickness
Spv: Glasdikte

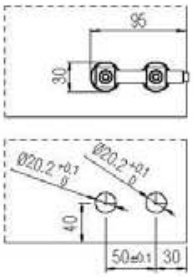

Extra: Zweiflügelige Tür
Optional: *Double Door*
Optioneel: Dubbele Vleugel

K Art 80 ABS + SYSTEM 1760

Schiebetürsystem für Glastüren - Lösung mit Schiene
Sliding system for glass doors - Solution with track
Schuifsysteem voor glazen deuren - Oplossing met rail

Patentiert
Patented
Gepatenteerd

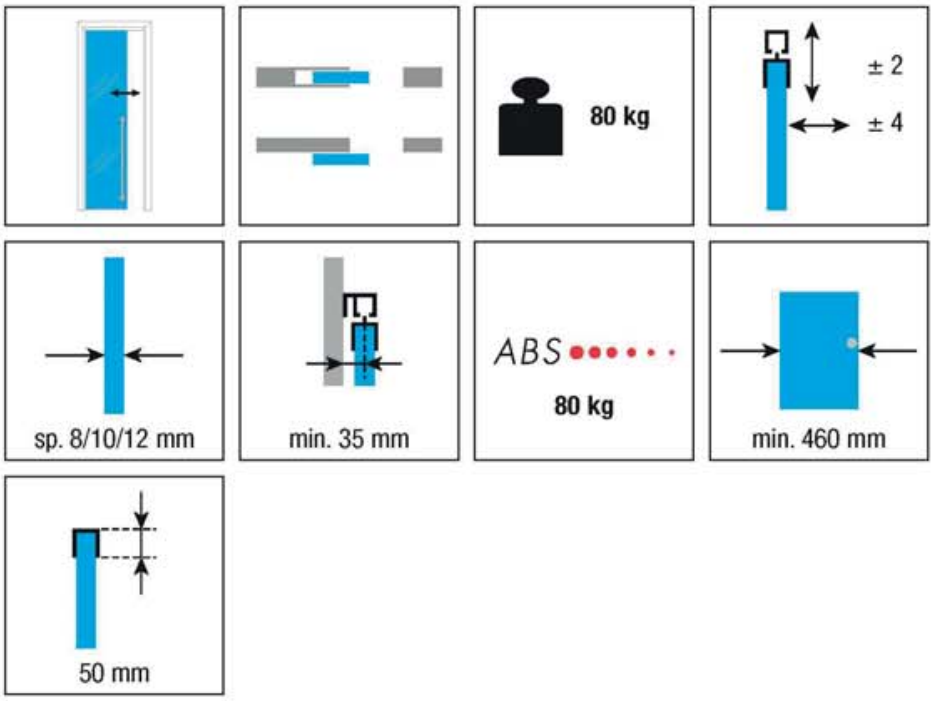

KIT Art. KART NI 1760 80 A CS

Glasfixierzangen gebohrt mit Tragschraube *Drilled clamp* Glasklem geperforeerd Glasfixierzangen mit Tragschraube *Glass retainer clamp* Glasklem met ophanging	2 pcs
Glasdichtungsprofil *Glass seal* Glasbeschermingsdichting	1 pcs
Laufwagen K Art 80 kg *Roller K Art 80 kg* Loopwagen K Art 80 kg	2 pcs
Untere Glasführung Nickel Matt *Lower glass guide satin nickel* Ondergeleiding glas mat nikkel	1 pcs
Fangstopper *Stop brake* Rem	2 pcs
ABS 80 kg *ABS 80 kg* ABS 80 kg	2 pcs
Aktivator ABS Dämpfung *ABS Activator* ABS activeringsdemping	1 pcs
Gabelschlüssel *Fork wrench* Inbussleutel	1 pcs

*Ersatzteile - *Spare parts - *Reserveonderdelen

Art. 1760 52 CS Glasfixierzangen gebohrt mit Tragschraube *Drilled clamp* Glasklem geperforeerd **Art. 1760 54 CS** Glasfixierzangen mit Tragschraube *Glass retainer clamp* Glasklem met ophanging	2 pcs
Art. KART NI 52 Laufwagen K Art 80 kg *Roller K Art 80 kg* Loopwagen K Art 80 kg	2 pcs
Art. 7550 12 NS Untere Glasführung Nickel Matt *Lower glass guide satin nickel* Ondergeleiding glas mat nikkel	1 pcs
Art. KART NI 14 Fangstopper *Stop brake* Rem	2 pcs
Art. 0860 8 ABS 80 kg *ABS 80 kg* ABS 80 kg	1 pcs
Art. 0860 5 Aktivator ABS Dämpfung *ABS Activator* ABS activeringsdemping	1 pcs

Passende Zubehöre
Compatible accessories
Bijpassende accessoires

Art. KART 1 ABS m **6** **Art. KART 1 300 ABS** m **3** **Art. KART 1 200 ABS** m **2** Alu-schiene 40/80 kg ABS *K Art track 40/80 kg ABS* Rail K Art 40/80 kg ABS	
Art. KART 8 Wandbefestigungswinkel 40/80 kg *Side mount 40/80 kg* Zijdelingse steun 40/80 kg kg	
Art. KART 6 m **3** Alu-Abdeckprofil für ABS *Cover for ABS* Afdek voor ABS	
Art. 7550 32 NS Option: Stopper unten für Glastüre 2-flügelig *Extra lower stopper for double door leaf glass* Onderstop vr universele glazen deur links-recht	

*Die Artikel in der Tabelle "Ersatzteile" können **nur** in den angegebenen Mengen bestellt werden.
The articles in the table "Spare parts" are to be **only ordered in the indicated quantities.*
*Artikelen in de tabel "reserve onderdelen" kunnen **alleen** besteld worden in de aangegeven hoeveelheden.

Ausführbare Schiebetür-Lösungen
Possible sliding solutions
Mogelijke oplossingen schuifdeuren

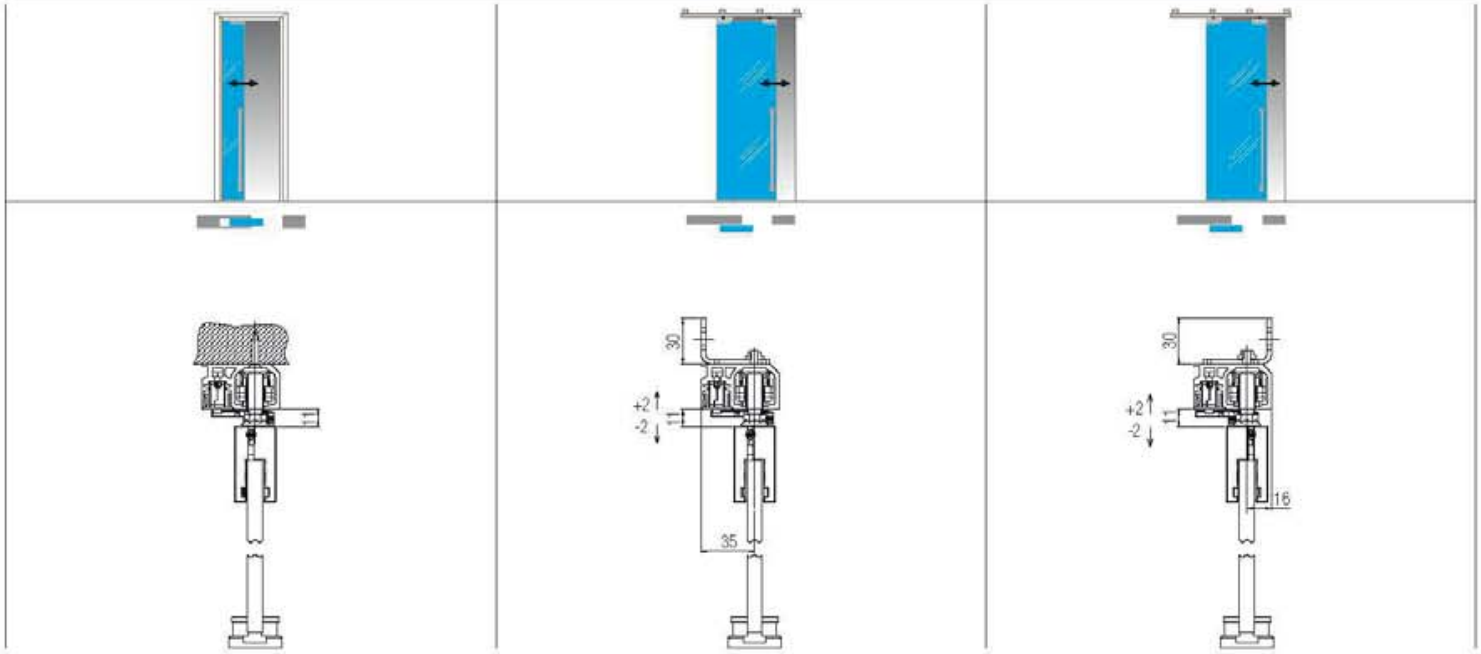

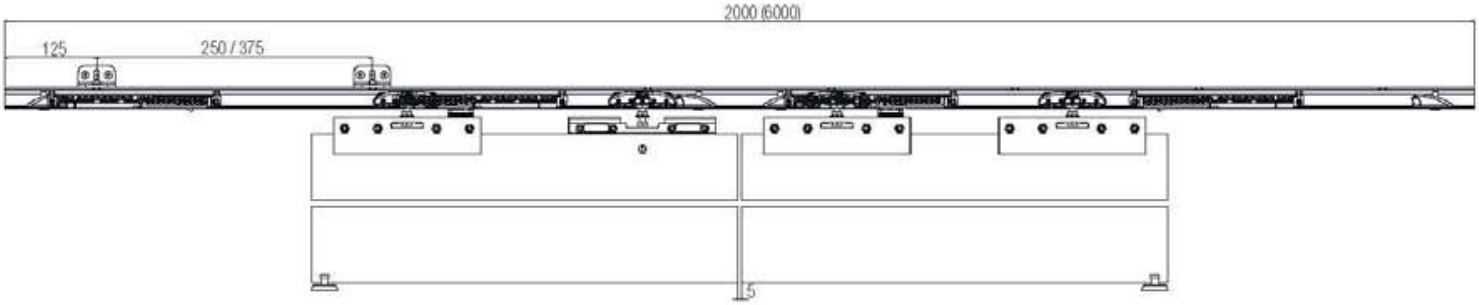

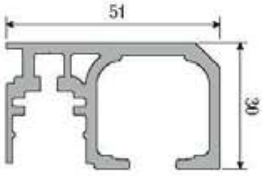

80 kg

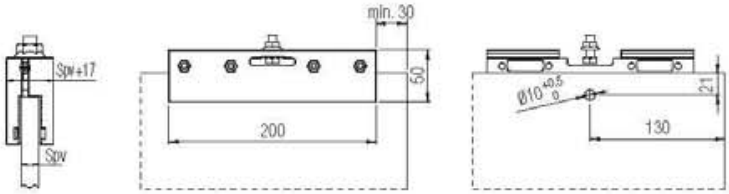

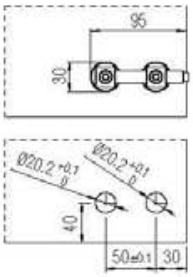

Spv: Glasstärke
Spv: Glassthickness
Spv: Glasdikte

Extra: Zweiflügelige Tür
Optional: *Double Door*
Optioneel: Dubbele Vleugel

K Art 80 ABS + SYSTEM 1760

Schiebetürsystem für Glastüren - Lösung mit Querträger
Sliding system for glass doors - Solution with beam
Schuifsysteem voor glazen deuren - Oplossing met dwarsbalk

Patentiert
Patented
Gepatenteerd

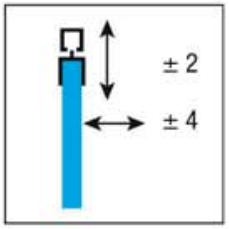

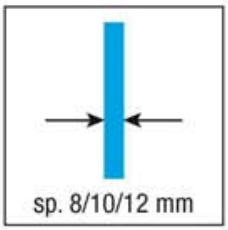

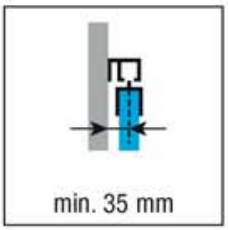

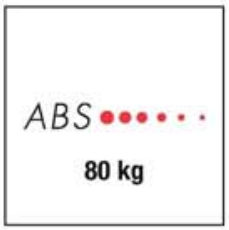

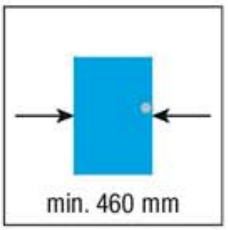

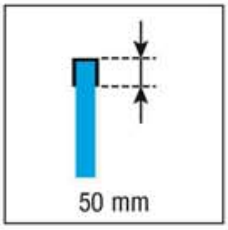

KIT Art. KART NI 1760 80 A CS

Glasfixierzangen gebohrt mit Tragschraube *Drilled clamp* Glasklem geperforeerd Glasfixierzangen mit Tragschraube *Glass retainer clamp* Glasklem met ophanging	2 pcs
Glasdichtungsprofil *Glass seal* Glasbeschermingsdichting	1 pcs
Laufwagen K Art 80 kg *Roller K Art 80 kg* Loopwagen K Art 80 kg	2 pcs
Untere Glasführung Nickel Matt *Lower glass guide satin nickel* Ondergeleiding glas mat nikkel	1 pcs
Fangstopper *Stop brake* Rem	2 pcs
ABS 80 kg *ABS 80 kg* ABS 80 kg	2 pcs
Aktivator ABS Dämpfung *ABS Activator* ABS activeringsdemping	1 pcs
Gabelschlüssel *Fork wrench* Inbussleutel	1 pcs

*Ersatzteile - **Spare parts* - *Reserveonderdelen

Art. 1760 52 CS Glasfixierzangen gebohrt mit Tragschraube *Drilled clamp* Glasklem geperforeerd **Art. 1760 54 CS** Glasfixierzangen mit Tragschraube *Glass retainer clamp* Glasklem met ophanging	2 pcs
Art. KART NI 52 Laufwagen K Art 80 kg *Roller K Art 80 kg* Loopwagen K Art 80 kg	2 pcs
Art. 7550 12 NS Untere Glasführung Nickel Matt *Lower glass guide satin nickel* Ondergeleiding glas mat nikkel	1 pcs
Art. KART NI 14 Fangstopper *Stop brake* Rem	2 pcs
Art. 0860 8 ABS 80 kg *ABS 80 kg* ABS 80 kg	1 pcs
Art. 0860 5 Aktivator ABS Dämpfung *ABS Activator* ABS activeringsdemping	1 pcs

Passende Zubehöre
Compatible accessories
Bijpassende accessoires

Art. KART 3 256 m **2,56** Alu-Querträger mit Abdeckkappen + Kunststoff Feder 40/80 kg *Beam with closing plate* *+ Plastic profile 40/80 kg* Traverse met afdekkappen + Plastic dichting 40/80 kg	
Art. KART 5 m **3** Alu-Blende für Gipskartondecke *Pelmet for suspended ceiling* Zeil voor overhangende leuning	
Art. KART 9 m **3** Alu-Blende *Pelmet* Zeil	
Art. KART 6 m **3** Alu-Abdeckprofil für ABS *Cover for ABS* Afdek voor ABS	
Art. 7550 32 NS Option: Stopper unten für Glastüre 2-flügelig *Extra lower stopper for double door leaf glass* Onderstop vr universele glazen deur links-recht	

*Die Artikel in der Tabelle "Ersatzteile" können **nur** in den angegebenen Mengen bestellt werden.
The articles in the table "Spare parts" are to be **only ordered in the indicated quantities.*
*Artikelen in de tabel "reserve onderdelen" kunnen **alleen** besteld worden in de aangegeven hoeveelheden.

Ausführbare Schiebetür-Lösungen
Possible sliding solutions
Mogelijke oplossingen schuifdeuren

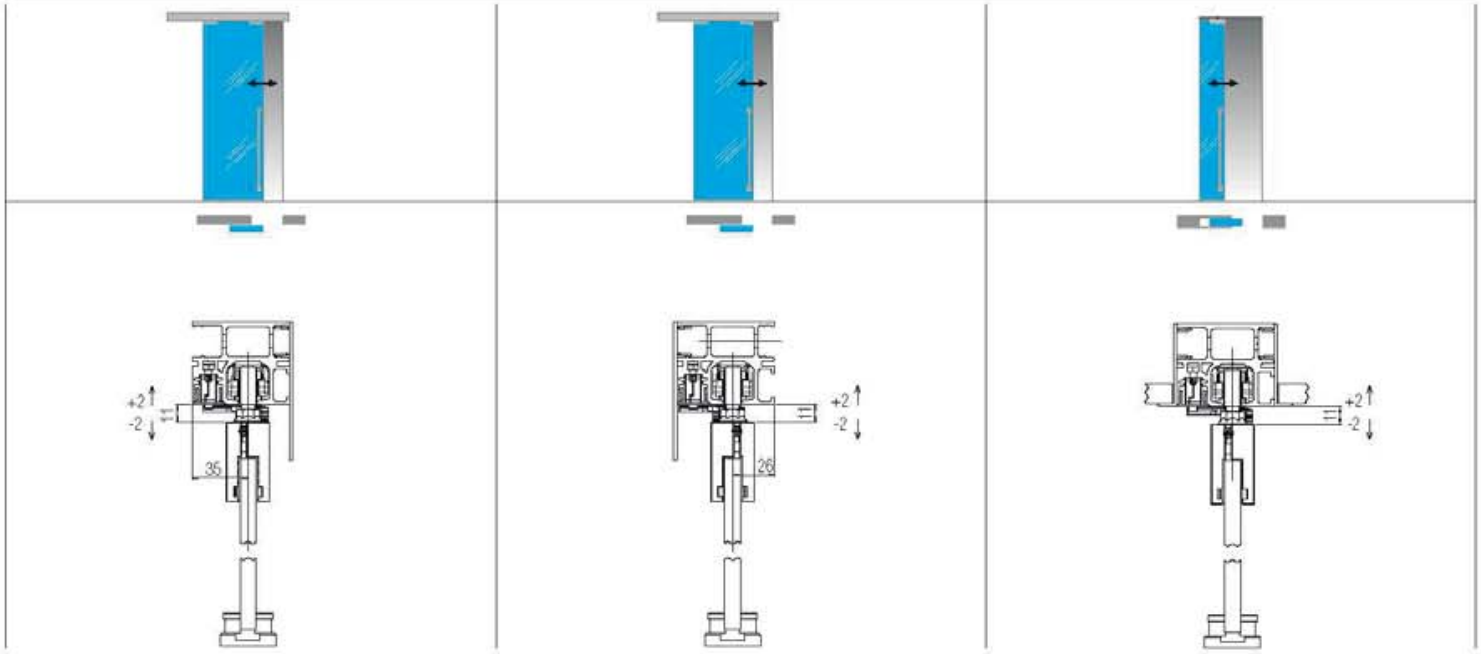

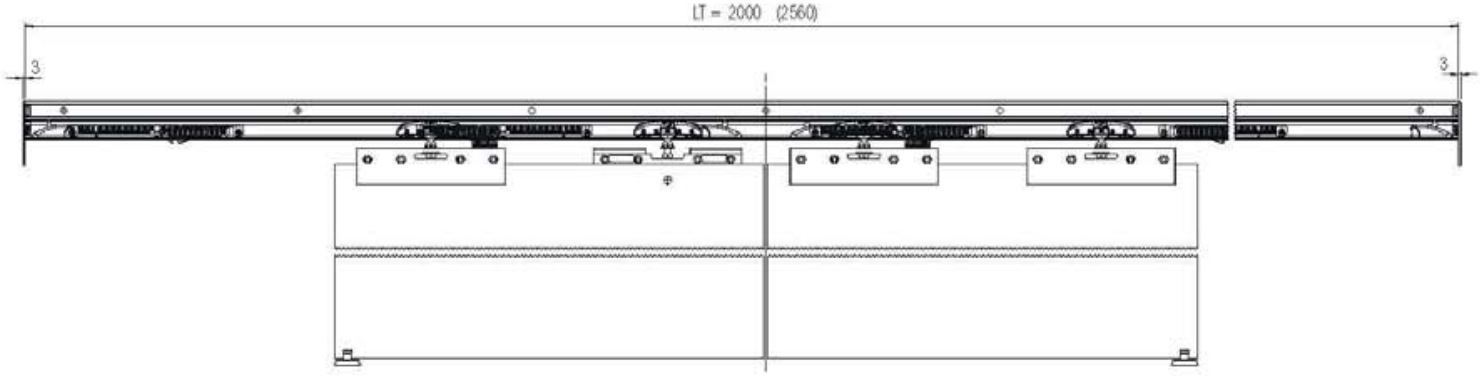

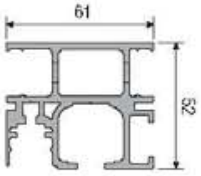

80 kg

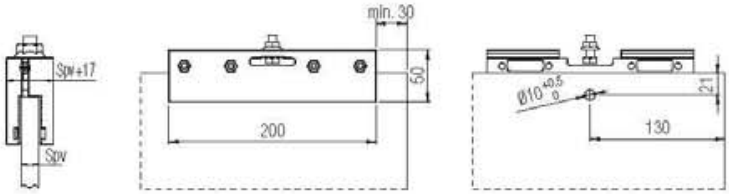

Spv: Glasstärke
Spv: Glassthickness
Spv: Glasdikte

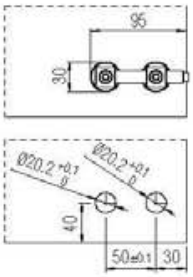

Extra: Zweiflügelige Tür
Optional: *Double Door*
Optioneel: Dubbele Vleugel

K Art 120 + SYSTEM 1760

Schiebetürsystem für Glastüren
Sliding system for glass doors
Schuifsysteem voor glazen deuren

Patentiert
Patented
Gepatenteerd

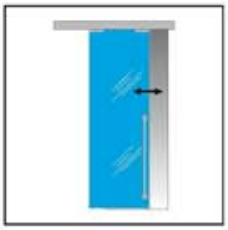

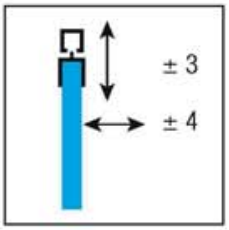

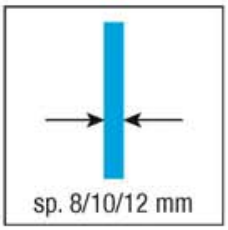

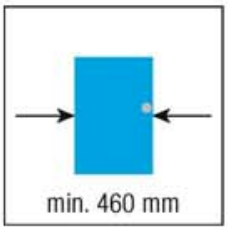

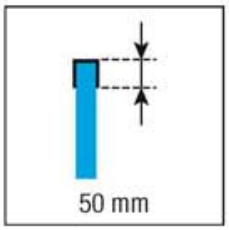

KIT Art. KART 1760 120 CS

Glasfixierzangen mit Tragschraube
Glass retainer clamp
Glasklem met ophanging
2 pcs

Glasdichtungsprofil
Glass seal
Glasbeschermingsdichting
1 pcs

Laufwagen K Art 120 kg
Roller K Art 120 kg
Loopwagen K Art 120 kg
2 pcs

Untere Glasführung Nickel Matt
Lower glass guide satin nickel
Ondergeleiding glas mat nikkel
1 pcs

Fangstopper
Stop brake
Rem
2 pcs

Gabelschlüssel
Fork wrench
Inbussleutel
1 pcs

*Ersatzteile - *Spare parts - *Reserveonderdelen

Art. 1760 54 CS
Glasfixierzangen mit Tragschraube
Glass retainer clamp
Glasklem met ophanging
2 pcs

Art. KART 53
Laufwagen K Art 120 kg
Roller K Art 120 kg
Loopwagen K Art 120 kg
2 pcs

Art. 7550 12 NS
Untere Glasführung Nickel Matt
Lower glass guide satin nickel
Ondergeleiding glas mat nikkel
1 pcs

Art. KART 13
Fangstopper
Stop brake
Rem
2 pcs

Passende Zubehöre
Compatible accessories
Bijpassende accessoires

Art. KART 2 m **6**
Art. KART 2 300 m **3**
Alu-schiene 120 kg
K Art track 120 kg
Rail K Art 120 kg

Art. KART 4
Wandbefestigungswinkel 120 kg
Side mount 120 kg
Zijdelingse steun 120 kg

Art. 7550 32 NS
Option: Stopper unten
für Glastüre 2-flügelig
Extra lower stopper for double door leaf glass
Onderstop vr universele glazen deur links-recht

*Die Artikel in der Tabelle "Ersatzteile" können **nur** in den angegebenen Mengen bestellt werden.
The articles in the table "Spare parts" are to be **only ordered in the indicated quantities.*
*Artikelen in de tabel "reserve onderdelen" kunnen **alleen** besteld worden in de aangegeven hoeveelheden.

Ausführbare Schiebetür-Lösungen
Possible sliding solutions
Mogelijke oplossingen schuifdeuren

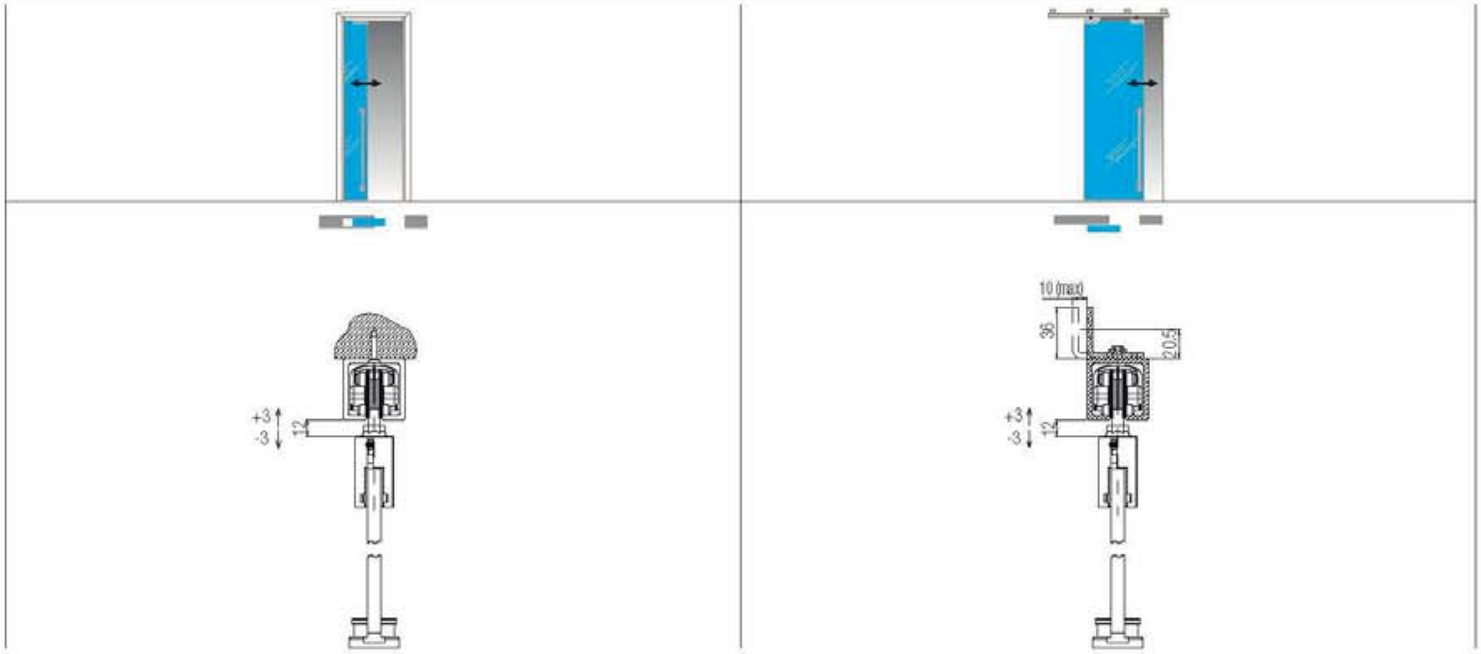

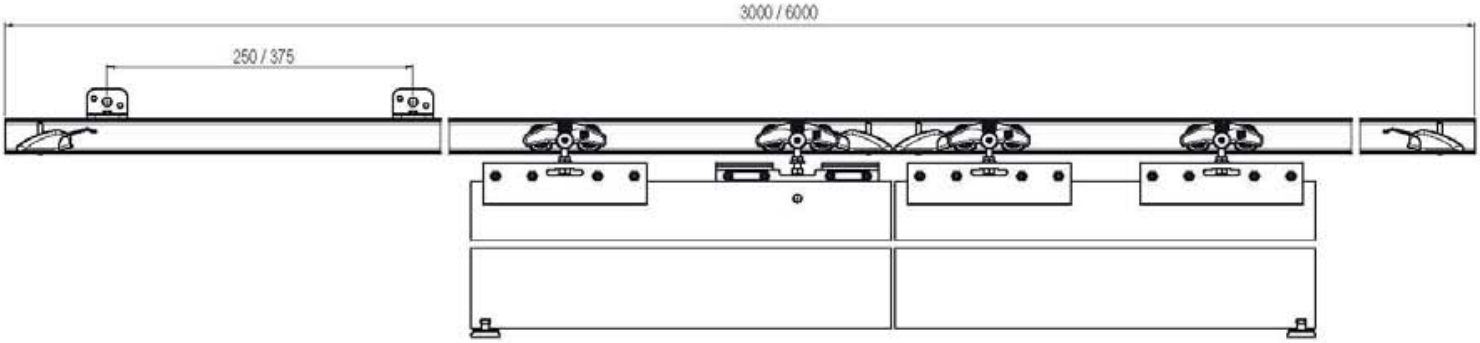

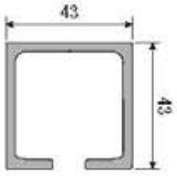

120 kg

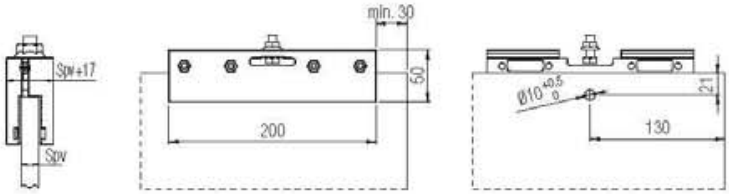

Spv: Glasstärke
Spv: Glassthickness
Spv: Glasdikte

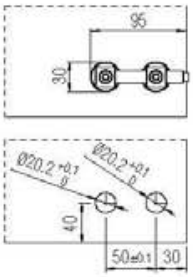

Extra: Zweiflügelige Tür
Optional: *Double Door*
Optioneel: Dubbele Vleugel

K Art 40-80 kg / 120 kg + System 0600

Ⓓ Für Holztüren

Ⓖⓑ *For wooden doors*

Ⓝⓛ Voor houten deuren

SYSTEM	Laufsystem *Sliding system* Schuifdeurtype	Charakteristik *Characteristics* Technische Omschrijving	Tür *Door* Aantal vleugels	Tragkraft *Capacity* Draagkracht	Seite *Page* Pagina
K Art 40/80 + Sys 0600	Oben laufend *Upper* Bovenlopend	Schiebetürsystem *Sliding* Schuifdeursysteem	1-2	40/80 kg	180
K Art 40/80 ABS + Sys 0600	Oben laufend *Upper* Bovenlopend	Lösung mit Schiene *Solution with track* Oplossing met rail	1-2	40/80 kg	182
K Art 40/80 ABS + Sys 0600	Oben laufend *Upper* Bovenlopend	Lösung mit Querträger *Solution with beam* Oplossing met dwarsbalk	1-2	40/80 kg	184
K Art 120 + Sys 0600	Oben laufend *Upper* Bovenlopend	Schiebetürsystem *Sliding* Schuifdeursysteem	1-2	120 kg	186

KRONA KOBLENZ

K Art 40/80 + SYSTEM 0600

Holzschiebetür-Lösung für bündige Türen
Solution for a flush wooden sliding door
Schuifsysteem voor houten deuren met 3 mm ophanging

Patentiert
Patented
Gepatenteerd

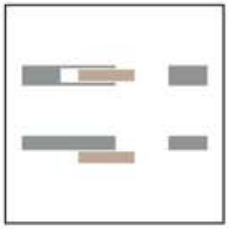

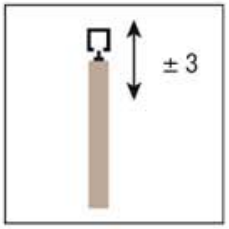

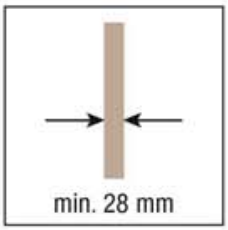

KIT Art. KART NI 0600 40

Befestigungsprofil *Retainer profile* Inwerkprofiel	2 pcs
Laufwagen-Befestigungsanker (Schraube nicht inbegriffen) *Suspension profile* *(Screw not included)* Ophang- en regelblokje (Schroef niet meegeleverd)	2 pcs
Verschlusskappe *In line closing cap* Afdekkap	2 pcs
Verschlusskappe mit Überlappung *Closing cap* Afdekkap	2 pcs
Laufwagen K Art 40 kg *Roller K Art 40 kg* Loopwagen K Art 40 kg	2 pcs
Bodenführung, Nickel Matt *Lower glass guide satin nickel* Ondergeleiding hout mat nikkel	1 pcs
Fangstopper *Stop brake* Rem	2 pcs
Gabelschlüssel *Fork wrench* Inbussleutel	1 pcs

KIT Art. KART NI 0600 80

Befestigungsprofil *Retainer profile* Inwerkprofiel	2 pcs
Laufwagen-Befestigungsanker (Schraube nicht inbegriffen) *Suspension profile* *(Screw not included)* Ophang- en regelblokje (Schroef niet meegeleverd)	2 pcs
Verschlusskappe *In line closing cap* Afdekkap	2 pcs
Verschlusskappe mit Überlappung *Closing cap* Afdekkap	2 pcs
Laufwagen K Art 80 kg *Roller K Art 80 kg* Loopwagen K Art 80 kg	2 pcs
Bodenführung, Nickel Matt *Lower glass guide satin nickel* Ondergeleiding hout mat nikkel	1 pcs
Fangstopper *Stop brake* Rem	2 pcs
Gabelschlüssel *Fork wrench* Inbussleutel	1 pcs

*Ersatzteile - *Spare parts - *Reserveonderdelen

Art. 0600 51 Befestigungsprofil *Retainer profile* Inwerkprofiel	2 pcs
Art. 0600 52 Laufwagen-Befestigungsanker (Schraube nicht inbegriffen) *Suspension profile* *(Screw not included)* Ophang- en regelblokje (Schroef niet meegeleverd)	2 pcs
Art. 0600 54 F Verschlusskappe *In line closing cap* Afdekkap	2 pcs
Art. 0600 54 S Verschlusskappe mit Überlappung *Closing cap* Afdekkap	2 pcs
Art. KART NI 51 Laufwagen K Art 40 kg *Roller K Art 40 kg* Loopwagen K Art 40 kg	2 pcs
Art. KART NI 52 Laufwagen K Art 80 kg *Roller K Art 80 kg* Loopwagen K Art 80 kg	2 pcs
Art. 7550 13 NS Bodenführung, Nickel Matt *Lower glass guide satin nickel* Ondergeleiding hout mat nikkel	1 pcs
Art. KART NI 12 Fangstopper *Stop brake* Rem	2 pcs

Passende Zubehöre
Compatible accessories
Bijpassende accessoires

Art. KART 1	m **6**
Art. KART 1 300	m **3**
Art. KART 1 200	m **2**

Alu-schiene 40/80 kg
K Art track 40/80 kg
Rail K Art 40/80 kg

Art. 0500 4
Wandbefestigungswinkel
Side mount
Zijdelingse steun

*Die Artikel in der Tabelle "Ersatzteile" können **nur** in den angegebenen Mengen bestellt werden.
The articles in the table "Spare parts" are to be **only ordered in the indicated quantities.*
*Artikelen in de tabel "reserve onderdelen" kunnen **alleen** besteld worden in de aangegeven hoeveelheden.

Ausführbare Schiebetür-Lösungen
Possible sliding solutions
Mogelijke oplossingen schuifdeuren

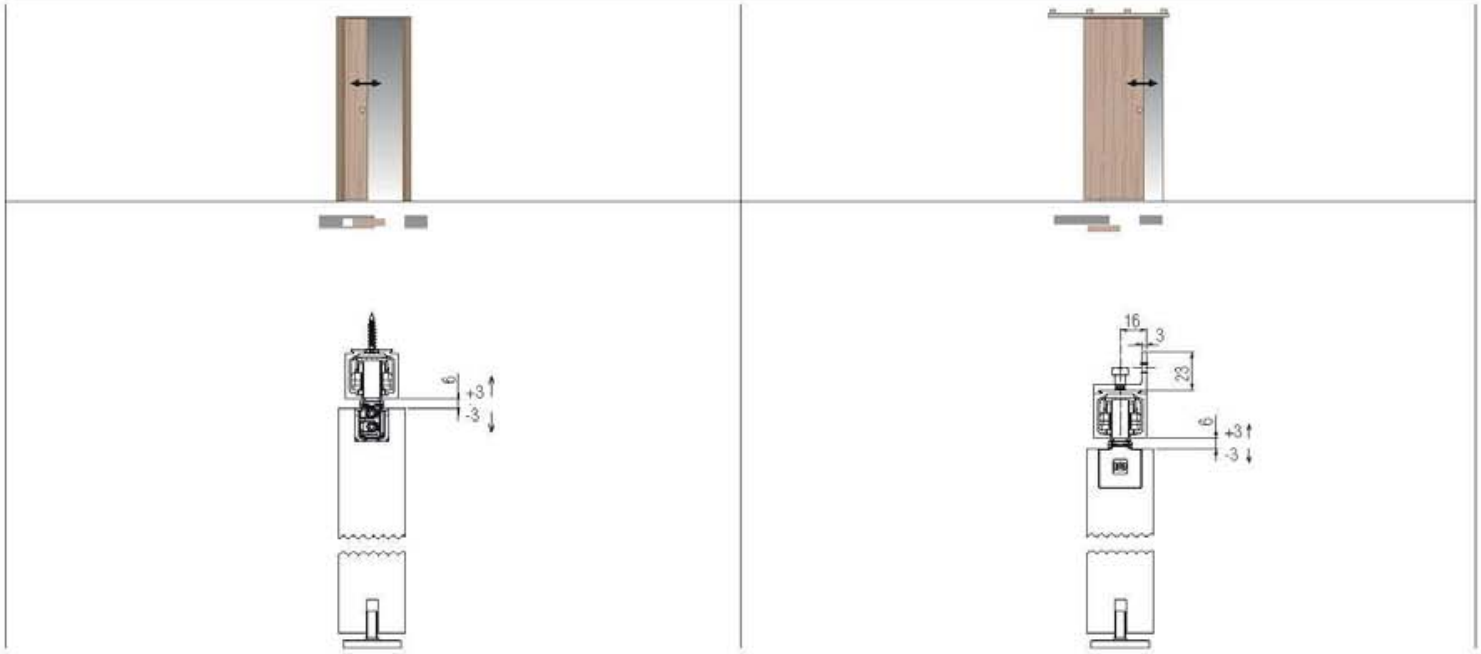

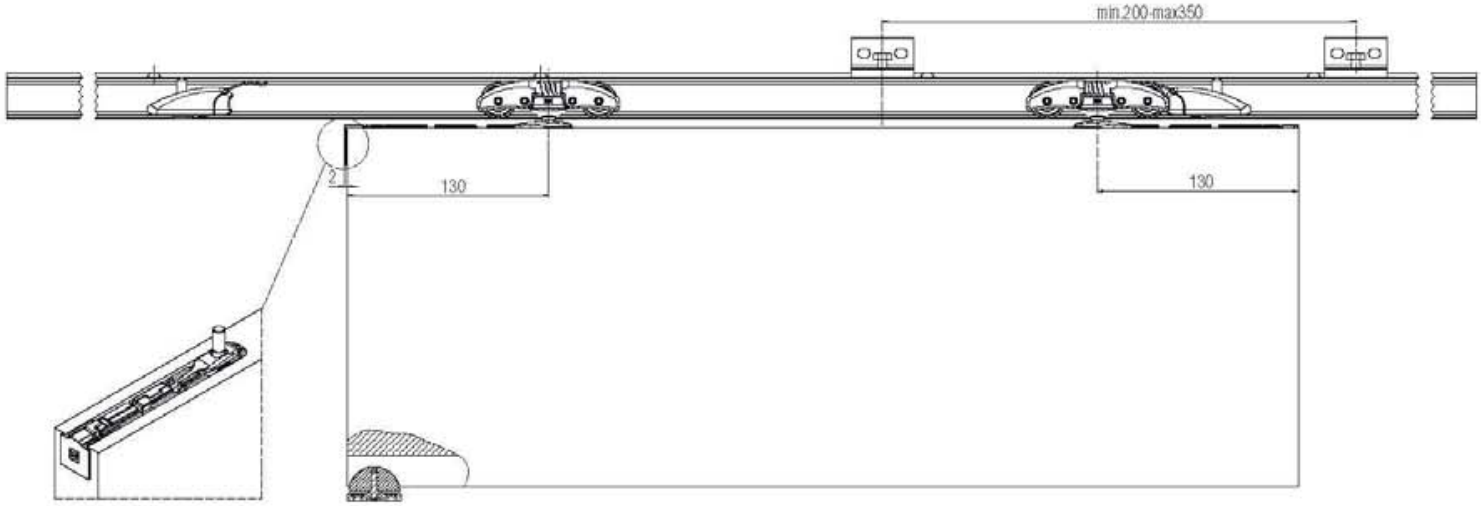

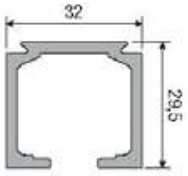

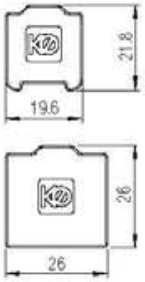

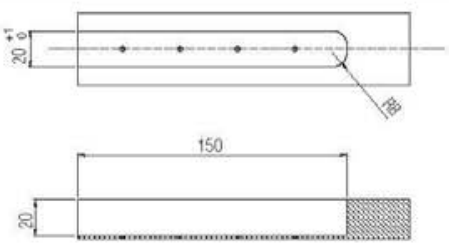

K Art 40/80 ABS + SYSTEM 0600

Patentiert
Patented
Gepatenteerd

Holzschiebetür-Lösung für bündige Türen - Lösung mit Schiene
Solution for a flush wooden sliding door - Solution with track
Schuifsysteem voor houten deuren met 3 mm ophanging - Oplossing met rail

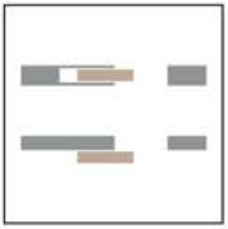

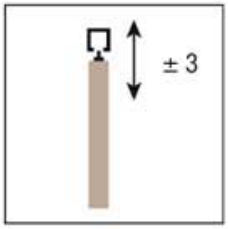

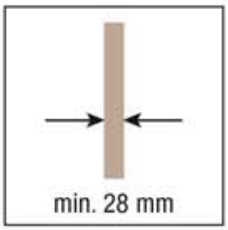

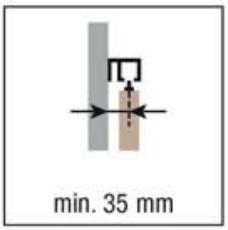

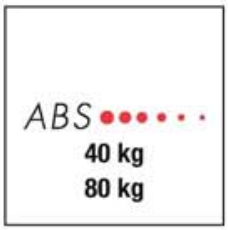

KIT Art. KART NI 0600 40 ABS

Befestigungsprofil *Retainer profile* Inwerkprofiel	2 pcs
Laufwagen-Befestigungsanker (Schraube nicht inbegriffen) *Suspension profile* *(Screw not included)* Ophang- en regelblokje (Schroef niet meegeleverd)	2 pcs
Verschlusskappe *In line closing cap* Afdekkap	2 pcs
Verschlusskappe mit Überlappung *Closing cap* Afdekkap	2 pcs
Laufwagen K Art 40 kg *Roller K Art 40 kg* Loopwagen K Art 40 kg	2 pcs
Bodenführung, Nickel Matt *Lower glass guide satin nickel* Ondergeleiding hout mat nikkel	1 pcs
Fangstopper *Stop brake* Rem	2 pcs
ABS 40 kg *ABS 40 kg* *ABS 40 kg*	2 pcs
Aktivator ABS Dämpfung *ABS Activator* ABS activeringsdemping	1 pcs
Gabelschlüssel *Fork wrench* Inbussleutel	1 pcs

KIT Art. KART NI 0600 80 ABS

Befestigungsprofil *Retainer profile* Inwerkprofiel	2 pcs
Laufwagen-Befestigungsanker (Schraube nicht inbegriffen) *Suspension profile* *(Screw not included)* Ophang- en regelblokje (Schroef niet meegeleverd)	2 pcs
Verschlusskappe *In line closing cap* Afdekkap	2 pcs
Verschlusskappe mit Überlappung *Closing cap* Afdekkap	2 pcs
Laufwagen K Art 80 kg *Roller K Art 80 kg* Loopwagen K Art 80 kg	2 pcs
Bodenführung, Nickel Matt *Lower glass guide satin nickel* Ondergeleiding hout mat nikkel	1 pcs
Fangstopper *Stop brake* Rem	2 pcs
ABS 80 kg *ABS 80 kg* *ABS 80 kg*	2 pcs
Aktivator ABS Dämpfung *ABS Activator* ABS activeringsdemping	1 pcs
Gabelschlüssel *Fork wrench* Inbussleutel	1 pcs

*Ersatzteile - **Spare parts* - *Reserveonderdelen

Art. 0600 51 Befestigungsprofil *Retainer profile* Inwerkprofiel	2 pcs
Art. 0600 52 Laufwagen-Befestigungsanker (Schraube nicht inbegriffen) *Suspension profile* *(Screw not included)* Ophang- en regelblokje (Schroef niet meegeleverd)	2 pcs
Art. 0600 54 F Verschlusskappe *In line closing cap* Afdekkap	2 pcs
Art. 0600 54 S Verschlusskappe mit Überlappung *Closing cap* Afdekkap	2 pcs
Art. KART NI 51 Laufwagen K Art 40 kg *Roller K Art 40 kg* Loopwagen K Art 40 kg	2 pcs
Art. KART NI 52 Laufwagen K Art 80 kg *Roller K Art 80 kg* Loopwagen K Art 80 kg	2 pcs
Art. 7550 13 NS Bodenführung, Nickel Matt *Lower glass guide satin nickel* Ondergeleiding hout mat nikkel	1 pcs
Art. KART NI 14 Fangstopper *Stop brake* Rem	2 pcs
Art. 0860 7 ABS 40 kg *ABS 40 kg* ABS 40 kg	1 pcs
Art. 0860 8 ABS 80 kg *ABS 80 kg* ABS 80 kg	1 pcs
Art. 0860 5 Aktivator ABS Dämpfung *ABS Activator* ABS activeringsdemping	1 pcs

Passende Zubehöre
Compatible accessories
Bijpassende accessoires

Art. KART 1 ABS m **6**
Art. KART 1 300 ABS m **3**
Art. KART 1 200 ABS m **2**
Alu-schiene 40/80 kg ABS
K Art track 40/80 kg ABS
Rail K Art 40/80 kg ABS

Art. KART 8
Wandbefestigungswinkel 40/80 kg
Side mount 40/80 kg
Zijdelingse steun 40/80 kg

Art. KART 6 m **3**
Alu-Abdeckprofil für ABS
Cover for ABS
Afdek voor ABS

*Die Artikel in der Tabelle "Ersatzteile" können **nur** in den angegebenen Mengen bestellt werden.
The articles in the table "Spare parts" are to be **only ordered in the indicated quantities.*
*Artikelen in de tabel "reserve onderdelen" kunnen **alleen** besteld worden in de aangegeven hoeveelheden.

Ausführbare Schiebetür-Lösungen
Possible sliding solutions
Mogelijke oplossingen schuifdeuren

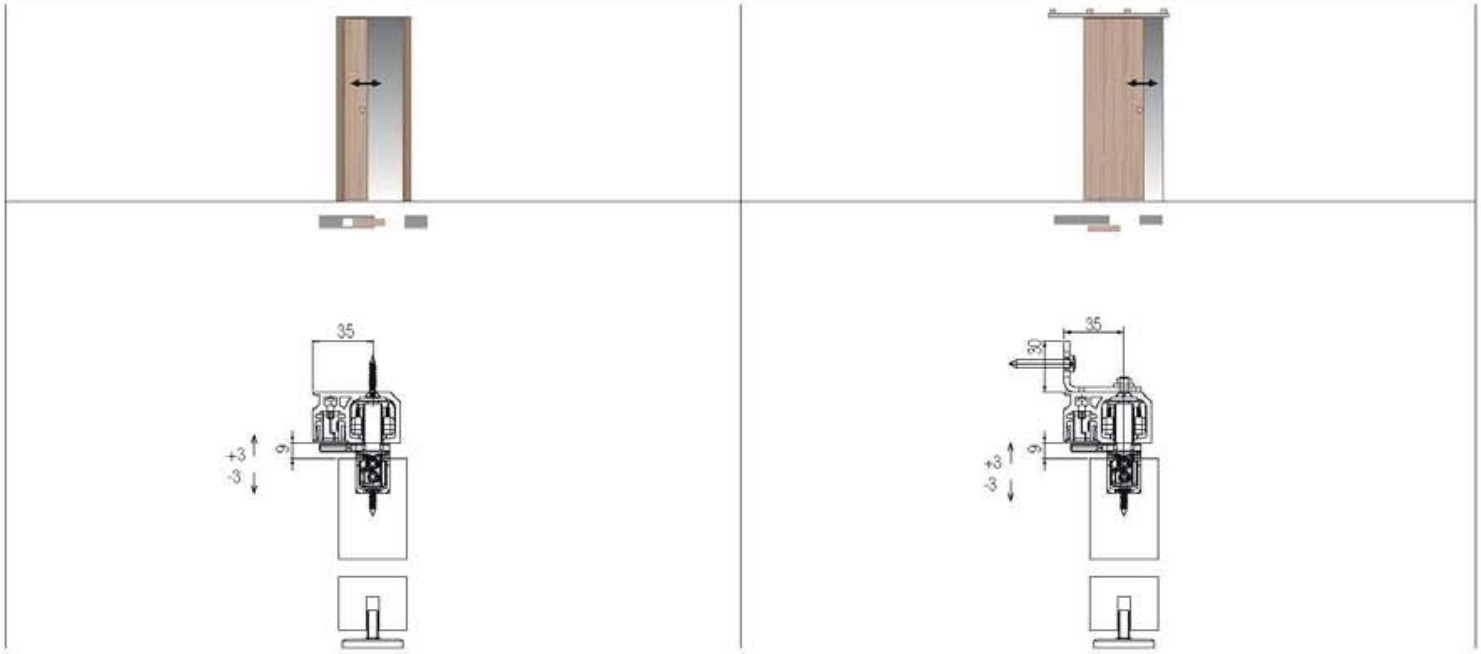

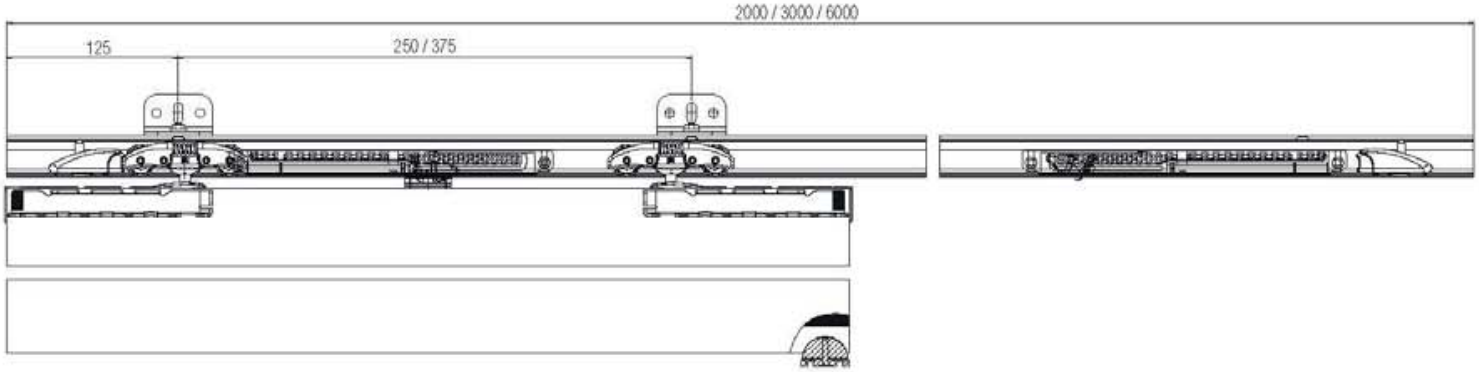

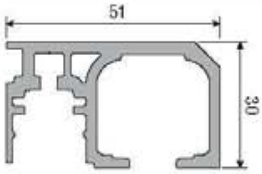

80 kg

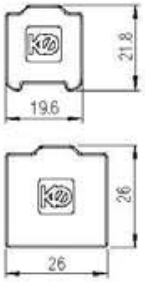

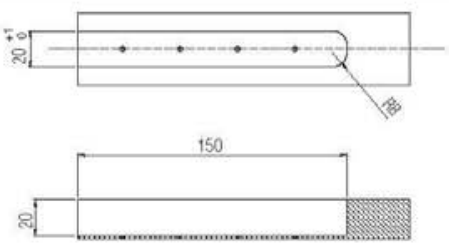

K Art 40/80 ABS + SYSTEM 0600

Patentiert
Patented
Gepatenteerd

Holzschiebetür-Lösung für bündige Türen - Lösung mit Querträger
Solution for a flush wooden sliding door - Solution with beam
Schuifsysteem voor houten deuren met 3 mm ophanging - Oplossing met dwarsbalk

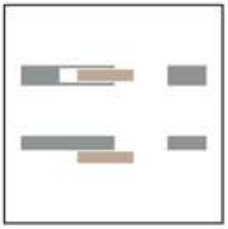

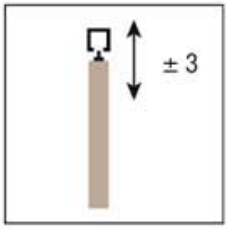

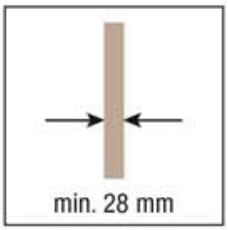

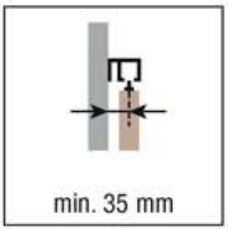

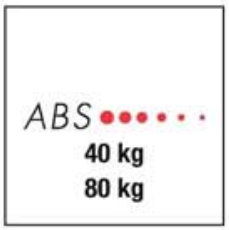

KIT Art. KART NI 0600 40 ABS

Befestigungsprofil *Retainer profile* Inwerkprofiel	2 pcs
Laufwagen-Befestigungsanker (Schraube nicht inbegriffen) *Suspension profile* *(Screw not included)* Ophang- en regelblokje (Schroef niet meegeleverd)	2 pcs
Verschlusskappe *In line closing cap* Afdekkap	2 pcs
Verschlusskappe mit Überlappung *Closing cap* Afdekkap	2 pcs
Laufwagen K Art 40 kg *Roller K Art 40 kg* Loopwagen K Art 40 kg	2 pcs
Bodenführung, Nickel Matt *Lower glass guide satin nickel* Ondergeleiding hout mat nikkel	1 pcs
Fangstopper *Stop brake* Rem	2 pcs
ABS 40 kg *ABS 40 kg* *ABS 40 kg*	2 pcs
Aktivator ABS Dämpfung *ABS Activator* ABS activeringsdemping	1 pcs
Gabelschlüssel *Fork wrench* Inbussleutel	1 pcs

KIT Art. KART NI 0600 80 ABS

Befestigungsprofil *Retainer profile* Inwerkprofiel	2 pcs
Laufwagen-Befestigungsanker (Schraube nicht inbegriffen) *Suspension profile* *(Screw not included)* Ophang- en regelblokje (Schroef niet meegeleverd)	2 pcs
Verschlusskappe *In line closing cap* Afdekkap	2 pcs
Verschlusskappe mit Überlappung *Closing cap* Afdekkap	2 pcs
Laufwagen K Art 80 kg *Roller K Art 80 kg* Loopwagen K Art 80 kg	2 pcs
Bodenführung, Nickel Matt *Lower glass guide satin nickel* Ondergeleiding hout mat nikkel	1 pcs
Fangstopper *Stop brake* Rem	2 pcs
ABS 80 kg *ABS 80 kg* *ABS 80 kg*	2 pcs
Aktivator ABS Dämpfung *ABS Activator* ABS activeringsdemping	1 pcs
Gabelschlüssel *Fork wrench* Inbussleutel	1 pcs

*Ersatzteile - *Spare parts - *Reserveonderdelen

Art. 0600 51 Befestigungsprofil *Retainer profile* Inwerkprofiel	2 pcs
Art. 0600 52 Laufwagen-Befestigungsanker (Schraube nicht inbegriffen) *Suspension profile* *(Screw not included)* Ophang- en regelblokje (Schroef niet meegeleverd)	2 pcs
Art. 0600 54 F Verschlusskappe *In line closing cap* Afdekkap	2 pcs
Art. 0600 54 S Verschlusskappe mit Überlappung *Closing cap* Afdekkap	2 pcs
Art. KART NI 51 Laufwagen K Art 40 kg *Roller K Art 40 kg* Loopwagen K Art 40 kg	2 pcs
Art. KART NI 52 Laufwagen K Art 80 kg *Roller K Art 80 kg* Loopwagen K Art 80 kg	2 pcs
Art. 7550 13 NS Bodenführung, Nickel Matt *Lower glass guide satin nickel* Ondergeleiding hout mat nikkel	1 pcs
Art. KART NI 14 Fangstopper *Stop brake* Rem	2 pcs
Art. 0860 7 ABS 40 kg *ABS 40 kg* ABS 40 kg	1 pcs
Art. 0860 8 ABS 80 kg *ABS 80 kg* ABS 80 kg	1 pcs
Art. 0860 5 Aktivator ABS Dämpfung *ABS Activator* ABS activeringsdemping	1 pcs

Passende Zubehöre
Compatible accessories
Bijpassende accessoires

Art. KART 3 256 m **2,56**
Alu-Querträger mit Abdeckkappen
+ Kunststoff Feder 40/80 kg
Beam with closing plate
+ Plastic profile 40/80 kg
Traverse met afdekkappen
+ Plastic dichting 40/80 kg

Art. KART 5 m **3**
Alu-Blende für Gipskartondecke
Pelmet for suspended ceiling
Zeil voor overhangende leuning

Art. KART 9 m **3**
Alu-Blende
Pelmet
Zeil

Art. KART 6 m **3**
Alu-Abdeckprofil für ABS
Cover for ABS
Afdek voor ABS

*Die Artikel in der Tabelle "Ersatzteile" können **nur** in den angegebenen Mengen bestellt werden.
The articles in the table "Spare parts" are to be **only ordered in the indicated quantities.*
*Artikelen in de tabel "reserve onderdelen" kunnen **alleen** besteld worden in de aangegeven hoeveelheden.

Ausführbare Schiebetür-Lösungen
Possible sliding solutions
Mogelijke oplossingen schuifdeuren

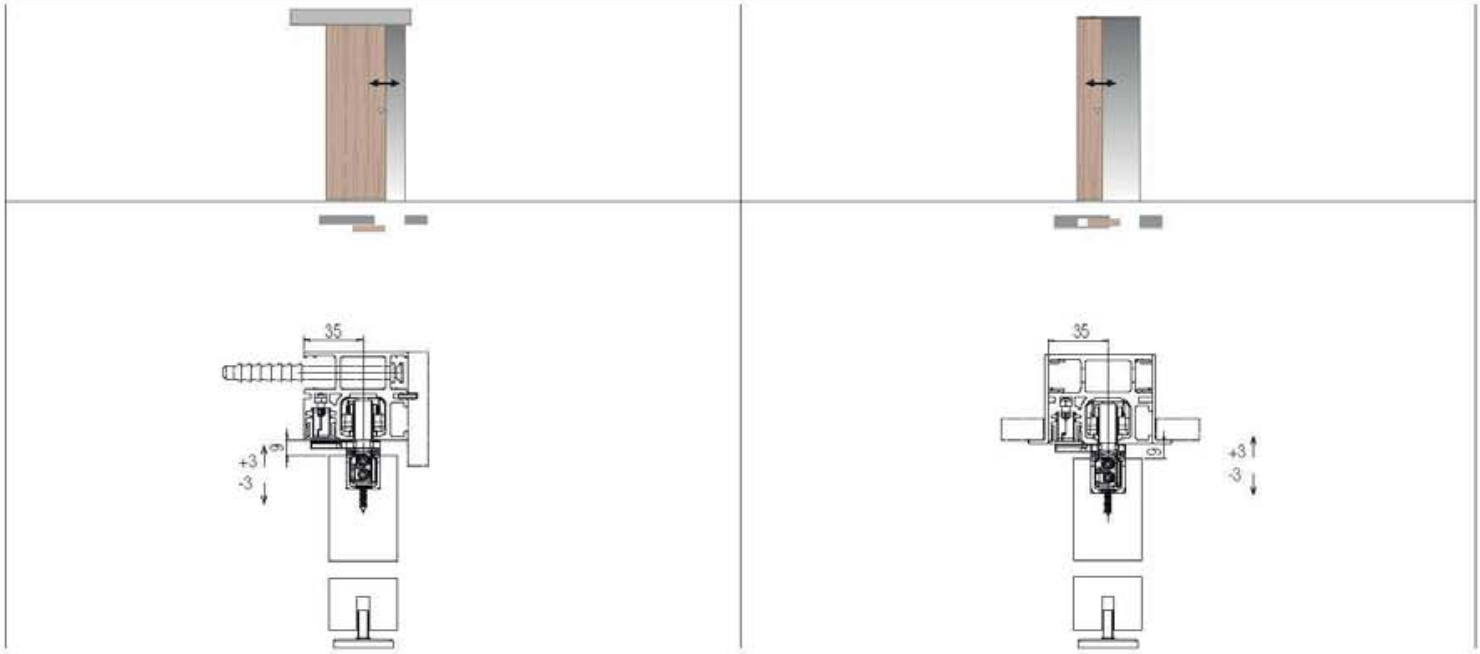

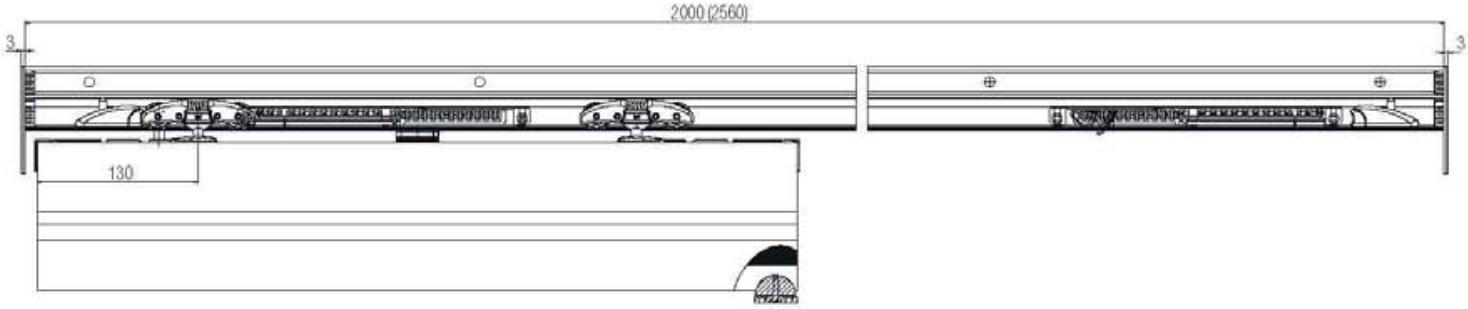

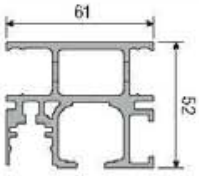

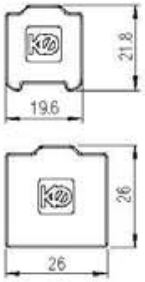

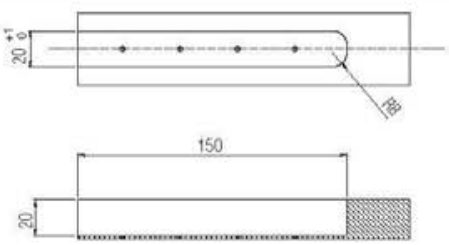

K Art 120 + SYSTEM 0600

Holzschiebetür-Lösung für bündige Türen
Solution for a flush wooden sliding door
Schuifsysteem voor houten deuren met 3 mm ophanging

Patentiert
Patented
Gepatenteerd

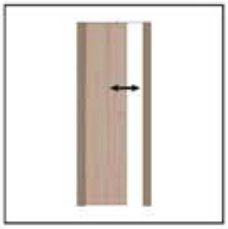

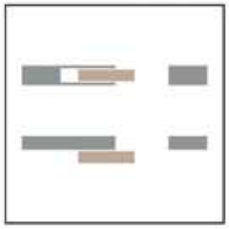

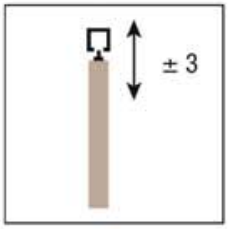

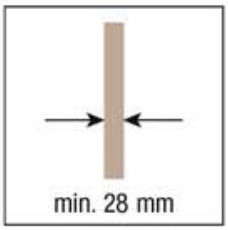

KIT Art. KART 0600 120

Befestigungsprofil *Retainer profile* Inwerkprofiel	2 pcs
Laufwagen-Befestigungsanker (Schraube nicht inbegriffen) *Suspension profile* *(Screw not included)* Ophang- en regelblokje (Schroef niet meegeleverd)	2 pcs
Verschlusskappe *In line closing cap* Afdekkap	2 pcs
Verschlusskappe mit Überlappung *Closing cap* Afdekkap	2 pcs
Laufwagen K Art 120 kg *Roller K Art 120 kg* Loopwagen K Art 120 kg	2 pcs
Bodenführung, Nickel Matt *Lower glass guide satin nickel* Ondergeleiding hout mat nikkel	1 pcs
Fangstopper *Stop brake* Rem	2 pcs
Gabelschlüssel *Fork wrench* Inbussleutel	1 pcs

*Ersatzteile - *Spare parts - *Reserveonderdelen

Art. 0600 51 Befestigungsprofil *Retainer profile* Inwerkprofiel	2 pcs
Art. 0600 52 Laufwagen-Befestigungsanker (Schraube nicht inbegriffen) *Suspension profile* *(Screw not included)* Ophang- en regelblokje (Schroef niet meegeleverd)	2 pcs
Art. 0600 54 F Verschlusskappe *In line closing cap* Afdekkap	2 pcs
Art. 0600 54 S Verschlusskappe mit Überlappung *Closing cap* Afdekkap	2 pcs
Art. KART 53 Laufwagen K Art 120 kg *Roller K Art 120 kg* Loopwagen K Art 120 kg	2 pcs
Art. 7550 13 NS Bodenführung, Nickel Matt *Lower glass guide satin nickel* Ondergeleiding hout mat nikkel	1 pcs
Art. KART 13 Fangstopper *Stop brake* Rem	2 pcs

Passende Zubehöre
Compatible accessories
Bijpassende accessoires

Art. KART 2 m **6**
Art. KART 2 300 m **3**
Alu-schiene 120 kg
K Art track 120 kg
Rail K Art 120 kg

Art. KART 4
Wandbefestigungswinkel
Side mount
Zijdelingse steun

*Die Artikel in der Tabelle "Ersatzteile" können **nur** in den angegebenen Mengen bestellt werden.
The articles in the table "Spare parts" are to be **only ordered in the indicated quantities.*
*Artikelen in de tabel "reserve onderdelen" kunnen **alleen** besteld worden in de aangegeven hoeveelheden.

Ausführbare Schiebetür-Lösungen
Possible sliding solutions
Mogelijke oplossingen schuifdeuren

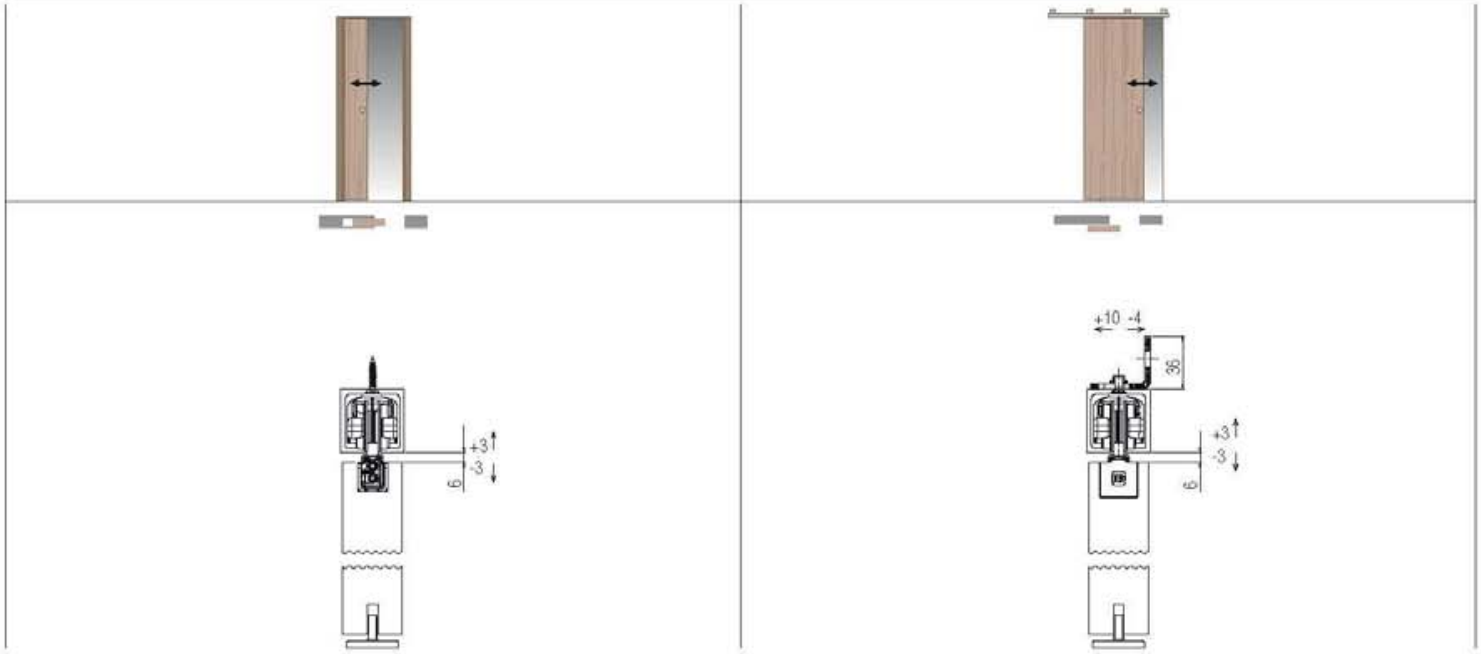

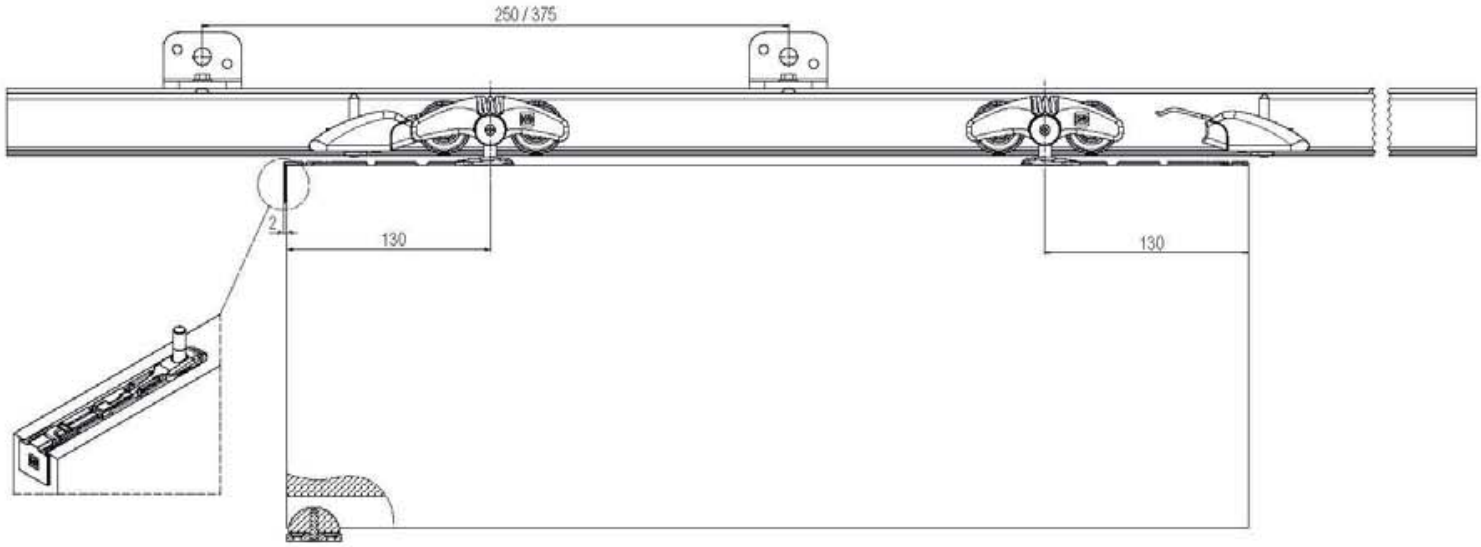

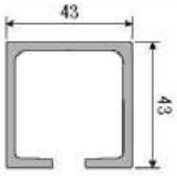

120 kg

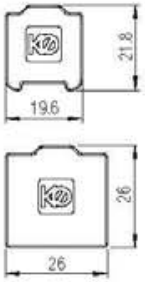

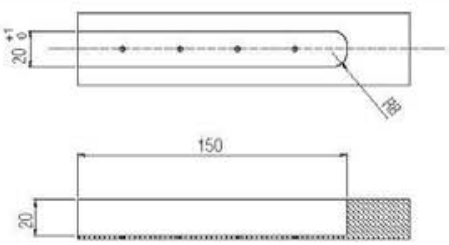

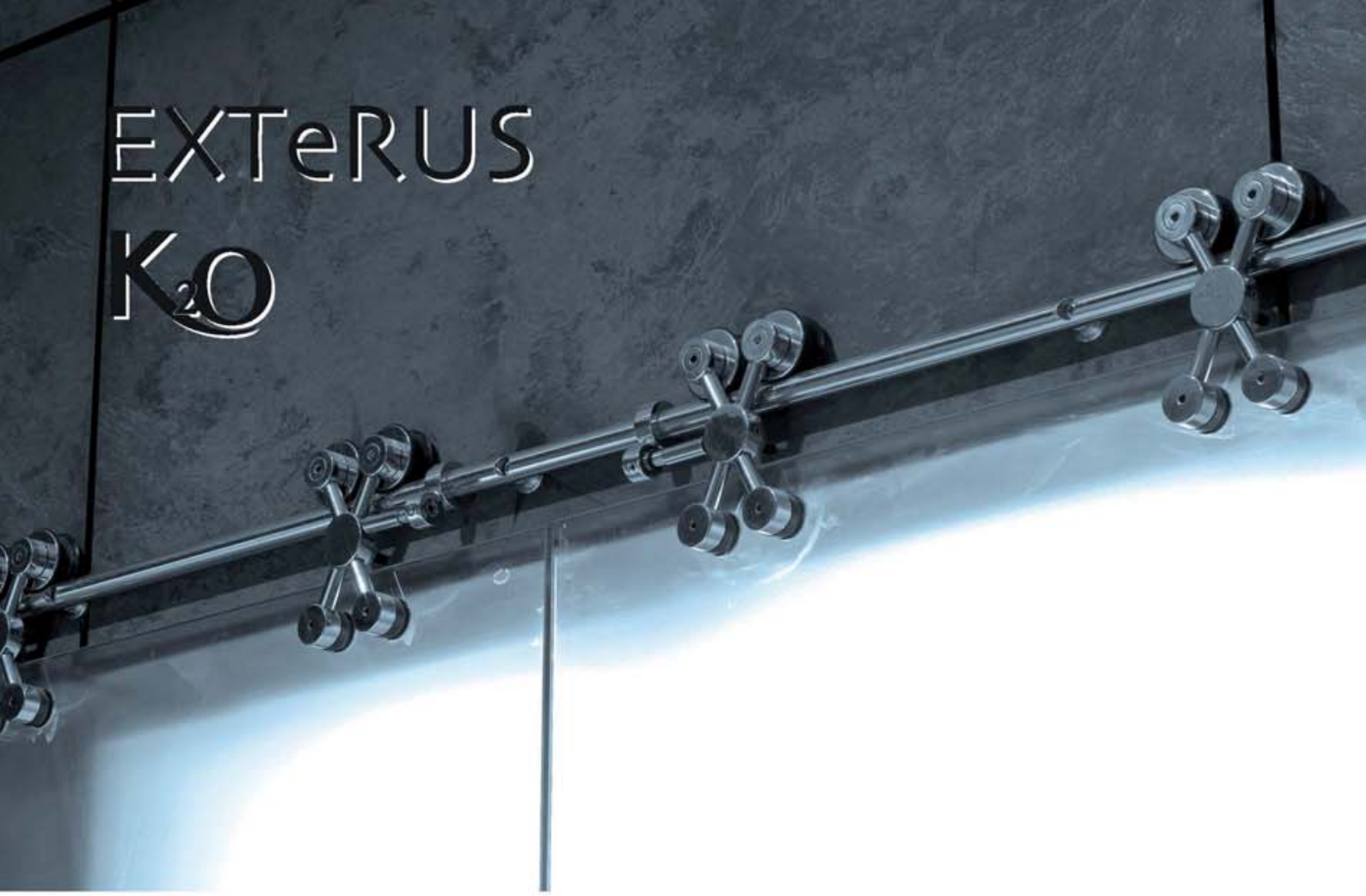

(D) EXTERUS Schiebetür-Beschlag, sichtbar, für Glastüren - Zinkdruckguss
(GB) *EXTERUS Sliding system for glass doors - Zamak*
(NL) EXTERUS schuifdeursysteem in zicht voor glazen deuren - Zama **.....189**

(D) EXTERUS Schiebetür-Beschlag, sichtbar, für Holztüren - Zinkdruckguss
(GB) *EXTERUS Sliding system for wooden doors - Zamak*
(NL) EXTERUS schuifdeursysteem in zicht voor houten deuren - Zama **.....205**

(D) K20 Schiebetür-Beschlag für Glastüren
(GB) *K20 Sliding system for glass doors*
(NL) K20 schuifdeursysteem in zicht voor glazen deuren **.....221**

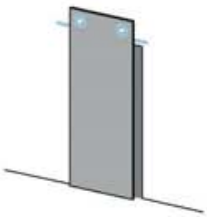

(D) K20 Schiebetür-Beschlag für Holztüren
(GB) *K20 Sliding system for wooden doors*
(NL) K20 schuifdeursysteem in zicht voor houten deuren **.....227**

EXTeRUS

(D) Schiebetür-Beschlag, sichtbar, für Glastüren - Zinkdruckguss
(GB) *Sliding system for glass doors - Zamak*
(NL) Schuifdeursysteem in zicht voor glazen deuren - Zama

SYSTEM		Laufsystem *Sliding system* Type schuifgeleiding	Charakteristik *Characteristics* Technische Omschrijving	Tür *Door* Aantal vleugels	Tragkraft *Capacity* Draagkracht	Seite *Page* Pagina
7550		Oben laufend *Superior* Bovenlopend	Schiebetürsystem *Sliding* Schuifdeursysteem	1-2	150 kg	190

KRONA KOBLENZ

SYSTEM EXTERUS

Schiebetür-Beschlag, sichtbar, für Glastüren - Einflügelig
Sliding system for glass doors - Single Door
Schuifdeursysteem in zicht voor glazen deuren - Enkele Vleugel

Patentiert
Patented
Gepatenteerd

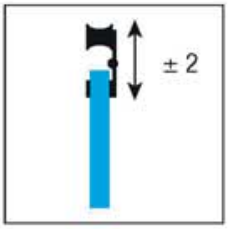

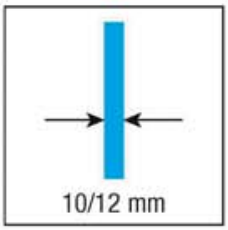

KIT Art. 7550 1 NS

Laufwagen X-Typ Glas Nickel matt *Roller X type glass satin nickel* Loopwagen voor glazen deur X nickel mat	2 pcs
Obere Stopper rechts Glastüre Nickel matt *Upper stopper right glass door satin nickel* Rem voor enkele glazen deur rechts nickel mat	1 pcs
Obere Stopper links Glastüre Nickel matt *Upper stopper left glass door satin nickel* Rem voor enkele glazen deur links nickel mat	1 pcs
Untere Glasführung Nickel matt *Lower glass guide satin nickel* Ondergeleiding glas nickel mat	1 pcs
Türstopper RE *Doorstopper RH* Deurstopper rechts	1 pcs
Türstopper LI *Doorstopper LH* Deurstopper links	1 pcs

KIT Art. 7550 1 NL

Laufwagen X-Typ Glas Nickel Poliert *Roller X type glass polished nickel* Loopwagen voor glazen deur X gepolijst nikkel	2 pcs
Obere Stopper rechts Glastüre Nickel Poliert *Upper stopper right glass door polished nickel* Rem voor enkele glazen deur rechts gepolijst nikkel	1 pcs
Obere Stopper links Glastüre Nickel Poliert *Upper stopper left glass door polished nickel* Rem voor enkele glazen deur links gepolijst nikkel	1 pcs
Untere Glasführung Nickel Poliert *Lower glass guide polished nickel* Ondergeleiding glas gepolijst nikkel	1 pcs
Türstopper RE *Doorstopper RH* Deurstopper rechts	1 pcs
Türstopper LI *Doorstopper LH* Deurstopper links	1 pcs

***Ersatzteile - *Spare parts - *Reserveonderdelen**

Art. 7550 12 NS Untere Glasführung Nickel matt *Lower glass guide satin nickel* Ondergeleiding glas nickel mat	1 pcs
Art. 7550 12 NL Untere Glasführung Nickel Poliert *Lower glass guide polished nickel* Ondergeleiding glas gepolijst nikkel	1 pcs

*Die Artikel in der Tabelle "Ersatzteile" können **nur** in den angegebenen Mengen bestellt werden.
The articles in the table "Spare parts" are to be **only ordered in the indicated quantities.*
*Artikelen in de tabel "reserve onderdelen" kunnen **alleen** besteld worden in de aangegeven hoeveelheden.

EXTERUS : Komponenten aus Zinkdruckguss. - *Zama components.* - Alle onderdelen in Zama.

Ausführbare Schiebetür-Lösungen: Frontale Wandbefestigung
Possible sliding solutions: Front wall fixing
Mogelijke oplossingen schuifdeuren: Voorzijde wandbevestiging

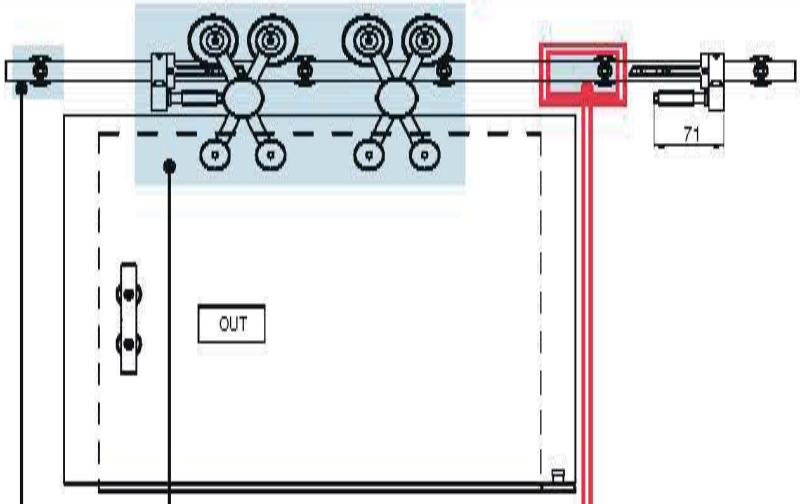

DISTANZPLÄTTCHEN + SCHRAUBEN
SPACERS + SCREWS
AFSTANDSHOUDERS + SCHROEVEN

Art. 7500 25 + Art. 7500 26
Wanddistanzhalter 30x4 mm.
Spacers 30x4 mm. 1 pcs
Afstandshouders bevestigingen 30x4 mm.

Art. 7500 25 + Art. 7500 27
Wanddistanzhalter 30x4 mm.
Spacers 30x4 mm. 2 pcs
Afstandshouders bevestigingen 30x4 mm.

Art. 7500 25 + Art. 7500 28
Wanddistanzhalter 30x4 mm.
Spacers 30x4 mm. 3 pcs
Afstandshouders bevestigingen 30x4 mm.

LAUFSCHIENEN nach Maß zuschneidbar
TRACKS cut to custom size
RAILS op maat aan te passen

Art. 7550 7 NS / NL
Laufschiene nach Maß < 2 m vorgebohrt
Predrilled track cut to measure < 2 m
Rail op maat max 2 m.

Art. 7550 8 NS / NL
Laufschiene nach Maß < 3 m vorgebohrt
Predrilled track cut to measure < 3 m
Rail op maat max 3 m.

Art. 7550 44 NS / NL
Laufschiene nach Maß < 4 m vorgebohrt
Predrilled track cut to measure < 4 m
Rail op maat max 4 m.

KIT
Einflügelig
Single Door
Enkele Vleugel

Art. 7550 1 NS / NL
Laufwagen X-Typ Glas
Roller X type glass
Kit loopwagens glas 1 deur X

LAUFSCHIENE + SET MONTAGE MAUERWÄNDEN
TRACKS + SET WALLPLATES INSTALLATION
RAILS + BEVESTIGINGSTOEBEHOREN

Art. 7550 55 NS / NL
Laufschiene vorgebohrt 1,53 m
(4 Löcher)
Predrilled track 1,53 m
(4 holes)
Looprail 1,53 m. INOX 316 - voorgeboord
(4 gaten)
+ Art. 7550 51 NS / NL
Montageset Mauerwände
(4 Stk. für Laufschiene 1,53 m)
Set wallplates installation brickwalls
(4 pcs. - track 1,53 m)
Bevestigingstoebehoren gewone wand
4 boorgaten 1,53 m.

Art. 7550 58 NS / NL
Laufschiene vorgebohrt 2,33 m
(6 Löcher)
Predrilled track 2,33 m
(6 holes)
Looprail 2,33 m. INOX 316 - voorgeboord
(6 gaten)
+ Art. 7550 52 NS / NL
Montageset Mauerwände (6 Stk. für
Laufschiene 2,33-2,53 m)
Set wallplates installation brickwalls
(6 pcs. - track 2,33-2,53 m)
Bevestigingstoebehoren gewone wand
6 boorgaten 2,33-2,53 m.

Art. 7550 56 NS / NL
Laufschiene vorgebohrt 1,73 m
(5 Löcher)
Predrilled track 1,73 m
(5 holes)
Looprail 1,73 m. INOX 316 - voorgeboord
(5 gaten)
+ Art. 7550 2 NS / NL
Montageset Mauerwände
(5 Stk. für Laufschiene 2-2,13 m)
Set wallplates installation brickwalls
(5 pcs. - track 2-2,13 m)
Bevestigingstoebehoren gewone wand
5 boorgaten 2,13 m.

Art. 7550 59 NS / NL
Laufschiene vorgebohrt 2,53 m
(6 Löcher)
Predrilled track 2,53 m
(6 holes)
Looprail 2,53 m. INOX 316 - voorgeboord
(6 gaten)
+ Art. 7550 52 NS / NL
Montageset Mauerwände (6 Stk. für
Laufschiene 2,33-2,53 m)
Set wallplates installation brickwalls
(6 pcs. - track 2,33-2,53 m)
Bevestigingstoebehoren gewone wand
6 boorgaten 2,33-2,53 m.

Art. 7550 3 NS / NL
Laufschiene vorgebohrt 2 m
(5 Löcher)
Predrilled track 2 m
(5 holes)
Looprail 2 m. INOX 316 - voorgeboord
(5 gaten)
+ Art. 7550 2 NS / NL
Montageset Mauerwände
(5 Stk. für Laufschiene 2-2,13 m)
Set wallplates installation brickwalls
(5 pcs. - track 2-2,13 m)
Bevestigingstoebehoren gewone wand
5 boorgaten 2,13 m.

Art. 7550 5 NS / NL
Laufschiene vorgebohrt 3 m
(7 Löcher)
Predrilled track 3 m
(7 holes)
Looprail 3 m. INOX 316 - voorgeboord
(7 gaten)
+ Art. 7550 17 NS / NL
Montageset Mauerwände (7 Stk. für
Laufschiene 3 m)
Set wallplates installation brickwalls
(7 pcs. - track 3 m)
Bevestigingstoebehoren gewone wand
7 boorgaten 3 m.

Art. 7550 57 NS / NL
Laufschiene vorgebohrt 2,13 m
(5 Löcher)
Predrilled track 2,13 m
(5 holes)
Looprail 2,13 m. INOX 316 - voorgeboord
(5 gaten)
+ Art. 7550 2 NS / NL
Montageset Mauerwände
(5 Stk. für Laufschiene 2-2,13 m)
Set wallplates installation brickwalls
(5 pcs. - track 2-2,13 m) nlq. sat.
Bevestigingstoebehoren gewone wand
5 boorgaten 2,13 m.

Art. 7550 39 NS / NL
Laufschiene vorgebohrt 4 m
(9 Löcher)
Predrilled track 4 m
(9 holes)
Looprail 4 m. INOX 316 - voorgeboord
(9 gaten)
+ Art. 7550 18 NS / NL
Montageset Mauerwände (9 Stk. für
Laufschiene 4 m)
Set wallplates installation brickwalls
(9 pcs. - track 4 m)
Bevestigingstoebehoren gewone wand
9 boorgaten 4 m.

Zur Befestigung werden Injektions-Ankerhülsen empfohlen. - *For the fitting injections anchor sleeves with net are recommended.* - Voor de montage wordt het gebruik van kunststof afwerkdoppen met gaas aangeraden.

Ausführbare Schiebetür-Lösungen: Frontale und seitliche Wandbefestigung
Possible sliding solutions: Sidewall fixing
Mogelijke oplossingen schuifdeuren: Voorzijde en zijdelingse wandbevestiging

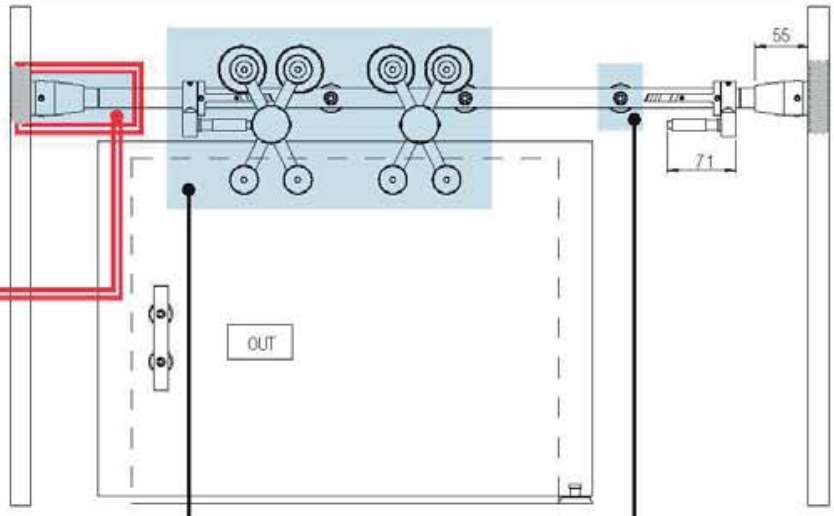

LAUFSCHIENE + SET MONTAGE MAUERWANDEN
TRACKS + SET WALLPLATES INSTALLATION
RAILS + BEVESTIGINGSTOEBEHOREN

Art. 7550 40 NS / NL
Laufschiene für seitliche Montage vorgebohrt 2 m
Predrilled track for side inst. 2 m
Rail met zijdelingse boorgaten 2 m. 3+2 boorgaten
+ Art. 7550 19 NS / NL
Montageset für Laufschiene 7500/40 2 m (2 seitliche+3 zentrale)
Wallplates inst. for track 7500/40 2 m (2 side plates+3 cenral)
Bevestigingstoebehoren wand max 2 m (2 zij- + 3 centrale steunen)
2 pcs
3 pcs

Art. 7550 41 NS / NL
Laufschiene für seitliche Montage vorgebohrt 3 m
Predrilled track for side inst. 3 m
Rail met zijdelingse boorgaten 3 m. 5+2 boorgaten
+ Art. 7550 20 NS / NL
Montageset für Laufschiene 7500/41 3 m (2 seitliche+5 zentrale)
Wallplates inst. for track 7500/41 3 m (2 side plates+5 cenral)
Bevestigingstoebehoren wand max 3 m (2 zij- + 5 centrale steunen)
2 pcs
5 pcs

Art. 7550 42 NS / NL
Laufschiene für seitliche Montage vorgebohrt 4 m
Predrilled track for side inst. 4 m
Rail met zijdelingse boorgaten 4 m. 7+2 boorgaten
+ Art. 7550 24 NS / NL
Montageset für Laufschiene 7500/42 4 m (2 seitliche+7 zentrale)
Wallplates inst. for track 7500/42 4 m (2 side plates+7 cenral)
Bevestigingstoebehoren wand max 4 m (2 zij- + 7 centrale steunen)
2 pcs
7 pcs

KIT **Einflügelig**
Single Door
Enkele Vleugel

Art. 7550 1 NS / NL
Laufwagen X-Typ Glas
Roller X type glass
Kit loopwagens glas 1 deur X

DISTANZPLÄTTCHEN + SCHRAUBEN
SPACERS + SCREWS
AFSTANDSHOUDERS + SCHROEVEN

Art. 7500 25 + Art. 7500 26
Wanddistanzhalter 30x4 mm.
Spacers 30x4 mm.
Afstandshouders bevestigingen 30x4 mm.
1 pcs

Art. 7500 25 + Art. 7500 27
Wanddistanzhalter 30x4 mm.
Spacers 30x4 mm.
Afstandshouders bevestigingen 30x4 mm.
2 pcs

Art. 7500 25 + Art. 7500 28
Wanddistanzhalter 30x4 mm.
Spacers 30x4 mm.
Afstandshouders bevestigingen 30x4 mm.
3 pcs

LAUFSCHIENEN nach Maß zuschneidbar
TRACKS cut to custom size
RAILS op maat aan te passen

Art. 7550 7 NS / NL
Laufschiene nach Maß < 2 m vorgebohrt
Predrilled track cut to measure < 2 m
Rail op maat max 2 m.

Art. 7550 8 NS / NL
Laufschiene nach Maß < 3 m vorgebohrt
Predrilled track cut to measure < 3 m
Rail op maat max 3 m.

Art. 7550 44 NS / NL
Laufschiene nach Maß < 4 m vorgebohrt
Predrilled track cut to measure < 4 m
Rail op maat max 4 m.

Zur Befestigung werden Injektions-Ankerhülsen empfohlen. - *For the fitting injections anchor sleeves with net are recommended.* - Voor de montage wordt het gebruik van kunststof afwerkdoppen met gaas aangeraden.

Ausführbare Schiebetür-Lösungen: Deckenbefestigung
Possible sliding solutions: Ceiling fixing
Mogelijke oplossingen schuifdeuren: Plafondbevestiging

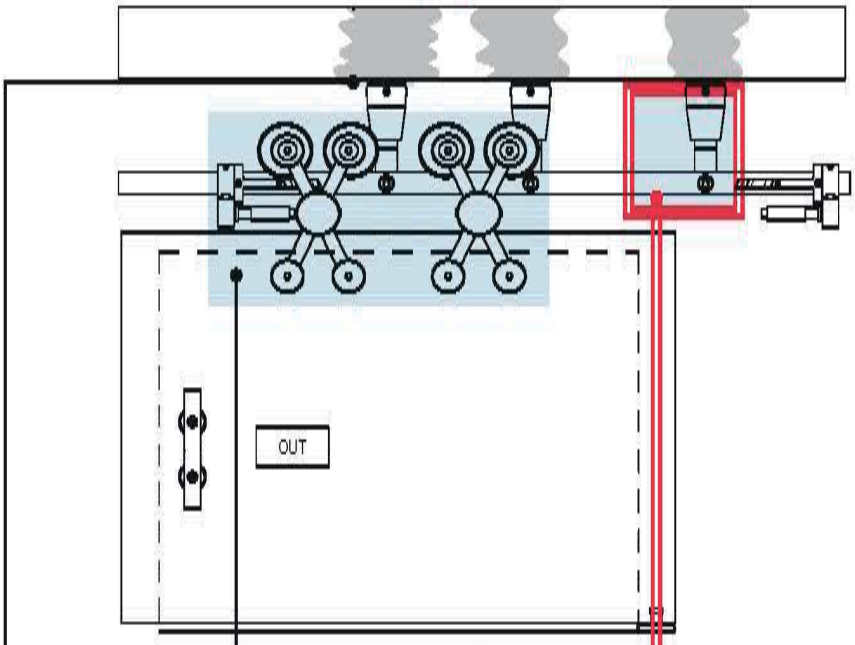

DISTANZPLÄTTCHEN + SCHRAUBEN
SPACERS + SCREWS
AFSTANDSHOUDERS + SCHROEVEN

Art. 7500 25 + Art. 7500 26
Wanddistanzhalter 30x4 mm.
Spacers 30x4 mm. 1 pcs
Afstandshouders bevestigingen 30x4 mm.

Art. 7500 25 + Art. 7500 27
Wanddistanzhalter 30x4 mm.
Spacers 30x4 mm. 2 pcs
Afstandshouders bevestigingen 30x4 mm.

Art. 7500 25 + Art. 7500 28
Wanddistanzhalter 30x4 mm.
Spacers 30x4 mm. 3 pcs
Afstandshouders bevestigingen 30x4 mm.

LAUFSCHIENEN nach Maß zuschneidbar
TRACKS cut to custom size
RAILS op maat aan te passen

Art. 7550 7 NS / NL
Laufschiene nach Maß < 2 m vorgebohrt
Predrilled track cut to measure < 2 m
Rail op maat max 2 m.

Art. 7550 8 NS / NL
Laufschiene nach Maß < 3 m vorgebohrt
Predrilled track cut to measure < 3 m
Rail op maat max 3 m.

Art. 7550 44 NS / NL
Laufschiene nach Maß < 4 m vorgebohrt
Predrilled track cut to measure < 4 m
Rail op maat max 4 m.

KIT
Einflügelig
Single Door
Enkele Vleugel

Art. 7550 1 NS / NL
Laufwagen X-Typ Glas
Roller X type glass
Kit loopwagens glas 1 deur X

LAUFSCHIENE + SET MONTAGE MAUERWÄNDEN
TRACKS + SET WALLPLATES INSTALLATION
RAILS + BEVESTIGINGSTOEBEHOREN

Art. 7550 55 NS / NL
Laufschiene vorgebohrt 1,53 m
(4 Löcher)
Predrilled track 1,53 m
(4 holes)
Looprail 1,53 m. INOX 316 - voorgeboord
(4 gaten)
+ Art. 7550 47 NS / NL
Winkel für Dachmontage
Ceiling wall plates installation
Aparte verticale plafondbevestiging 4 pcs

Art. 7550 56 NS / NL
Laufschiene vorgebohrt 1,73 m
(5 Löcher)
Predrilled track 1,73 m
(5 holes)
Looprail 1,73 m. INOX 316 - voorgeboord
(5 gaten)
+ Art. 7550 47 NS / NL
Winkel für Dachmontage
Ceiling wall plates installation
Aparte verticale plafondbevestiging 5 pcs

Art. 7550 3 NS / NL
Laufschiene vorgebohrt 2 m
(5 Löcher)
Predrilled track 2 m
(5 holes)
Looprail 2 m. INOX 316 - voorgeboord
(5 gaten)
+ Art. 7550 47 NS / NL
Winkel für Dachmontage
Ceiling wall plates installation
Aparte verticale plafondbevestiging 5 pcs

Art. 7550 57 NS / NL
Laufschiene vorgebohrt 2,13 m
(5 Löcher)
Predrilled track 2,13 m
(5 holes)
Looprail 2,13 m. INOX 316 - voorgeboord
(5 gaten)
+ Art. 7550 47 NS / NL
Winkel für Dachmontage
Ceiling wall plates installation
Aparte verticale plafondbevestiging 5 pcs

Art. 7550 58 NS / NL
Laufschiene vorgebohrt 2,33 m
(6 Löcher)
Predrilled track 2,33 m
(6 holes)
Looprail 2,33 m. INOX 316 - voorgeboord
(6 gaten)
+ Art. 7550 47 NS / NL
Winkel für Dachmontage
Ceiling wall plates installation
Aparte verticale plafondbevestiging 6 pcs

Art. 7550 59 NS / NL
Laufschiene vorgebohrt 2,53 m
(6 Löcher)
Predrilled track 2,53 m
(6 holes)
Looprail 2,53 m. INOX 316 - voorgeboord
(6 gaten)
+ Art. 7550 47 NS / NL
Winkel für Dachmontage
Ceiling wall plates installation
Aparte verticale plafondbevestiging 6 pcs

Art. 7550 5 NS / NL
Laufschiene vorgebohrt 3 m
(7 Löcher)
Predrilled track 3 m
(7 holes)
Looprail 3 m. INOX 316 - voorgeboord
(7 gaten)
+ Art. 7550 47 NS / NL
Winkel für Dachmontage
Ceiling wall plates installation
Aparte verticale plafondbevestiging 7 pcs

Art. 7550 39 NS / NL
Laufschiene vorgebohrt 4 m
(9 Löcher)
Predrilled track 4 m
(9 holes)
Looprail 4 m. INOX 316 - voorgeboord
(9 gaten)
+ Art. 7550 47 NS / NL
Winkel für Dachmontage
Ceiling wall plates installation
Aparte verticale plafondbevestiging 9 pcs

Zur Befestigung werden Injektions-Ankerhülsen empfohlen. - *For the fitting injections anchor sleeves with net are recommended.* - Voor de montage wordt het gebruik van kunststof afwerkdoppen met gaas aangeraden.

Ausführbare Schiebetür-Lösungen: Seitliche Wand- und Deckenbefestigung
Possible sliding solutions: Ceiling and sidewall fixing
Mogelijke oplossingen schuifdeuren: Plafond en zijdelingse bevestiging

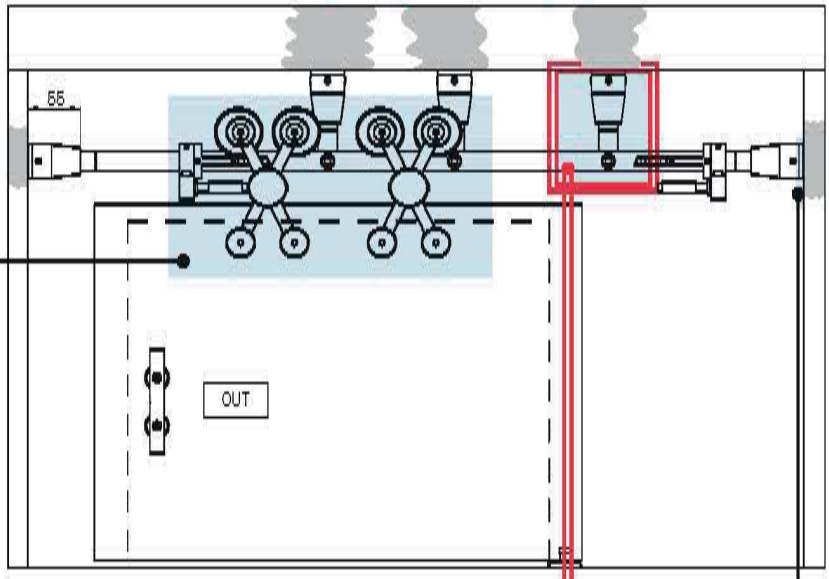

KIT Einflügelig / *Single Door* / Enkele Vleugel

Art. 7550 1 NS / NL
Laufwagen X-Typ Glas
Roller X type glass
Kit loopwagens glas 1 deur X

LAUFSCHIENE + SET MONTAGE MAUERWANDEN
TRACKS + SET WALLPLATES INSTALLATION
RAILS + BEVESTIGINGSTOEBEHOREN

Art. 7550 40 NS / NL
Laufschiene für seitliche Montage vorgebohrt 2 m
Predrilled track for side inst. 2 m
Rail met zijdelingse boorgaten 2 m. 3+2 boorgaten
+ Art. 7550 48 NS / NL
Winkel für seitliche Montage
Side wall plates installation
Aparte buitenste wandbevestiging — 2 pcs
+ Art. 7550 47 NS / NL
Winkel für Dachmontage
Ceiling wall plates installation
Aparte verticale plafondbevestiging — 3 pcs

Art. 7550 41 NS / NL
Laufschiene für seitliche Montage vorgebohrt 3 m
Predrilled track for side inst. 3 m
Rail met zijdelingse boorgaten 3 m. 5+2 boorgaten
+ Art. 7550 48 NS / NL
Winkel für seitliche Montage
Side wall plates installation
Aparte buitenste wandbevestiging — 2 pcs
+ Art. 7550 47 NS / NL
Winkel für Dachmontage
Ceiling wall plates installation
Aparte verticale plafondbevestiging — 5 pcs

Art. 7550 42 NS / NL
Laufschiene für seitliche Montage vorgebohrt 4 m
Predrilled track for side inst. 4 m
Rail met zijdelingse boorgaten 4 m. 7+2 boorgaten
+ Art. 7550 48 NS / NL
Winkel für seitliche Montage
Side wall plates installation
Aparte buitenste wandbevestiging — 2 pcs
+ Art. 7550 47 NS / NL
Winkel für Dachmontage
Ceiling wall plates installation
Aparte verticale plafondbevestiging — 7 pcs

DISTANZPLÄTTCHEN + SCHRAUBEN
SPACERS + SCREWS
AFSTANDSHOUDERS + SCHROEVEN

Art. 7500 25 + Art. 7500 26
Wanddistanzhalter 30x4 mm.
Spacers 30x4 mm. — 1 pcs
Afstandshouders bevestigingen 30x4 mm.

Art. 7500 25 + Art. 7500 27
Wanddistanzhalter 30x4 mm.
Spacers 30x4 mm. — 2 pcs
Afstandshouders bevestigingen 30x4 mm.

Art. 7500 25 + Art. 7500 28
Wanddistanzhalter 30x4 mm.
Spacers 30x4 mm. — 3 pcs
Afstandshouders bevestigingen 30x4 mm.

LAUFSCHIENEN nach Maß zuschneidbar
TRACKS cut to custom size
RAILS op maat aan te passen

Art. 7550 7 NS / NL
Laufschiene nach Maß < 2 m vorgebohrt
Predrilled track cut to measure < 2 m
Rail op maat max 2 m.

Art. 7550 8 NS / NL
Laufschiene nach Maß < 3 m vorgebohrt
Predrilled track cut to measure < 3 m
Rail op maat max 3 m.

Art. 7550 44 NS / NL
Laufschiene nach Maß < 4 m vorgebohrt
Predrilled track cut to measure < 4 m
Rail op maat max 4 m.

Zur Befestigung werden Injektions-Ankerhülsen empfohlen. - *For the fitting injections anchor sleeves with net are recommended.* - Voor de montage wordt het gebruik van kunststof afwerkdoppen met gaas aangeraden.

Ausführbare Schiebetür-Lösungen: Frontale Glaswandbefestigung
Possible sliding solutions: Glass front wall fixing
Mogelijke oplossingen schuifdeuren: Voorzijde glaswandbevestiging

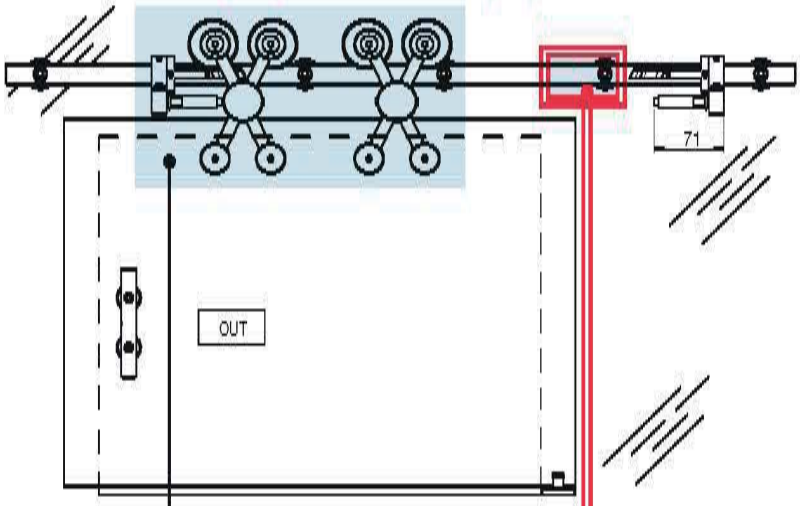

LAUFSCHIENEN nach Maß zuschneidbar
TRACKS cut to custom size
RAILS op maat aan te passen

Art. 7550 7 NS / NL
Laufschiene nach Maß < 2 m vorgebohrt
Predrilled track cut to measure < 2 m
Rail op maat max 2 m.

Art. 7550 8 NS / NL
Laufschiene nach Maß < 3 m vorgebohrt
Predrilled track cut to measure < 3 m
Rail op maat max 3 m.

Art. 7550 44 NS / NL
Laufschiene nach Maß < 4 m vorgebohrt
Predrilled track cut to measure < 4 m
Rail op maat max 4 m.

KIT Einflügelig / *Single Door* / Enkele Vleugel

Art. 7550 1 NS / NL
Laufwagen X-Typ Glas
Roller X type glass
Kit loopwagens glas 1 deur X

LAUFSCHIENE + SET MONTAGE MAUERWÄNDEN
TRACKS + SET WALLPLATES INSTALLATION
RAILS + BEVESTIGINGSTOEBEHOREN

Art. 7550 55 NS / NL
Laufschiene vorgebohrt 1,53 m
(4 Löcher)
Predrilled track 1,53 m
(4 holes)
Looprail 1,53 m. INOX 316 - voorgeboord
(4 gaten)
+ Art. 7550 53 NS / NL
Montageset Glaswände (4 Stk. für Laufschiene 1,53 m)
Set wallplates installation glasswalls (4 pcs. - track 1,53 m)
Bevestigingstoebehoren glaswand 4 boorgaten 1,53 m.

Art. 7550 58 NS / NL
Laufschiene vorgebohrt 2,33 m
(6 Löcher)
Predrilled track 2,33 m
(6 holes)
Looprail 2,33 m. INOX 316 - voorgeboord
(6 gaten)
+ Art. 7550 54 NS / NL
Montageset Glaswände (6 Stk. für Laufschiene 2,33-2,53 m)
Set wallplates installation glasswalls (6 pcs. - track 2,33-2,53 m)
Bevestigingstoebehoren glaswand 6 boorgaten 2,33-2,53 m.

Art. 7550 56 NS / NL
Laufschiene vorgebohrt 1,73 m
(5 Löcher)
Predrilled track 1,73 m
(5 holes)
Looprail 1,73 m. INOX 316 - voorgeboord
(5 gaten)
+ Art. 7550 6 NS / NL
Montageset Glaswände (5 Stk. für Laufschiene 2-2,13 m)
Set wallplates installation glasswalls (5 pcs. - track 2-2,13 m)
Bevestigingstoebehoren glaswand 5 boorgaten 2,13 m.

Art. 7550 59 NS / NL
Laufschiene vorgebohrt 2,53 m
(6 Löcher)
Predrilled track 2,53 m
(6 holes)
Looprail 2,53 m. INOX 316 - voorgeboord
(6 gaten)
+ Art. 7550 54 NS / NL
Montageset Glaswände (6 Stk. für Laufschiene 2,33-2,53 m)
Set wallplates installation glasswalls (6 pcs. - track 2,33-2,53 m)
Bevestigingstoebehoren glaswand 6 boorgaten 2,33-2,53 m.

Art. 7550 3 NS / NL
Laufschiene vorgebohrt 2 m
(5 Löcher)
Predrilled track 2 m
(5 holes)
Looprail 2 m. INOX 316 - voorgeboord
(5 gaten)
+ Art. 7550 6 NS / NL
Montageset Glaswände (5 Stk. für Laufschiene 2-2,13 m)
Set wallplates installation glasswalls (5 pcs. - track 2-2,13 m)
Bevestigingstoebehoren glaswand 5 boorgaten 2,13 m.

Art. 7550 5 NS / NL
Laufschiene vorgebohrt 3 m
(7 Löcher)
Predrilled track 3 m
(7 holes)
Looprail 3 m. INOX 316 - voorgeboord
(7 gaten)
+ Art. 7550 22 NS / NL
Montageset Glaswände (7 Stk. für Laufschiene 3 m)
Set wallplates installation glasswalls (7 pcs. - track 3 m)
Bevestigingstoebehoren glaswand 7 boorgaten 3 m.

Art. 7550 57 NS / NL
Laufschiene vorgebohrt 2,13 m
(5 Löcher)
Predrilled track 2,13 m
(5 holes)
Looprail 2,13 m. INOX 316 - voorgeboord
(5 gaten)
+ Art. 7550 6 NS / NL
Montageset Glaswände (5 Stk. für Laufschiene 2-2,13 m)
Set wallplates installation glasswalls (5 pcs. - track 2-2,13 m)
Bevestigingstoebehoren glaswand 5 boorgaten 2,13 m.

Art. 7550 39 NS / NL
Laufschiene vorgebohrt 4 m
(9 Löcher)
Predrilled track 4 m
(9 holes)
Looprail 4 m. INOX 316 - voorgeboord
(9 gaten)
+ Art. 7550 23 NS / NL
Montageset Glaswände (9 Stk. für Laufschiene 4 m)
Set wallplates installation glasswalls (9 pcs. - track 4 m)
Bevestigingstoebehoren glaswand 9 boorgaten 4 m.

Zur Befestigung werden Injektions-Ankerhülsen empfohlen. - *For the fitting injections anchor sleeves with net are recommended.* - Voor de montage wordt het gebruik van kunststof afwerkdoppen met gaas aangeraden.

Ausführbare Schiebetür-Lösungen: Frontale und seitliche Glaswandbefestigung
Possible sliding solutions: Glass front and sidewall fixing
Mogelijke oplossingen schuifdeuren: Voorzijde- en zijdelingse glaswandbevestiging

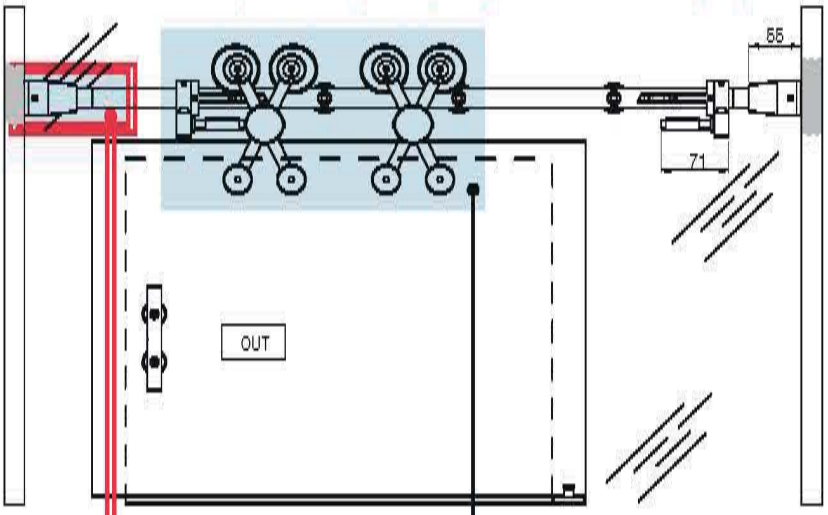

LAUFSCHIENE + SET MONTAGE MAUERWÄNDEN
TRACKS + SET WALLPLATES INSTALLATION
RAILS + BEVESTIGINGSTOEBEHOREN

Art. 7550 40 NS / NL
Laufschiene für seitliche Montage vorgebohrt 2 m
Predrilled track for side inst. 2 m
Rail met zijdelingse boorgaten 2 m. 3+2 boorgaten
+ Art. 7550 48 NS / NL
Winkel für seitliche Montage
Side wall plates installation
2 pcs
Aparte buitenste wandbevestiging
+ Art. 7550 53 NS / NL
Montageset Glaswände (4 Stk. für Laufschiene 1,53 m)
Set wallplates installation glasswalls (4 pcs. - track 1,53 m)
Bevestigingstoebehoren glaswand 4 boorgaten 1,53 m.

Art. 7550 41 NS / NL
Laufschiene für seitliche Montage vorgebohrt 3 m
Predrilled track for side inst. 3 m
Rail met zijdelingse boorgaten 3 m. 5+2 boorgaten
+ Art. 7550 48 NS / NL
Winkel für seitliche Montage
Side wall plates installation
2 pcs
Aparte buitenste wandbevestiging
+ Art. 7550 6 NS / NL
Montageset Glaswände (5 Stk. für Laufschiene 2-2,13 m)
Set wallplates installation glasswalls (5 pcs. - track 2-2,13 m)
Bevestigingstoebehoren glaswand 5 boorgaten 2,13 m.

Art. 7550 42 NS / NL
Laufschiene für seitliche Montage vorgebohrt 4 m
Predrilled track for side inst. 4 m
Rail met zijdelingse boorgaten 4 m. 7+2 boorgaten
+ Art. 7550 48 NS / NL
Winkel für seitliche Montage
Side wall plates installation
2 pcs
Aparte buitenste wandbevestiging
+ Art. 7550 22 NS / NL
Montageset Glaswände (7 Stk. für Laufschiene 3 m)
Set wallplates installation glasswalls (7 pcs. - track 3 m)
Bevestigingstoebehoren glaswand 7 boorgaten 3 m.

KIT
Einflügelig
Single Door
Enkele Vleugel

Art. 7550 1 NS / NL
Laufwagen X-Typ Glas
Roller X type glass
Kit loopwagens glas 1 deur X

LAUFSCHIENEN nach Maß zuschneidbar
TRACKS cut to custom size
RAILS op maat aan te passen

Art. 7550 7 NS / NL
Laufschiene nach Maß < 2 m vorgebohrt
Predrilled track cut to measure < 2 m
Rail op maat max 2 m.

Art. 7550 8 NS / NL
Laufschiene nach Maß < 3 m vorgebohrt
Predrilled track cut to measure < 3 m
Rail op maat max 3 m.

Art. 7550 44 NS / NL
Laufschiene nach Maß < 4 m vorgebohrt
Predrilled track cut to measure < 4 m
Rail op maat max 4 m.

Zur Befestigung werden Injektions-Ankerhülsen empfohlen. - *For the fitting injections anchor sleeves with net are recommended.* - Voor de montage wordt het gebruik van kunststof afwerkdoppen met gaas aangeraden.

KRONA KOBLENZ

SYSTEM EXTERUS

Schiebetür-Beschlag, sichtbar, für Glastüren - Zweiflügelig
Sliding system for glass doors - Double Door
Schuifdeursysteem in zicht voor glazen deuren - Dubbele Vleugel

Patentiert
Patented
Gepatenteerd

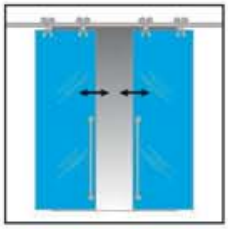

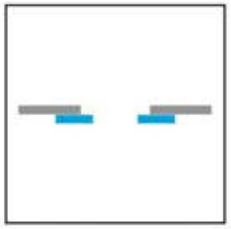

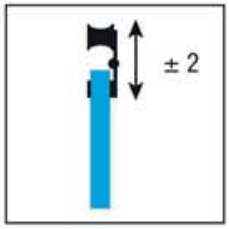

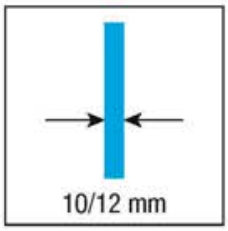

KIT Art. 7550 1 NS

Laufwagen X-Typ Glas Nickel matt *Roller X type glass* *satin nickel* Loopwagen voor glazen deur X nickel mat	2 pcs
Obere Stopper rechts Glastüre Nickel matt *Upper stopper right glass door* *satin nickel* Rem voor enkele glazen deur rechts nickel mat	1 pcs
Obere Stopper links Glastüre Nickel matt *Upper stopper left glass door* *satin nickel* Rem voor enkele glazen deur links nickel mat	1 pcs
Untere Glasführung Nickel matt *Lower glass guide* *satin nickel* Ondergeleiding glas nickel mat	1 pcs
Türstopper RE *Doorstopper RH* Deurstopper rechts	1 pcs
Türstopper LI *Doorstopper LH* Deurstopper links	1 pcs

KIT Art. 7550 29 NS

Laufwagen X-Typ Glas Nickel matt *Roller X type glass* *satin nickel* Loopwagen voor glazen deur X nickel mat	2 pcs
Extra Stopper links 2 flügelige Türe Nickel matt *Extra stopper left double wooden* *door leaf satin nickel* Bovenstop voor enkele deur hout/glas links nickel mat	1 pcs
Extra Stopper rechts 2 flügelige Türe Nickel matt *Extra stopper right double wooden* *door leaf satin nickel* Bovenstop voor enkele deur hout/glas rechts nickel mat	1 pcs
Extra untere Stopper für 2 flügelige Türe Glastüre Nickel matt *Extra lower stopper for double* *door leaf glass satin nickel* Onderrem voor enkele deur glas links/rechts nickel mat	2 pcs
Untere Glasführung Nickel matt *Lower glass guide* *satin nickel* Ondergeleiding glas nickel mat	1 pcs
Türstopper RE *Doorstopper RH* Deurstopper rechts	1 pcs
Türstopper LI *Doorstopper LH* Deurstopper links	1 pcs

KIT Art. 7550 1 NL

Laufwagen X-Typ Glas Nickel Poliert *Roller X type glass* *polished nickel* Loopwagen voor glazen deur X gepolijst nikkel	2 pcs
Obere Stopper rechts Glastüre Nickel Poliert *Upper stopper right glass door* *polished nickel* Rem voor enkele glazen deur rechts gepolijst nikkel	1 pcs
Obere Stopper links Glastüre Nickel Poliert *Upper stopper left glass door* *polished nickel* Rem voor enkele glazen deur links gepolijst nikkel	1 pcs
Untere Glasführung Nickel Poliert *Lower glass guide* *polished nickel* Ondergeleiding glas gepolijst nikkel	1 pcs
Türstopper RE *Doorstopper RH* Deurstopper rechts	1 pcs
Türstopper LI *Doorstopper LH* Deurstopper links	1 pcs

KIT Art. 7550 29 NL

Laufwagen X-Typ Glas Nickel Poliert *Roller X type glass* *polished nickel* Loopwagen voor glazen deur X gepolijst nikkel	2 pcs
Extra Stopper links 2 flügelige Türe Nickel Poliert *Extra stopper left double wooden* *door leaf polished nickel* Bovenstop voor enkele deur hout/glas links gepolijst nikkel	1 pcs
Extra Stopper rechts 2 flügelige Türe Nickel Poliert *Extra stopper right double wooden* *door leaf polished nickel* Bovenstop voor enkele deur hout/glas rechts gepolijst nikkel	1 pcs
Extra untere Stopper für 2 flügelige Türe Glastüre Nickel Poliert *Extra lower stopper for double* *door leaf glass polished nickel* Onderrem voor enkele deur glas links/rechts gepolijst nikkel	2 pcs
Untere Glasführung Nickel Poliert *Lower glass guide* *polished nickel* Ondergeleiding glas gepolijst nikkel	1 pcs
Türstopper RE *Doorstopper RH* Deurstopper rechts	1 pcs
Türstopper LI *Doorstopper LH* Deurstopper links	1 pcs

*Ersatzteile - *Spare parts - *Reserveonderdelen

Art. 7550 32 NS Extra untere Stopper für 2 flügelige Türe Glastüre Nickel matt *Extra lower stopper for double* *door leaf glass satin nickel* Onderrem voor enkele deur glas links/rechts nickel mat	1 pcs
Art. 7550 12 NS Untere Glasführung Nickel matt *Lower glass guide satin nickel* Ondergeleiding glas nickel mat	1 pcs
Art. 7550 32 NL Extra untere Stopper für 2 flügelige Türe Glastüre Nickel Poliert *Extra lower stopper for double* *door leaf glass polished nickel* Onderrem voor enkele deur glas links/rechts gepolijst nikkel	1 pcs
Art. 7550 12 NL Untere Glasführung Nickel Poliert *Lower glass guide polished nickel* Ondergeleiding glas gepolijst nikkel	1 pcs

EXTERUS : Komponenten aus Zinkdruckguss. - *Zama components.* - Alle onderdelen in Zama.

*Die Artikel in der Tabelle "Ersatzteile" können **nur** in den angegebenen Mengen bestellt werden.
The articles in the table "Spare parts" are to be **only ordered in the indicated quantities.*
*Artikelen in de tabel "reserve onderdelen" kunnen **alleen** besteld worden in de aangegeven hoeveelheden.

Ausführbare Schiebetür-Lösungen: Frontale Wandbefestigung
Possible sliding solutions: Front wall fixing
Mogelijke oplossingen schuifdeuren: Voorzijde wandbevestiging

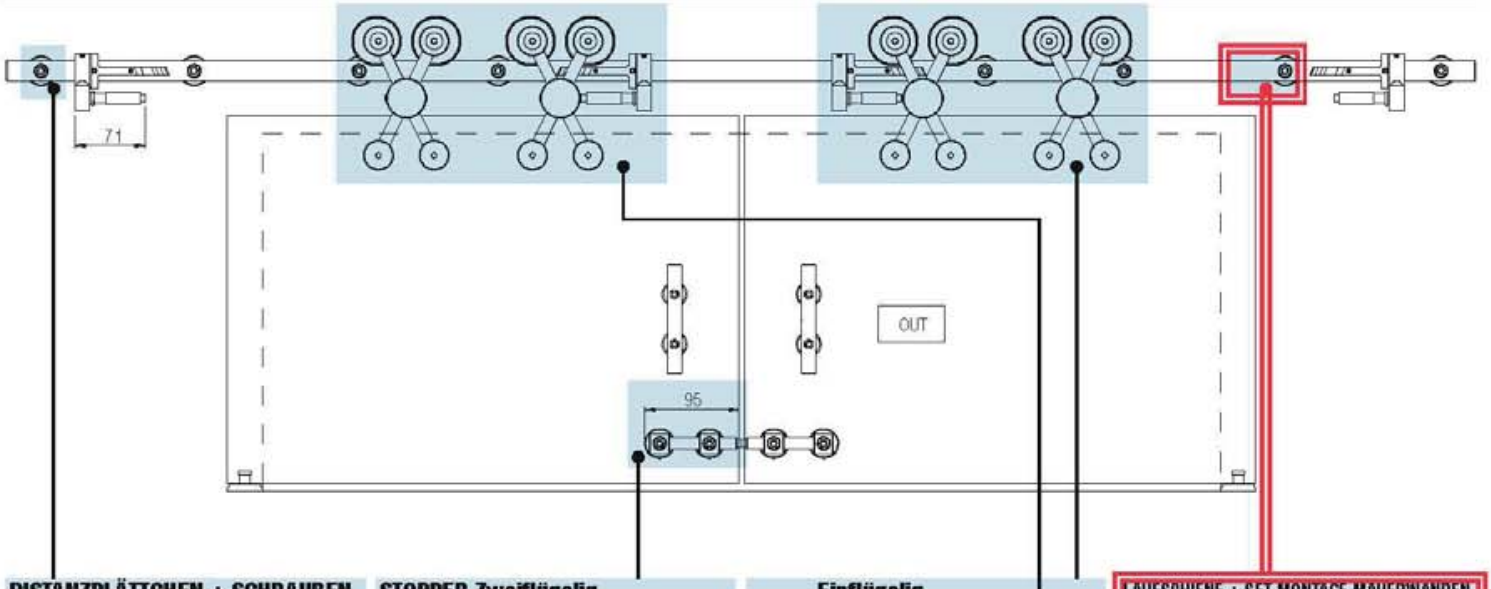

DISTANZPLÄTTCHEN + SCHRAUBEN
SPACERS + SCREWS
AFSTANDSHOUDERS + SCHROEVEN

Art. 7500 25 + Art. 7500 26
Wanddistanzhalter 30x4 mm.
Spacers 30x4 mm. 1 pcs
Afstandshouders bevestigingen 30x4 mm.

Art. 7500 25 + Art. 7500 27
Wanddistanzhalter 30x4 mm.
Spacers 30x4 mm. 2 pcs
Afstandshouders bevestigingen 30x4 mm.

Art. 7500 25 + Art. 7500 28
Wanddistanzhalter 30x4 mm.
Spacers 30x4 mm. 3 pcs
Afstandshouders bevestigingen 30x4 mm.

STOPPER Zweiflügelig
STOPPER Double Door
REM Dubbele Vleugel

Art. 7550 32 NS / NL
Extra untere Stopper für 2 flügelige Türe Glastüre
Extra lower stopper for double door leaf glass
Onderrem voor enkele deur glas links/rechts

KIT Einflügelig / *Single Door* / Enkele Vleugel

Art. 7550 1 NS / NL
Laufwagen X-Typ Glas
Roller X type glass
Kit loopwagens glas 1 deur X

KIT Zweiflügelig / *Double Door* / Dubbele Vleugel

Art. 7550 29 NS / NL
ZZGL. Kit für zweiflügelige Glastür Typ X
X Shape glass double leaf door additional accessories kit
Bijkomende kit loopwagens vr dubbele glazen deur X type

LAUFSCHIENE + SET MONTAGE MAUERWÄNDEN
TRACKS + SET WALLPLATES INSTALLATION
RAILS + BEVESTIGINGSTOEBEHOREN

Art. 7550 59 NS / NL
Laufschiene vorgebohrt 2,53 m (6 Löcher)
Predrilled track 2,53 m (6 holes)
Looprail 2,53 m. INOX 316 - voorgeboord (6 gaten)
+ Art. 7550 52 NS / NL
Montageset Mauerwände (6 Stk. für Laufschiene 2,33-2,53 m)
Set wallplates installation brickwalls (6 pcs. - track 2,33-2,53 m)
Bevestigingstoebehoren gewone wand 6 boorgaten 2,33-2,53 m.

Art. 7550 5 NS / NL
Laufschiene vorgebohrt 3 m (7 Löcher)
Predrilled track 3 m (7 holes)
Looprail 3 m. INOX 316 - voorgeboord (7 gaten)
+ Art. 7550 17 NS / NL
Montageset Mauerwände (7 Stk. für Laufschiene 3 m)
Set wallplates installation brickwalls (7 pcs. - track 3 m)
Bevestigingstoebehoren gewone wand 7 boorgaten 3 m.

Art. 7550 39 NS / NL
Laufschiene vorgebohrt 4 m (9 Löcher)
Predrilled track 4 m (9 holes)
Looprail 4 m. INOX 316 - voorgeboord (9 gaten)
+ Art. 7550 18 NS / NL
Montageset Mauerwände (9 Stk. für Laufschiene 4 m)
Set wallplates installation brickwalls (9 pcs. - track 4 m)
Bevestigingstoebehoren gewone wand 9 boorgaten 4 m.

LAUFSCHIENEN nach Maß zuschneidbar
TRACKS cut to custom size
RAILS op maat aan te passen

Art. 7550 7 NS / NL
Laufschiene nach Maß < 2 m vorgebohrt
Predrilled track cut to measure < 2 m
Rail op maat max 2 m.

Art. 7550 8 NS / NL
Laufschiene nach Maß < 3 m vorgebohrt
Predrilled track cut to measure < 3 m
Rail op maat max 3 m.

Art. 7550 44 NS / NL
Laufschiene nach Maß < 4 m vorgebohrt
Predrilled track cut to measure < 4 m
Rail op maat max 4 m.

Zur Befestigung werden Injektions-Ankerhülsen empfohlen. - *For the fitting injections anchor sleeves with net are recommended.* - Voor de montage wordt het gebruik van kunststof afwerkdoppen met gaas aangeraden.

Ausführbare Schiebetür-Lösungen: Frontale und seitliche Wandbefestigung
Possible sliding solutions: Sidewall fixing
Mogelijke oplossingen schuifdeuren: Voorzijde en zijdelingse wandbevestiging

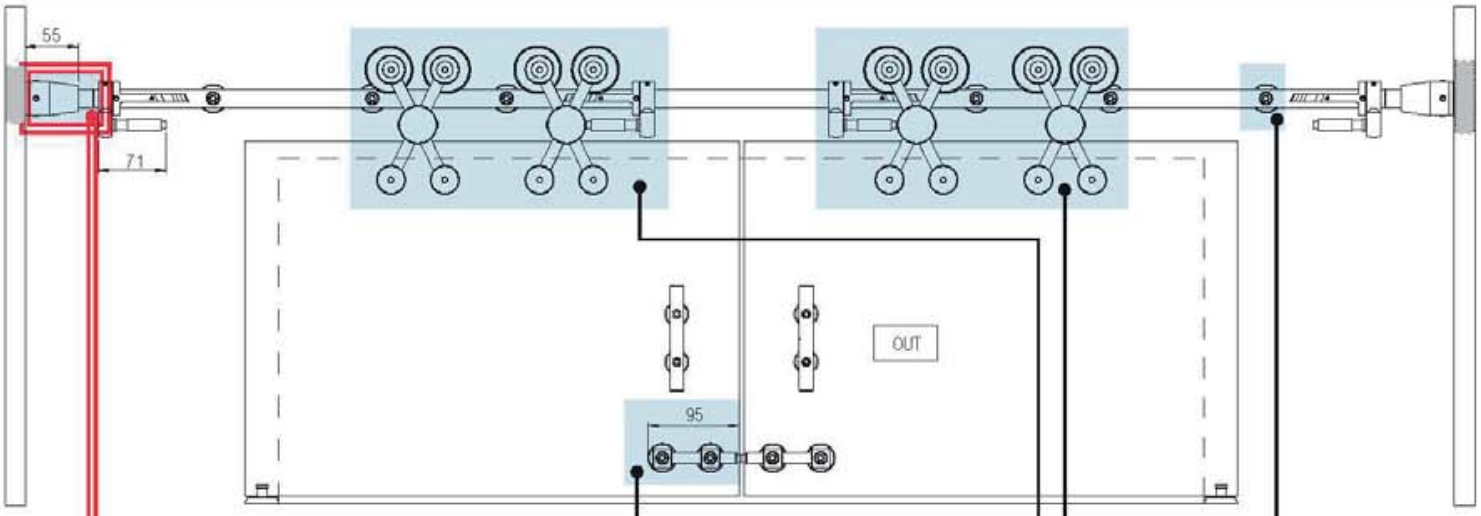

LAUFSCHIENE + SET MONTAGE MAUERWANDEN
TRACKS + SET WALLPLATES INSTALLATION
RAILS + BEVESTIGINGSTOEBEHOREN

Art. 7550 41 NS / NL
Laufschiene für seitliche Montage vorgebohrt 3 m
Predrilled track for side inst. 3 m
Rail met zijdelingse boorgaten 3 m. 5+2 boorgaten
+ Art. 7550 20 NS / NL
Montageset für Laufschiene 7500/41 3 m (2 seitliche+5 zentrale)
Wallplates inst. for track 7500/41 3 m (2 side plates+5 cenra)
Bevestigingstoebehoren wand max 3 m (2 zij- + 5 centrale steunen)
2 pcs
5 pcs

Art. 7550 42 NS / NL
Laufschiene für seitliche Montage vorgebohrt 4 m
Predrilled track for side inst. 4 m
Rail met zijdelingse boorgaten 4 m. 7+2 boorgaten
+ Art. 7550 24 NS / NL
Montageset für Laufschiene 7500/42 4 m (2 seitliche+7 zentrale)
Wallplates inst. for track 7500/42 4 m (2 side plates+7 cenra)
Bevestigingstoebehoren wand max 4 m (2 zij- + 7 centrale steunen)
2 pcs
7 pcs

STOPPER Zweiflügelig
STOPPER Double Door
REM Dubbele Vleugel

Art. 7550 32 NS / NL
Extra untere Stopper für 2 flügelige Türe Glastüre
Extra lower stopper for double door leaf glass
Onderrem voor enkele deur glas links/rechts

KIT **Einflügelig**
Single Door
Enkele Vleugel

Art. 7550 1 NS / NL
Laufwagen X-Typ Glas
Roller X type glass
Kit loopwagens glas 1 deur X

KIT **Zweiflügelig**
Double Door
Dubbele Vleugel

Art. 7550 29 NS / NL
ZZGL. Kit für zweiflügelige Glastür Typ X
X Shape glass double leaf door additional accessories kit
Bijkomende kit loopwagens vr dubbele glazen deur X type

DISTANZPLÄTTCHEN + SCHRAUBEN
SPACERS + SCREWS
AFSTANDSHOUDERS + SCHROEVEN

Art. 7500 25 + Art. 7500 26
Wanddistanzhalter 30x4 mm.
Spacers 30x4 mm.
Afstandshouders bevestigingen 30x4 mm.
1 pcs

Art. 7500 25 + Art. 7500 27
Wanddistanzhalter 30x4 mm.
Spacers 30x4 mm.
Afstandshouders bevestigingen 30x4 mm.
2 pcs

Art. 7500 25 + Art. 7500 28
Wanddistanzhalter 30x4 mm.
Spacers 30x4 mm.
Afstandshouders bevestigingen 30x4 mm.
3 pcs

LAUFSCHIENEN nach Maß zuschneidbar
TRACKS cut to custom size
RAILS op maat aan te passen

Art. 7550 7 NS / NL
Laufschiene nach Maß < 2 m vorgebohrt
Predrilled track cut to measure < 2 m
Rail op maat max 2 m.

Art. 7550 8 NS / NL
Laufschiene nach Maß < 3 m vorgebohrt
Predrilled track cut to measure < 3 m
Rail op maat max 3 m.

Art. 7550 44 NS / NL
Laufschiene nach Maß < 4 m vorgebohrt
Predrilled track cut to measure < 4 m
Rail op maat max 4 m.

Zur Befestigung werden Injektions-Ankerhülsen empfohlen. - *For the fitting injections anchor sleeves with net are recommended.* - Voor de montage wordt het gebruik van kunststof afwerkdoppen met gaas aangeraden.

Ausführbare Schiebetür-Lösungen: Deckenbefestigung
Possible sliding solutions: Ceiling fixing
Mogelijke oplossingen schuifdeuren: Plafondbevestiging

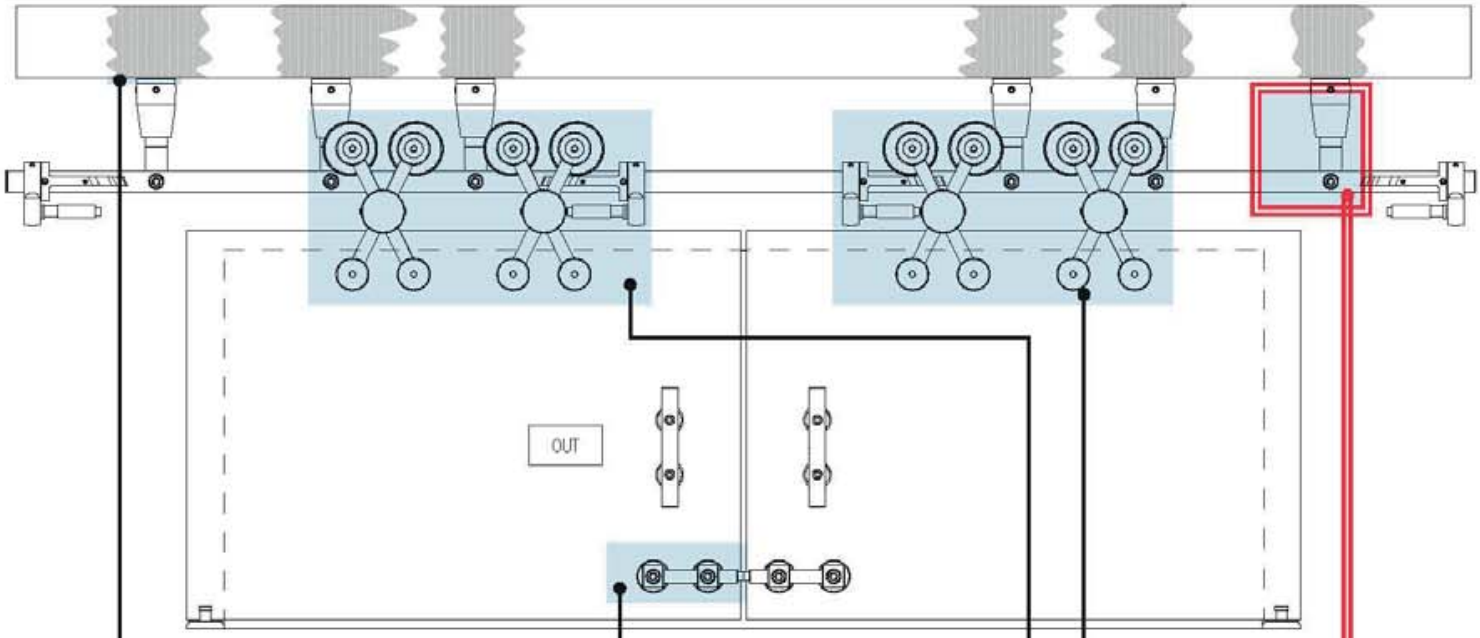

DISTANZPLÄTTCHEN + SCHRAUBEN
SPACERS + SCREWS
AFSTANDSHOUDERS + SCHROEVEN

Art. 7500 25 + Art. 7500 26
Wanddistanzhalter 30x4 mm.
Spacers 30x4 mm. 1 pcs
Afstandshouders bevestigingen 30x4 mm.

Art. 7500 25 + Art. 7500 27
Wanddistanzhalter 30x4 mm.
Spacers 30x4 mm. 2 pcs
Afstandshouders bevestigingen 30x4 mm.

Art. 7500 25 + Art. 7500 28
Wanddistanzhalter 30x4 mm.
Spacers 30x4 mm. 3 pcs
Afstandshouders bevestigingen 30x4 mm.

STOPPER Zweiflügelig
STOPPER Double Door
REM Dubbele Vleugel

Art. 7550 32 NS / NL
Extra untere Stopper für
2 flügelige Türe Glastüre
Extra lower stopper for
double door leaf glass
Onderrem voor enkele deur glas
links/rechts

KIT **Einflügelig**
Single Door
Enkele Vleugel

Art. 7550 1 NS / NL
Laufwagen X-Typ Glas
Roller X type glass
Kit loopwagens glas 1 deur X

KIT **Zweiflügelig**
Double Door
Dubbele Vleugel

Art. 7550 29 NS / NL
ZZGL. Kit für zweiflügelige Glastür Typ X
X Shape glass double leaf door additional accessories kit
Bijkomende kit loopwagens vr dubbele glazen deur X type

LAUFSCHIENE + SET MONTAGE MAUERWANDEN
TRACKS + SET WALLPLATES INSTALLATION
RAILS + BEVESTIGINGSTOEBEHOREN

Art. 7550 59 NS / NL
Laufschiene vorgebohrt 2,53 m
(6 Löcher)
Predrilled track 2,53 m
(6 holes)
Looprail 2,53 m. INOX 316 - voorgeboord
(6 gaten)
+ Art. 7550 47 NS / NL
Winkel für Dachmontage
Cealing wall plates installation
Aparte verticale plafondbevestiging 6 pcs

Art. 7550 5 NS / NL
Laufschiene vorgebohrt 3 m
(7 Löcher)
Predrilled track 3 m
(7 holes)
Looprail 3 m. INOX 316 - voorgeboord
(7 gaten)
+ Art. 7550 47 NS / NL
Winkel für Dachmontage
Cealing wall plates installation
Aparte verticale plafondbevestiging 7 pcs

Art. 7550 39 NS / NL
Laufschiene vorgebohrt 4 m
(9 Löcher)
Predrilled track 4 m
(9 holes)
Looprail 4 m. INOX 316 - voorgeboord
(9 gaten)
+ Art. 7550 47 NS / NL
Winkel für Dachmontage
Cealing wall plates installation
Aparte verticale plafondbevestiging 9 pcs

LAUFSCHIENEN nach Maß zuschneidbar
TRACKS cut to custom size
RAILS op maat aan te passen

Art. 7550 7 NS / NL
Laufschiene nach Maß < 2 m vorgebohrt
Predrilled track cut to measure < 2 m
Rail op maat max 2 m.

Art. 7550 8 NS / NL
Laufschiene nach Maß < 3 m vorgebohrt
Predrilled track cut to measure < 3 m
Rail op maat max 3 m.

Art. 7550 44 NS / NL
Laufschiene nach Maß < 4 m vorgebohrt
Predrilled track cut to measure < 4 m
Rail op maat max 4 m.

Ausführbare Schiebetür-Lösungen: Seitliche Wand- und Deckenbefestigung
Possible sliding solutions: Ceiling and sidewall fixing
Mogelijke oplossingen schuifdeuren: Plafond en zijdelingse bevestiging

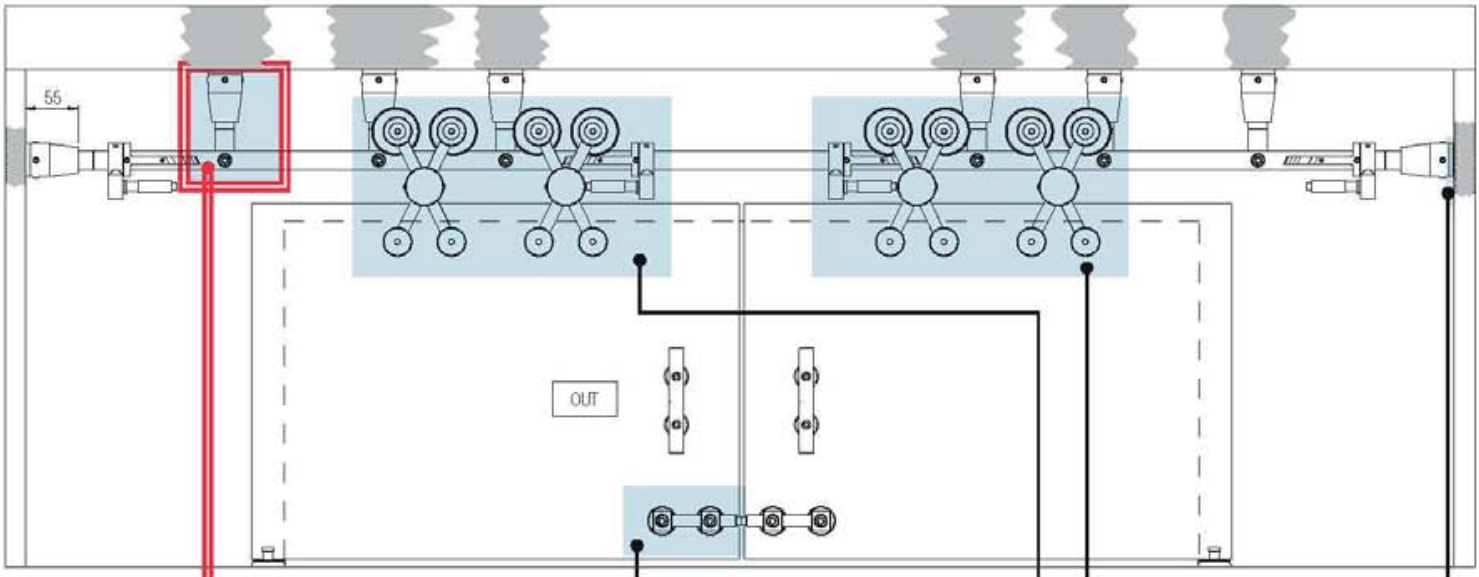

LAUFSCHIENE + SET MONTAGE MAUERWANDEN
TRACKS + SET WALLPLATES INSTALLATION
RAILS + BEVESTIGINGSTOEBEHOREN

Art. 7550 41 NS / NL
Laufschiene für seitliche
Montage vorgebohrt 3 m
Predrilled track for side inst.
3 m
Rail met zijdelingse boorgaten 3 m.
5+2 boorgaten
+ Art. 7550 48 NS / NL
Winkel für seitliche Montage
Side wall plates installation 2 pcs
Aparte buitenste wandbevestiging
+ Art. 7550 47 NS / NL
Winkel für Dachmontage
Cealing wall plates installation
Aparte verticale plafondbevestiging
5 pcs

Art. 7550 42 NS / NL
Laufschiene für seitliche
Montage vorgebohrt 4 m
Predrilled track for side inst.
4 m
Rail met zijdelingse boorgaten 4 m.
7+2 boorgaten
+ Art. 7550 48 NS / NL
Winkel für seitliche Montage
Side wall plates installation 2 pcs
Aparte buitenste wandbevestiging
+ Art. 7550 47 NS / NL
Winkel für Dachmontage
Cealing wall plates installation
Aparte verticale plafondbevestiging
7 pcs

STOPPER Zweiflügelig
STOPPER Double Door
REM Dubbele Vleugel

Art. 7550 32 NS / NL
Extra untere Stopper für
2 flügelige Türe Glastüre
Extra lower stopper for
double door leaf glass
Onderrem voor enkele deur glas
links/rechts

KIT **Einflügelig**
Single Door
Enkele Vleugel

Art. 7550 1 NS / NL
Laufwagen X-Typ Glas
Roller X type glass
Kit loopwagens glas 1 deur X

KIT **Zweiflügelig**
Double Door
Dubbele Vleugel

Art. 7550 29 NS / NL
ZZGL. Kit für zweiflügelige Glastür Typ X
X Shape glass double leaf door additional accessories kit
Bijkomende kit loopwagens vr dubbele glazen deur X type

DISTANZPLÄTTCHEN + SCHRAUBEN
SPACERS + SCREWS
AFSTANDSHOUDERS + SCHROEVEN

Art. 7500 25 + Art. 7500 26
Wanddistanzhalter 30x4 mm.
Spacers 30x4 mm. 1 pcs
Afstandshouders bevestigingen 30x4 mm.

Art. 7500 25 + Art. 7500 27
Wanddistanzhalter 30x4 mm.
Spacers 30x4 mm. 2 pcs
Afstandshouders bevestigingen 30x4 mm.

Art. 7500 25 + Art. 7500 28
Wanddistanzhalter 30x4 mm.
Spacers 30x4 mm. 3 pcs
Afstandshouders bevestigingen 30x4 mm.

LAUFSCHIENEN nach Maß zuschneidbar
TRACKS cut to custom size
RAILS op maat aan te passen

Art. 7550 7 NS / NL
Laufschiene nach Maß < 2 m vorgebohrt
Predrilled track cut to measure < 2 m
Rail op maat max 2 m.

Art. 7550 8 NS / NL
Laufschiene nach Maß < 3 m vorgebohrt
Predrilled track cut to measure < 3 m
Rail op maat max 3 m.

Art. 7550 44 NS / NL
Laufschiene nach Maß < 4 m vorgebohrt
Predrilled track cut to measure < 4 m
Rail op maat max 4 m.

Zur Befestigung werden Injektions-Ankerhülsen empfohlen. - *For the fitting injections anchor sleeves with net are recommended.* - Voor de montage wordt het gebruik van kunststof afwerkdoppen met gaas aangeraden.

Ausführbare Schiebetür-Lösungen: Frontale Glaswandbefestigung
Possible sliding solutions: Glass front wall fixing
Mogelijke oplossingen schuifdeuren: Voorzijde glaswandbevestiging

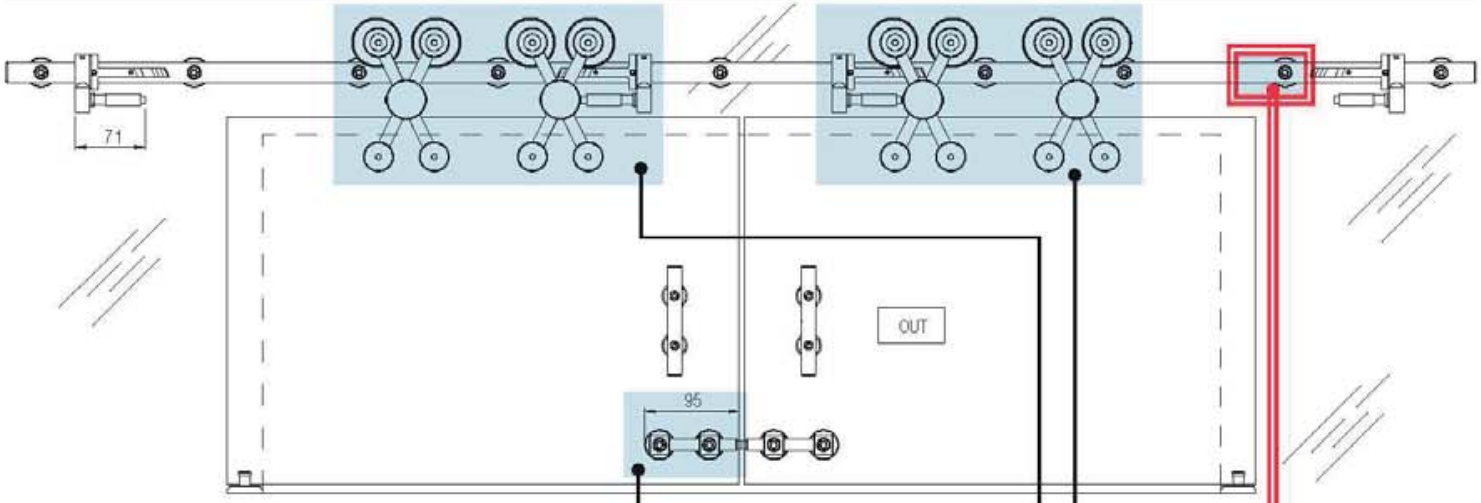

LAUFSCHIENEN nach Maß zuschneidbar
TRACKS cut to custom size
RAILS op maat aan te passen

Art. 7550 7 NS / NL
Laufschiene nach Maß < 2 m vorgebohrt
Predrilled track cut to measure < 2 m
Rail op maat max 2 m.

Art. 7550 8 NS / NL
Laufschiene nach Maß < 3 m vorgebohrt
Predrilled track cut to measure < 3 m
Rail op maat max 3 m.

Art. 7550 44 NS / NL
Laufschiene nach Maß < 4 m vorgebohrt
Predrilled track cut to measure < 4 m
Rail op maat max 4 m.

STOPPER Zweiflügelig
STOPPER Double Door
REM Dubbele Vleugel

Art. 7550 32 NS / NL
Extra untere Stopper für
2 flügelige Türe Glastüre
Extra lower stopper for
double door leaf glass
Onderrem voor enkele deur glas
links/rechts

KIT **Einflügelig**
Single Door
Enkele Vleugel

Art. 7550 1 NS / NL
Laufwagen X-Typ Glas
Roller X type glass
Kit loopwagens glas 1 deur X

KIT **Zweiflügelig**
Double Door
Dubbele Vleugel

Art. 7550 29 NS / NL
ZZGL. Kit für zweiflügelige Glastür Typ X
X Shape glass double leaf door additional accessories kit
Bijkomende kit loopwagens vr dubbele glazen deur X type

LAUFSCHIENE + SET MONTAGE MAUERWÄNDEN
TRACKS + SET WALLPLATES INSTALLATION
RAILS + BEVESTIGINGSTOEBEHOREN

Art. 7550 59 NS / NL
Laufschiene vorgebohrt 2,53 m
(6 Löcher)
Predrilled track 2,53 m
(6 holes)
Looprail 2,53 m. INOX 316 - voorgeboord
(6 gaten)
+ Art. 7550 54 NS / NL
Montageset Glaswände (6 Stk. für
Laufschiene 2,33-2,53 m)
Set wallplates installation glaswalls
(6 pcs. - track 2,33-2,53 m)
Bevestigingstoebehoren glaswand
6 boorgaten 2,33-2,53 m.

Art. 7550 5 NS / NL
Laufschiene vorgebohrt 3 m
(7 Löcher)
Predrilled track 3 m
(7 holes)
Looprail 3 m. INOX 316 - voorgeboord
(7 gaten)
+ Art. 7550 22 NS / NL
Montageset Glaswände (7 Stk. für
Laufschiene 3 m)
Set wallplates installation glasswalls
(7 pcs. - track 3 m)
Bevestigingstoebehoren glaswand
7 boorgaten 3 m.

Art. 7550 39 NS / NL
Laufschiene vorgebohrt 4 m
(9 Löcher)
Predrilled track 4 m
(9 holes)
Looprail 4 m. INOX 316 - voorgeboord
(9 gaten)
+ Art. 7550 23 NS / NL
Montageset Glaswände (9 Stk. für
Laufschiene 4 m)
Set wallplates installation glasswalls
(9 pcs. - track 4 m)
Bevestigingstoebehoren glaswand
9 boorgaten 4 m.

Ausführbare Schiebetür-Lösungen: Frontale und seitliche Glaswandbefestigung
Possible sliding solutions: Glass front and sidewall fixing
Mogelijke oplossingen schuifdeuren: Voorzijde- en zijdelingse glaswandbevestiging

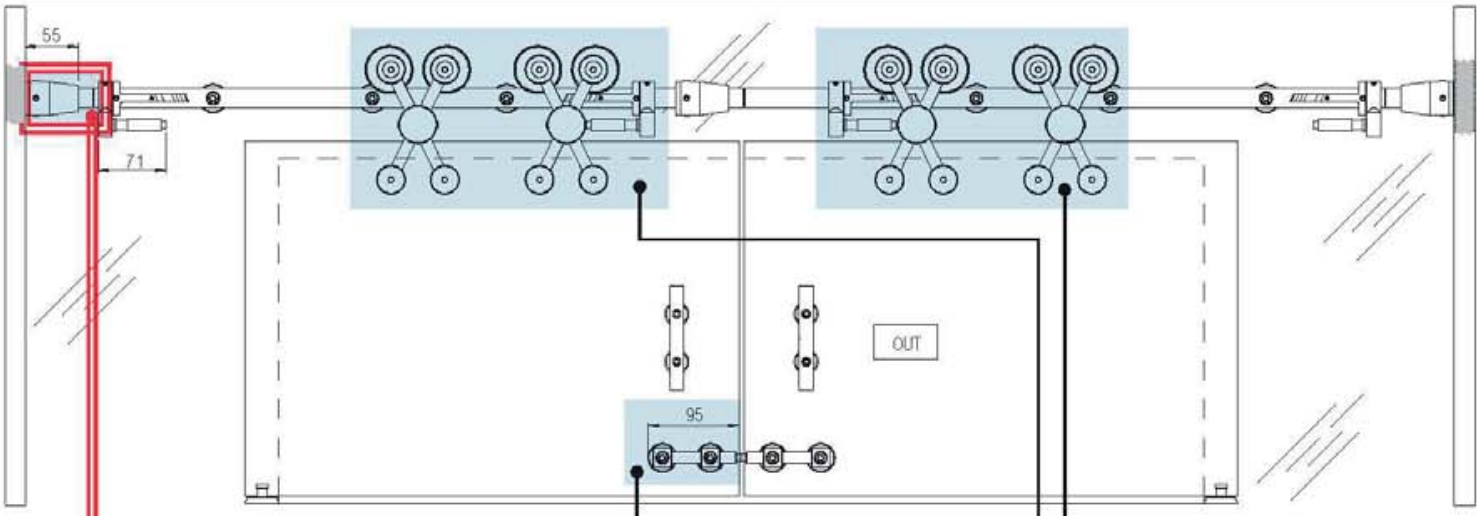

LAUFSCHIENE + SET MONTAGE MAUERWÄNDEN
TRACKS + SET WALLPLATES INSTALLATION
RAILS + BEVESTIGINGSTOEBEHOREN

Art. 7550 41 NS / NL
Laufschiene für seitliche Montage vorgebohrt 3 m
Predrilled track for side inst. 3 m
Rail met zijdelingse boorgaten 3 m. 5+2 boorgaten
+ Art. 7550 48 NS / NL
Winkel für seitliche Montage
Side wall plates installation
2 pcs
Aparte buitenste wandbevestiging
+ Art. 7550 6 NS / NL
Montageset Glaswände (5 Stk. für Laufschiene 2-2,13 m)
Set wallplates installation glasswalls (5 pcs. - track 2-2,13 m)
Bevestigingstoebehoren glaswand 5 boorgaten 2,13 m.

Art. 7550 42 NS / NL
Laufschiene für seitliche Montage vorgebohrt 4 m
Predrilled track for side inst. 4 m
Rail met zijdelingse boorgaten 4 m. 7+2 boorgaten
+ Art. 7550 48 NS / NL
Winkel für seitliche Montage
Side wall plates installation
2 pcs
Aparte buitenste wandbevestiging
+ Art. 7550 22 NS / NL
Montageset Glaswände (7 Stk. für Laufschiene 3 m)
Set wallplates installation glasswalls (7 pcs. - track 3 m)
Bevestigingstoebehoren glaswand 7 boorgaten 3 m.

STOPPER Zweiflügelig
STOPPER Double Door
REM Dubbele Vleugel

Art. 7550 32 NS / NL
Extra untere Stopper für 2 flügelige Türe Glastüre
Extra lower stopper for double door leaf glass
Onderrem voor enkele deur glas links/rechts

KIT **Einflügelig**
Single Door
Enkele Vleugel

Art. 7550 1 NS / NL
Laufwagen X-Typ Glas
Roller X type glass
Kit loopwagens glas 1 deur X

KIT **Zweiflügelig**
Double Door
Dubbele Vleugel

Art. 7550 29 NS / NL
ZZGL. Kit für zweiflügelige Glastür Typ X
X Shape glass double leaf door additional accessories kit
Bijkomende kit loopwagens vr dubbele glazen deur X type

LAUFSCHIENEN nach Maß zuschneidbar
TRACKS cut to custom size
RAILS op maat aan te passen

Art. 7550 7 NS / NL
Laufschiene nach Maß < 2 m vorgebohrt
Predrilled track cut to measure < 2 m
Rail op maat max 2 m.

Art. 7550 8 NS / NL
Laufschiene nach Maß < 3 m vorgebohrt
Predrilled track cut to measure < 3 m
Rail op maat max 3 m.

Art. 7550 44 NS / NL
Laufschiene nach Maß < 4 m vorgebohrt
Predrilled track cut to measure < 4 m
Rail op maat max 4 m.

Zur Befestigung werden Injektions-Ankerhülsen empfohlen. - *For the fitting injections anchor sleeves with net are recommended.* - Voor de montage wordt het gebruik van kunststof afwerkdoppen met gaas aangeraden.

EXTeRUS

(D) Schiebetür-Beschlag, sichtbar, für Holztüren - Zinkdruckguss
(GB) *Sliding system for wooden doors - Zamak*
(NL) Schuifdeursysteem in zicht voor houten deuren - Zama

SYSTEM	Laufsystem *Sliding system* Type schuifgeleiding	Charakteristik *Characteristics* Technische Omschrijving	Tür *Door* Aantal vleugels	*Capacity* *Capacidad* Draagkracht	Seite *Page* Pagina
7550	Oben laufend *Superior* Bovenlopend	Schiebetürsystem *Sliding* Schuifdeursysteem	1-2	150 kg	206

KRONA KOBLENZ

SYSTEM EXTERUS

Schiebetür-Beschlag, sichtbar, für Holztüren - Einflügelig
Sliding system for wooden doors - Single Door
Schuifdeursysteem in zicht voor houten deuren - Enkele Vleugel

Patentiert
Patented
Gepatenteerd

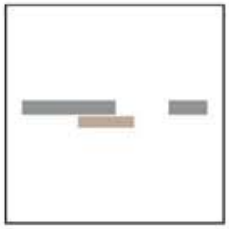

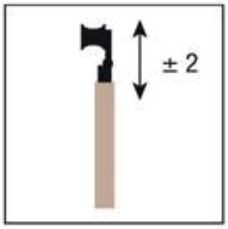

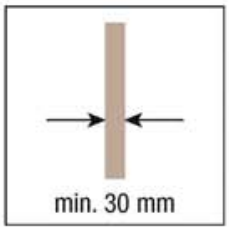

KIT Art. 7550 4 NS

Laufwagen V-Typ Holz Nickel matt *Roller V type wood* *satin nickel* Loopwagen voor houten deur V nickel mat	2 pcs
Stopper links Holz Nickel matt *Upper stopper left wood door* *satin nickel* Rem voor enkele houten deur links nickel mat	1 pcs
Stopper rechts Holz Nickel matt *Upper stopper right wood door* *satin nickel* Rem voor enkele houten deur rechts nickel mat	1 pcs
Untere Holzführung Nickel matt *Lower wood guide* *satin nickel* Ondergeleiding hout nickel mat	1 pcs
Türstopper RE *Doorstopper RH* Deurstopper rechts	1 pcs
Türstopper LI *Doorstopper LH* Deurstopper links	1 pcs

KIT Art. 7550 4 NL

Laufwagen V-Typ Holz Nickel Poliert *Roller V type wood* *polished nickel* Loopwagen voor houten deur V gepolijst nikkel	2 pcs
Stopper links Holz Nickel Poliert *Upper stopper left wood door* *polished nickel* Rem voor enkele houten deur links gepolijst nikkel	1 pcs
Stopper rechts Holz Nickel Poliert *Upper stopper right wood door* *polished nickel* Rem voor enkele houten deur rechts gepolijst nikkel	1 pcs
Untere Holzführung Nickel Poliert *Lower wood guide* *polished nickel* Ondergeleiding hout gepolijst nikkel	1 pcs
Türstopper RE *Doorstopper RH* Deurstopper rechts	1 pcs
Türstopper LI *Doorstopper LH* Deurstopper links	1 pcs

***Ersatzteile - *Spare parts - *Reserveonderdelen**

Art. 7550 13 NS Untere Holzführung Nickel matt *Lower glass guide satin nickel* Ondergeleiding hout nickel mat	1 pcs
Art. 7550 13 NL Untere Holzführung Nickel Poliert *Lower glass guide polished nickel* Ondergeleiding hout gepolijst nikkel	1 pcs

*Die Artikel in der Tabelle "Ersatzteile" können **nur** in den angegebenen Mengen bestellt werden.
The articles in the table "Spare parts" are to be **only ordered in the indicated quantities.*
*Artikelen in de tabel "reserve onderdelen" kunnen **alleen** besteld worden in de aangegeven hoeveelheden.

EXTERUS : Komponenten aus Zinkdruckguss. - *Zama components.* - Alle onderdelen in Zama.

Ausführbare Schiebetür-Lösungen: Frontale Wandbefestigung
Possible sliding solutions: Front wall fixing
Mogelijke oplossingen schuifdeuren: Voorzijde wandbevestiging

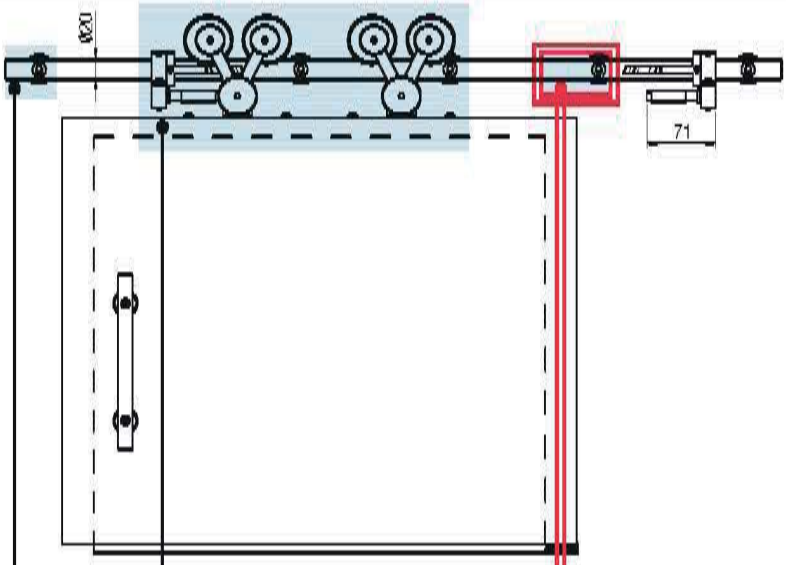

DISTANZPLÄTTCHEN + SCHRAUBEN
SPACERS + SCREWS
AFSTANDSHOUDERS + SCHROEVEN

Art. 7500 25 + Art. 7500 26
Wanddistanzhalter 30x4 mm.
Spacers 30x4 mm.
Afstandshouders bevestigingen 30x4 mm.

Art. 7500 76 + Art. 7500 27
Wanddistanzhalter 30x16,75 mm.
Spacers 30x16,75 mm.
Afstandshouders bevestigingen 30x16,75 mm.

Art. 7500 75 + Art. 7500 28
Wanddistanzhalter 30x22,75 mm.
Spacers 30x22,75 mm.
Afstandshouders bevestigingen 30x22,75 mm.

LAUFSCHIENEN nach Maß zuschneidbar
TRACKS cut to custom size
RAILS op maat aan te passen

Art. 7550 7 NS / NL
Laufschiene nach Maß < 2 m vorgebohrt
Predrilled track cut to measure < 2 m
Rail op maat max 2 m.

Art. 7550 8 NS / NL
Laufschiene nach Maß < 3 m vorgebohrt
Predrilled track cut to measure < 3 m
Rail op maat max 3 m.

Art. 7550 44 NS / NL
Laufschiene nach Maß < 4 m vorgebohrt
Predrilled track cut to measure < 4 m
Rail op maat max 4 m.

KIT
Einflügelig
Single Door
Enkele Vleugel

Art. 7550 4 NS / NL
Kit für einflügelige Holztür Typ V
V Shape wood single leaf door accessories kit
Kit loopwagens hout 1 deur V

LAUFSCHIENE + SET MONTAGE MAUERWÄNDEN
TRACKS + SET WALLPLATES INSTALLATION
RAILS + BEVESTIGINGSTOEBEHOREN

Art. 7550 55 NS / NL
Laufschiene vorgebohrt 1,53 m
(4 Löcher)
Predrilled track 1,53 m
(4 holes)
Looprail 1,53 m. INOX 316 - voorgeboord
(4 gaten)
+ Art. 7550 51 NS / NL
Montageset Mauerwände
(4 Stk. für Laufschiene 1,53 m)
Set wallplates installation brickwalls
(4 pcs. - track 1,53 m)
Bevestigingstoebehoren gewone wand
4 boorgaten 1,53 m.

Art. 7550 58 NS / NL
Laufschiene vorgebohrt 2,33 m
(6 Löcher)
Predrilled track 2,33 m
(6 holes)
Looprail 2,33 m. INOX 316 - voorgeboord
(6 gaten)
+ Art. 7550 52 NS / NL
Montageset Mauerwände (6 Stk. für Laufschiene 2,33-2,53 m)
Set wallplates installation brickwalls
(6 pcs. - track 2,33-2,53 m)
Bevestigingstoebehoren gewone wand
6 boorgaten 2,33-2,53 m.

Art. 7550 56 NS / NL
Laufschiene vorgebohrt 1,73 m
(5 Löcher)
Predrilled track 1,73 m
(5 holes)
Looprail 1,73 m. INOX 316 - voorgeboord
(5 gaten)
+ Art. 7550 2 NS / NL
Montageset Mauerwände
(5 Stk. für Laufschiene 2-2,13 m)
Set wallplates installation brickwalls
(5 pcs. - track 2-2,13 m)
Bevestigingstoebehoren gewone wand
5 boorgaten 2,13 m.

Art. 7550 59 NS / NL
Laufschiene vorgebohrt 2,53 m
(6 Löcher)
Predrilled track 2,53 m
(6 holes)
Looprail 2,53 m. INOX 316 - voorgeboord
(6 gaten)
+ Art. 7550 52 NS / NL
Montageset Mauerwände (6 Stk. für Laufschiene 2,33-2,53 m)
Set wallplates installation brickwalls
(6 pcs. - track 2,33-2,53 m)
Bevestigingstoebehoren gewone wand
6 boorgaten 2,33-2,53 m.

Art. 7550 3 NS / NL
Laufschiene vorgebohrt 2 m
(5 Löcher)
Predrilled track 2 m
(5 holes)
Looprail 2 m. INOX 316 - voorgeboord
(5 gaten)
+ Art. 7550 2 NS / NL
Montageset Mauerwände
(5 Stk. für Laufschiene 2-2,13 m)
Set wallplates installation brickwalls
(5 pcs. - track 2-2,13 m)
Bevestigingstoebehoren gewone wand
5 boorgaten 2,13 m.

Art. 7550 5 NS / NL
Laufschiene vorgebohrt 3 m
(7 Löcher)
Predrilled track 3 m
(7 holes)
Looprail 3 m. INOX 316 - voorgeboord
(7 gaten)
+ Art. 7550 17 NS / NL
Montageset Mauerwände (7 Stk. für Laufschiene 3 m)
Set wallplates installation brickwalls
(7 pcs. - track 3 m)
Bevestigingstoebehoren gewone wand
7 boorgaten 3 m.

Art. 7550 57 NS / NL
Laufschiene vorgebohrt 2,13 m
(5 Löcher)
Predrilled track 2,13 m
(5 holes)
Looprail 2,13 m. INOX 316 - voorgeboord
(5 gaten)
+ Art. 7550 2 NS / NL
Montageset Mauerwände
(5 Stk. für Laufschiene 2-2,13 m)
Set wallplates installation brickwalls
(5 pcs. - track 2-2,13 m) nlq. sat.
Bevestigingstoebehoren gewone wand
5 boorgaten 2,13 m.

Art. 7550 39 NS / NL
Laufschiene vorgebohrt 4 m
(9 Löcher)
Predrilled track 4 m
(9 holes)
Looprail 4 m. INOX 316 - voorgeboord
(9 gaten)
+ Art. 7550 18 NS / NL
Montageset Mauerwände (9 Stk. für Laufschiene 4 m)
Set wallplates installation brickwalls
(9 pcs. - track 4 m)
Bevestigingstoebehoren gewone wand
9 boorgaten 4 m.

Zur Befestigung werden Injektions-Ankerhülsen empfohlen. - *For the fitting injections anchor sleeves with net are recommended.* - Voor de montage wordt het gebruik van kunststof afwerkdoppen met gaas aangeraden.

Ausführbare Schiebetür-Lösungen: Frontale und seitliche Wandbefestigung
Possible sliding solutions: Sidewall fixing
Mogelijke oplossingen schuifdeuren: Voorzijde en zijdelingse wandbevestiging

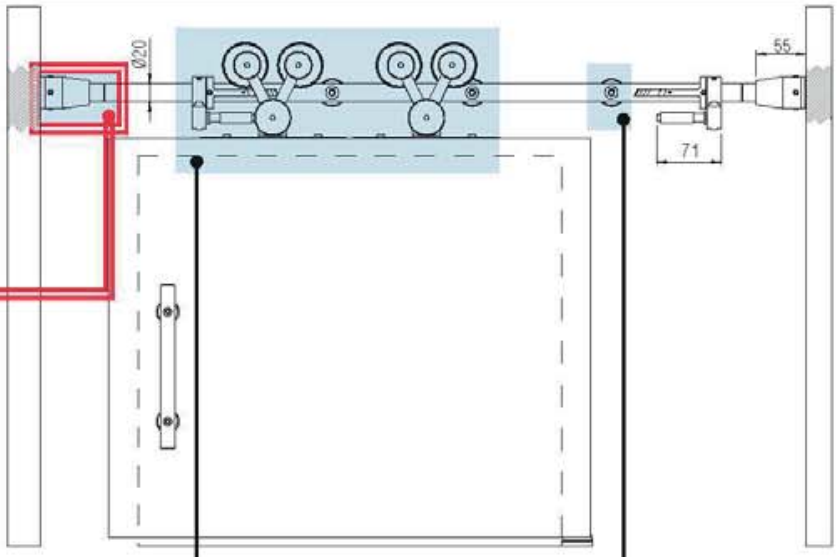

LAUFSCHIENE + SET MONTAGE MAUERWANDEN
TRACKS + SET WALLPLATES INSTALLATION
RAILS + BEVESTIGINGSTOEBEHOREN

Art. 7550 40 NS / NL
Laufschiene für seitliche Montage vorgebohrt 2 m
Predrilled track for side inst. 2 m
Rail met zijdelingse boorgaten 2 m. 3+2 boorgaten
+ Art. 7550 19 NS / NL
Montageset für Laufschiene 7500/40 2 m (2 seitliche+3 zentrale)
Wallplates inst. for track 7500/40 2 m (2 side plates+3 cenral)
Bevestigingstoebehoren wand max 2 m (2 zij- + 3 centrale steunen)
2 pcs
3 pcs

Art. 7550 41 NS / NL
Laufschiene für seitliche Montage vorgebohrt 3 m
Predrilled track for side inst. 3 m
Rail met zijdelingse boorgaten 3 m. 5+2 boorgaten
+ Art. 7550 20 NS / NL
Montageset für Laufschiene 7500/41 3 m (2 seitliche+5 zentrale)
Wallplates inst. for track 7500/41 3 m (2 side plates+5 cenral)
Bevestigingstoebehoren wand max 3 m (2 zij- + 5 centrale steunen)
2 pcs
5 pcs

Art. 7550 42 NS / NL
Laufschiene für seitliche Montage vorgebohrt 4 m
Predrilled track for side inst. 4 m
Rail met zijdelingse boorgaten 4 m. 7+2 boorgaten
+ Art. 7550 24 NS / NL
Montageset für Laufschiene 7500/42 4 m (2 seitliche+7 zentrale)
Wallplates inst. for track 7500/42 4 m (2 side plates+7 cenral)
Bevestigingstoebehoren wand max 4 m (2 zij- + 7 centrale steunen)
2 pcs
7 pcs

KIT **Einflügelig**
Single Door
Enkele Vleugel

Art. 7550 4 NS / NL
Kit für einflügelige Holztür Typ V
V Shape wood single leaf door accessories kit
Kit loopwagens hout 1 deur V

DISTANZPLÄTTCHEN + SCHRAUBEN
SPACERS + SCREWS
AFSTANDSHOUDERS + SCHROEVEN

Art. 7500 25 + Art. 7500 26
Wanddistanzhalter 30x4 mm.
Spacers 30x4 mm.
Afstandshouders bevestigingen 30x4 mm.

Art. 7500 76 + Art. 7500 27
Wanddistanzhalter 30x16,75 mm.
Spacers 30x16,75 mm.
Afstandshouders bevestigingen 30x16,75 mm.

Art. 7500 75 + Art. 7500 28
Wanddistanzhalter 30x22,75 mm.
Spacers 30x22,75 mm.
Afstandshouders bevestigingen 30x22,75 mm.

LAUFSCHIENEN nach Maß zuschneidbar
TRACKS cut to custom size
RAILS op maat aan te passen

Art. 7550 7 NS / NL
Laufschiene nach Maß < 2 m vorgebohrt
Predrilled track cut to measure < 2 m
Rail op maat max 2 m.

Art. 7550 8 NS / NL
Laufschiene nach Maß < 3 m vorgebohrt
Predrilled track cut to measure < 3 m
Rail op maat max 3 m.

Art. 7550 44 NS / NL
Laufschiene nach Maß < 4 m vorgebohrt
Predrilled track cut to measure < 4 m
Rail op maat max 4 m.

Zur Befestigung werden Injektions-Ankerhülsen empfohlen. - *For the fitting injections anchor sleeves with net are recommended.* - Voor de montage wordt het gebruik van kunststof afwerkdoppen met gaas aangeraden.

Ausführbare Schiebetür-Lösungen: Deckenbefestigung
Possible sliding solutions: Ceiling fixing
Mogelijke oplossingen schuifdeuren: Plafondbevestiging

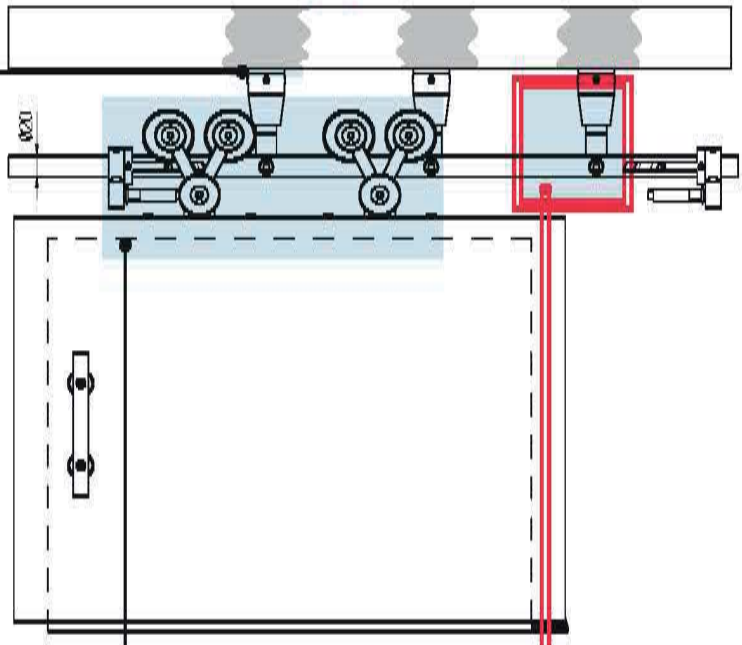

DISTANZPLÄTTCHEN + SCHRAUBEN
SPACERS + SCREWS
AFSTANDSHOUDERS + SCHROEVEN

Art. 7500 25 + Art. 7500 26
Wanddistanzhalter 30x4 mm.
Spacers 30x4 mm.
Afstandshouders bevestigingen 30x4 mm.

Art. 7500 76 + Art. 7500 27
Wanddistanzhalter 30x16,75 mm.
Spacers 30x16,75 mm.
Afstandshouders bevestigingen 30x16,75 mm.

Art. 7500 75 + Art. 7500 28
Wanddistanzhalter 30x22,75 mm.
Spacers 30x22,75 mm.
Afstandshouders bevestigingen 30x22,75 mm.

KIT Einflügelig / *Single Door* / Enkele Vleugel

Art. 7550 4 NS / NL
Kit für einflügelige Holztür Typ V
V Shape wood single leaf door accessories kit
Kit loopwagens hout 1 deur V

LAUFSCHIENEN nach Maß zuschneidbar
TRACKS cut to custom size
RAILS op maat aan te passen

Art. 7550 7 NS / NL
Laufschiene nach Maß < 2 m vorgebohrt
Predrilled track cut to measure < 2 m
Rail op maat max 2 m.

Art. 7550 8 NS / NL
Laufschiene nach Maß < 3 m vorgebohrt
Predrilled track cut to measure < 3 m
Rail op maat max 3 m.

Art. 7550 44 NS / NL
Laufschiene nach Maß < 4 m vorgebohrt
Predrilled track cut to measure < 4 m
Rail op maat max 4 m.

LAUFSCHIENE + SET MONTAGE MAUERWÄNDEN
TRACKS + SET WALLPLATES INSTALLATION
RAILS + BEVESTIGINGSTOEBEHOREN

Art. 7550 55 NS / NL
Laufschiene vorgebohrt 1,53 m
(4 Löcher)
Predrilled track 1,53 m
(4 holes)
Looprail 1,53 m. INOX 316 - voorgeboord
(4 gaten)
+ Art. 7550 47 NS / NL
Winkel für Dachmontage
Ceiling wall plates installation
Aparte verticale plafondbevestiging
4 pcs

Art. 7550 56 NS / NL
Laufschiene vorgebohrt 1,73 m
(5 Löcher)
Predrilled track 1,73 m
(5 holes)
Looprail 1,73 m. INOX 316 - voorgeboord
(5 gaten)
+ Art. 7550 47 NS / NL
Winkel für Dachmontage
Ceiling wall plates installation
Aparte verticale plafondbevestiging
5 pcs

Art. 7550 3 NS / NL
Laufschiene vorgebohrt 2 m
(5 Löcher)
Predrilled track 2 m
(5 holes)
Looprail 2 m. INOX 316 - voorgeboord
(5 gaten)
+ Art. 7550 47 NS / NL
Winkel für Dachmontage
Ceiling wall plates installation
Aparte verticale plafondbevestiging
5 pcs

Art. 7550 57 NS / NL
Laufschiene vorgebohrt 2,13 m
(5 Löcher)
Predrilled track 2,13 m
(5 holes)
Looprail 2,13 m. INOX 316 - voorgeboord
(5 gaten)
+ Art. 7550 47 NS / NL
Winkel für Dachmontage
Ceiling wall plates installation
Aparte verticale plafondbevestiging
5 pcs

Art. 7550 58 NS / NL
Laufschiene vorgebohrt 2,33 m
(6 Löcher)
Predrilled track 2,33 m
(6 holes)
Looprail 2,33 m. INOX 316 - voorgeboord
(6 gaten)
+ Art. 7550 47 NS / NL
Winkel für Dachmontage
Ceiling wall plates installation
Aparte verticale plafondbevestiging
6 pcs

Art. 7550 59 NS / NL
Laufschiene vorgebohrt 2,53 m
(6 Löcher)
Predrilled track 2,53 m
(6 holes)
Looprail 2,53 m. INOX 316 - voorgeboord
(6 gaten)
+ Art. 7550 47 NS / NL
Winkel für Dachmontage
Ceiling wall plates installation
Aparte verticale plafondbevestiging
6 pcs

Art. 7550 5 NS / NL
Laufschiene vorgebohrt 3 m
(7 Löcher)
Predrilled track 3 m
(7 holes)
Looprail 3 m. INOX 316 - voorgeboord
(7 gaten)
+ Art. 7550 47 NS / NL
Winkel für Dachmontage
Ceiling wall plates installation
Aparte verticale plafondbevestiging
7 pcs

Art. 7550 39 NS / NL
Laufschiene vorgebohrt 4 m
(9 Löcher)
Predrilled track 4 m
(9 holes)
Looprail 4 m. INOX 316 - voorgeboord
(9 gaten)
+ Art. 7550 47 NS / NL
Winkel für Dachmontage
Ceiling wall plates installation
Aparte verticale plafondbevestiging
9 pcs

Zur Befestigung werden Injektions-Ankerhülsen empfohlen. - *For the fitting injections anchor sleeves with net are recommended.* - Voor de montage wordt het gebruik van kunststof afwerkdoppen met gaas aangeraden.

Ausführbare Schiebetür-Lösungen: Seitliche Wand- und Deckenbefestigung
Possible sliding solutions: Ceiling and sidewall fixing
Mogelijke oplossingen schuifdeuren: Plafond en zijdelingse bevestiging

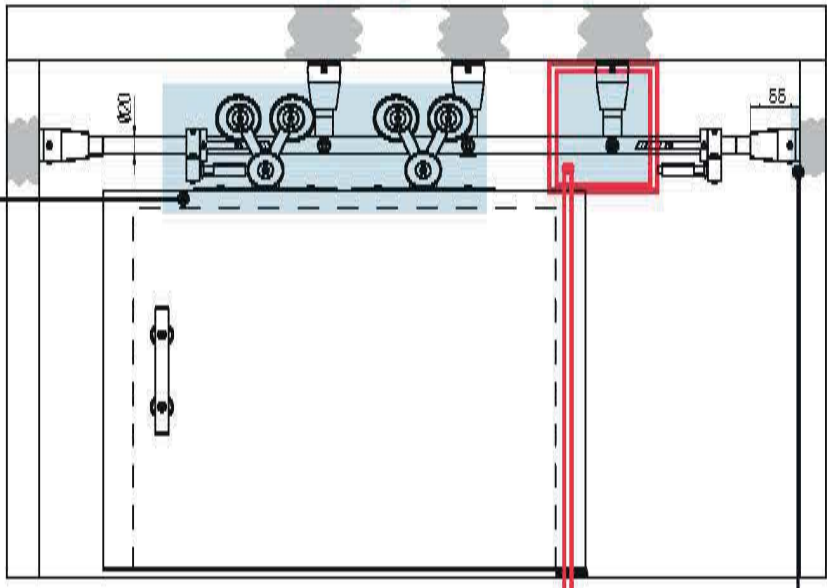

KIT **Einflügelig** / *Single Door* / Enkele Vleugel

Art. 7550 4 NS / NL
Kit für einflügelige Holztür Typ V
V Shape wood single leaf door accessories kit
Kit loopwagens hout 1 deur V

LAUFSCHIENE + SET MONTAGE MAUERWANDEN
TRACKS + SET WALLPLATES INSTALLATION
RAILS + BEVESTIGINGSTOEBEHOREN

Art. 7550 40 NS / NL
Laufschiene für seitliche Montage vorgebohrt 2 m
Predrilled track for side inst. 2 m
Rail met zijdelingse boorgaten 2 m. 3+2 boorgaten
+ Art. 7550 48 NS / NL
Winkel für seitliche Montage
Side wall plates installation
Aparte buitenste wandbevestiging
+ Art. 7550 47 NS / NL
Winkel für Dachmontage
Ceiling wall plates installation
Aparte verticale plafondbevestiging
2 pcs
3 pcs

Art. 7550 41 NS / NL
Laufschiene für seitliche Montage vorgebohrt 3 m
Predrilled track for side inst. 3 m
Rail met zijdelingse boorgaten 3 m. 5+2 boorgaten
+ Art. 7550 48 NS / NL
Winkel für seitliche Montage
Side wall plates installation
Aparte buitenste wandbevestiging
+ Art. 7550 47 NS / NL
Winkel für Dachmontage
Ceiling wall plates installation
Aparte verticale plafondbevestiging
2 pcs
5 pcs

Art. 7550 42 NS / NL
Laufschiene für seitliche Montage vorgebohrt 4 m
Predrilled track for side inst. 4 m
Rail met zijdelingse boorgaten 4 m. 7+2 boorgaten
+ Art. 7550 48 NS / NL
Winkel für seitliche Montage
Side wall plates installation
Aparte buitenste wandbevestiging
+ Art. 7550 47 NS / NL
Winkel für Dachmontage
Ceiling wall plates installation
Aparte verticale plafondbevestiging
2 pcs
7 pcs

DISTANZPLÄTTCHEN + SCHRAUBEN
SPACERS + SCREWS
AFSTANDSHOUDERS + SCHROEVEN

Art. 7500 25 + Art. 7500 26
Wanddistanzhalter 30x4 mm.
Spacers 30x4 mm.
Afstandshouders bevestigingen 30x4 mm.

Art. 7500 76 + Art. 7500 27
Wanddistanzhalter 30x16,75 mm.
Spacers 30x16,75 mm.
Afstandshouders bevestigingen 30x16,75 mm.

Art. 7500 75 + Art. 7500 28
Wanddistanzhalter 30x22,75 mm.
Spacers 30x22,75 mm.
Afstandshouders bevestigingen 30x22,75 mm.

LAUFSCHIENEN nach Maß zuschneidbar
TRACKS cut to custom size
RAILS op maat aan te passen

Art. 7550 7 NS / NL
Laufschiene nach Maß < 2 m vorgebohrt
Predrilled track cut to measure < 2 m
Rail op maat max 2 m.

Art. 7550 8 NS / NL
Laufschiene nach Maß < 3 m vorgebohrt
Predrilled track cut to measure < 3 m
Rail op maat max 3 m.

Art. 7550 44 NS / NL
Laufschiene nach Maß < 4 m vorgebohrt
Predrilled track cut to measure < 4 m
Rail op maat max 4 m.

Zur Befestigung werden Injektions-Ankerhülsen empfohlen. - *For the fitting injections anchor sleeves with net are recommended.* - Voor de montage wordt het gebruik van kunststof afwerkdoppen met gaas aangeraden.

Ausführbare Schiebetür-Lösungen: Frontale Glaswandbefestigung
Possible sliding solutions: Glass front wall fixing
Mogelijke oplossingen schuifdeuren: Voorzijde glaswandbevestiging

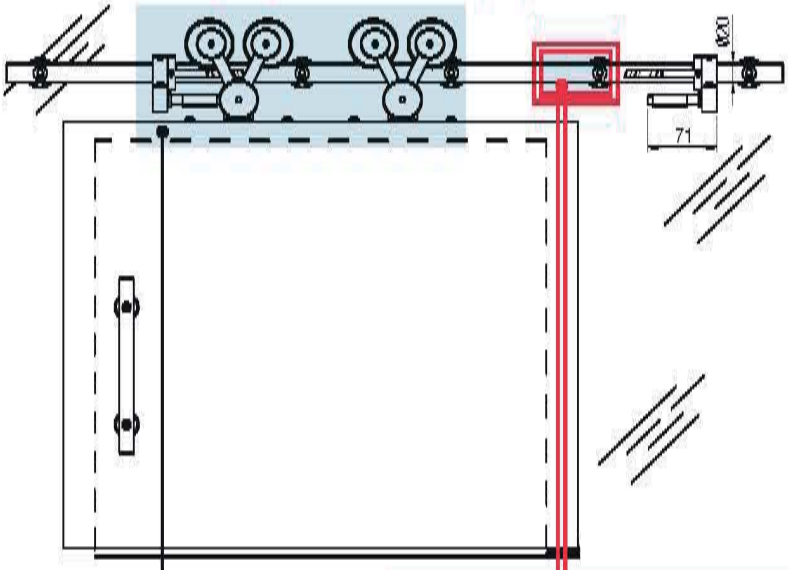

LAUFSCHIENEN nach Maß zuschneidbar
TRACKS cut to custom size
RAILS op maat aan te passen

Art. 7550 7 NS / NL
Laufschiene nach Maß < 2 m vorgebohrt
Predrilled track cut to measure < 2 m
Rail op maat max 2 m.

Art. 7550 8 NS / NL
Laufschiene nach Maß < 3 m vorgebohrt
Predrilled track cut to measure < 3 m
Rail op maat max 3 m.

Art. 7550 44 NS / NL
Laufschiene nach Maß < 4 m vorgebohrt
Predrilled track cut to measure < 4 m
Rail op maat max 4 m.

KIT
Einflügelig
Single Door
Enkele Vleugel

Art. 7550 4 NS / NL
Kit für einflügelige Holztür Typ V
V Shape wood single leaf door accessories kit
Kit loopwagens hout 1 deur V

LAUFSCHIENE + SET MONTAGE MAUERWÄNDEN
TRACKS + SET WALLPLATES INSTALLATION
RAILS + BEVESTIGINGSTOEBEHOREN

Art. 7550 55 NS / NL
Laufschiene vorgebohrt 1,53 m
(4 Löcher)
Predrilled track 1,53 m
(4 holes)
Looprail 1,53 m. INOX 316 - voorgeboord
(4 gaten)
+ Art. 7550 53 NS / NL
Montageset Glaswände (4 Stk. für Laufschiene 1,53 m)
Set wallplates installation glasswalls (4 pcs. - track 1,53 m)
Bevestigingstoebehoren glaswand 4 boorgaten 1,53 m.

Art. 7550 58 NS / NL
Laufschiene vorgebohrt 2,33 m
(6 Löcher)
Predrilled track 2,33 m
(6 holes)
Looprail 2,33 m. INOX 316 - voorgeboord
(6 gaten)
+ Art. 7550 54 NS / NL
Montageset Glaswände (6 Stk. für Laufschiene 2,33-2,53 m)
Set wallplates installation glasswalls (6 pcs. - track 2,33-2,53 m)
Bevestigingstoebehoren glaswand 6 boorgaten 2,33-2,53 m.

Art. 7550 56 NS / NL
Laufschiene vorgebohrt 1,73 m
(5 Löcher)
Predrilled track 1,73 m
(5 holes)
Looprail 1,73 m. INOX 316 - voorgeboord
(5 gaten)
+ Art. 7550 6 NS / NL
Montageset Glaswände (5 Stk. für Laufschiene 2-2,13 m)
Set wallplates installation glasswalls (5 pcs. - track 2-2,13 m)
Bevestigingstoebehoren glaswand 5 boorgaten 2,13 m.

Art. 7550 59 NS / NL
Laufschiene vorgebohrt 2,53 m
(6 Löcher)
Predrilled track 2,53 m
(6 holes)
Looprail 2,53 m. INOX 316 - voorgeboord
(6 gaten)
+ Art. 7550 54 NS / NL
Montageset Glaswände (6 Stk. für Laufschiene 2,33-2,53 m)
Set wallplates installation glasswalls (6 pcs. - track 2,33-2,53 m)
Bevestigingstoebehoren glaswand 6 boorgaten 2,33-2,53 m.

Art. 7550 3 NS / NL
Laufschiene vorgebohrt 2 m
(5 Löcher)
Predrilled track 2 m
(5 holes)
Looprail 2 m. INOX 316 - voorgeboord
(5 gaten)
+ Art. 7550 6 NS / NL
Montageset Glaswände (5 Stk. für Laufschiene 2-2,13 m)
Set wallplates installation glasswalls (5 pcs. - track 2-2,13 m)
Bevestigingstoebehoren glaswand 5 boorgaten 2,13 m.

Art. 7550 5 NS / NL
Laufschiene vorgebohrt 3 m
(7 Löcher)
Predrilled track 3 m
(7 holes)
Looprail 3 m. INOX 316 - voorgeboord
(7 gaten)
+ Art. 7550 22 NS / NL
Montageset Glaswände (7 Stk. für Laufschiene 3 m)
Set wallplates installation glasswalls (7 pcs. - track 3 m)
Bevestigingstoebehoren glaswand 7 boorgaten 3 m.

Art. 7550 57 NS / NL
Laufschiene vorgebohrt 2,13 m
(5 Löcher)
Predrilled track 2,13 m
(5 holes)
Looprail 2,13 m. INOX 316 - voorgeboord
(5 gaten)
+ Art. 7550 6 NS / NL
Montageset Glaswände (5 Stk. für Laufschiene 2-2,13 m)
Set wallplates installation glasswalls (5 pcs. - track 2-2,13 m)
Bevestigingstoebehoren glaswand 5 boorgaten 2,13 m.

Art. 7550 39 NS / NL
Laufschiene vorgebohrt 4 m
(9 Löcher)
Predrilled track 4 m
(9 holes)
Looprail 4 m. INOX 316 - voorgeboord
(9 gaten)
+ Art. 7550 23 NS / NL
Montageset Glaswände (9 Stk. für Laufschiene 4 m)
Set wallplates installation glasswalls (9 pcs. - track 4 m)
Bevestigingstoebehoren glaswand 9 boorgaten 4 m.

Zur Befestigung werden Injektions-Ankerhülsen empfohlen. - *For the fitting injections anchor sleeves with net are recommended.* - Voor de montage wordt het gebruik van kunststof afwerkdoppen met gaas aangeraden.

Ausführbare Schiebetür-Lösungen: Frontale und seitliche Glaswandbefestigung
Possible sliding solutions: Glass front and sidewall fixing
Mogelijke oplossingen schuifdeuren: Voorzijde- en zijdelingse glaswandbevestiging

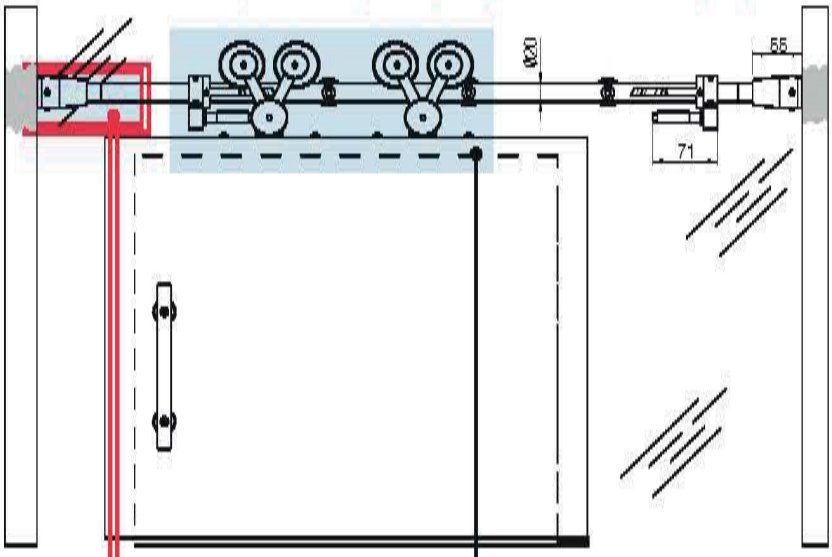

LAUFSCHIENE + SET MONTAGE MAUERWÄNDEN
TRACKS + SET WALLPLATES INSTALLATION
RAILS + BEVESTIGINGSTOEBEHOREN

Art. 7550 40 NS / NL
Laufschiene für seitliche Montage vorgebohrt 2 m
Predrilled track for side inst. 2 m
Rail met zijdelingse boorgaten 2 m. 3+2 boorgaten
+ Art. 7550 48 NS / NL
Winkel für seitliche Montage
Side wall plates installation
2 pcs
Aparte buitenste wandbevestiging
+ Art. 7550 53 NS / NL
Montageset Glaswände (4 Stk. für Laufschiene 1,53 m)
Set wallplates installation glasswalls (4 pcs. - track 1,53 m)
Bevestigingstoebehoren glaswand 4 boorgaten 1,53 m.

Art. 7550 41 NS / NL
Laufschiene für seitliche Montage vorgebohrt 3 m
Predrilled track for side inst. 3 m
Rail met zijdelingse boorgaten 3 m. 5+2 boorgaten
+ Art. 7550 48 NS / NL
Winkel für seitliche Montage
Side wall plates installation
2 pcs
Aparte buitenste wandbevestiging
+ Art. 7550 6 NS / NL
Montageset Glaswände (5 Stk. für Laufschiene 2-2,13 m)
Set wallplates installation glasswalls (5 pcs. - track 2-2,13 m)
Bevestigingstoebehoren glaswand 5 boorgaten 2,13 m.

Art. 7550 42 NS / NL
Laufschiene für seitliche Montage vorgebohrt 4 m
Predrilled track for side inst. 4 m
Rail met zijdelingse boorgaten 4 m. 7+2 boorgaten
+ Art. 7550 48 NS / NL
Winkel für seitliche Montage
Side wall plates installation
2 pcs
Aparte buitenste wandbevestiging
+ Art. 7550 22 NS / NL
Montageset Glaswände (7 Stk. für Laufschiene 3 m)
Set wallplates installation glasswalls (7 pcs. - track 3 m)
Bevestigingstoebehoren glaswand 7 boorgaten 3 m.

KIT Einflügelig / *Single Door* / Enkele Vleugel

Art. 7550 4 NS / NL
Kit für einflügelige Holztür Typ V
V Shape wood single leaf door accessories kit
Kit loopwagens hout 1 deur V

LAUFSCHIENEN nach Maß zuschneidbar
TRACKS cut to custom size
RAILS op maat aan te passen

Art. 7550 7 NS / NL
Laufschiene nach Maß < 2 m vorgebohrt
Predrilled track cut to measure < 2 m
Rail op maat max 2 m.

Art. 7550 8 NS / NL
Laufschiene nach Maß < 3 m vorgebohrt
Predrilled track cut to measure < 3 m
Rail op maat max 3 m.

Art. 7550 44 NS / NL
Laufschiene nach Maß < 4 m vorgebohrt
Predrilled track cut to measure < 4 m
Rail op maat max 4 m.

Zur Befestigung werden Injektions-Ankerhülsen empfohlen. - *For the fitting injections anchor sleeves with net are recommended.* - Voor de montage wordt het gebruik van kunststof afwerkdoppen met gaas aangeraden.

KRONA KOBLENZ

SYSTEM EXTERUS

Schiebetür-Beschlag, sichtbar, für Holztüren - Zweiflügelig
Sliding system for wooden doors - Double Door
Schuifdeursysteem in zicht voor houten deuren - Dubbele Vleugel

Patentiert
Patented
Gepatenteerd

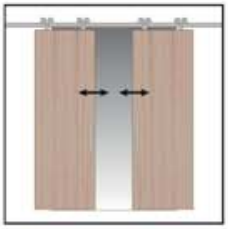

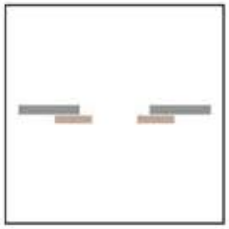

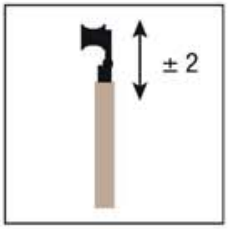

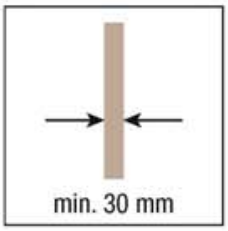

KIT Art. 7550 4 NS

Laufwagen V-Typ Holz Nickel matt *Roller V type wood* *satin nickel* Loopwagen voor houten deur V nickel mat	2 pcs
Stopper links Holz Nickel matt *Upper stopper left wood door* *satin nickel* Rem voor enkele houten deur links nickel mat	1 pcs
Stopper rechts Holz Nickel matt *Upper stopper right wood door* *satin nickel* Rem voor enkele houten deur rechts nickel mat	1 pcs
Untere Holzführung Nickel matt *Lower wood guide* *satin nickel* Ondergeleiding hout nickel mat	1 pcs
Türstopper RE *Doorstopper RH* Deurstopper rechts	1 pcs
Türstopper LI *Doorstopper LH* Deurstopper links	1 pcs

KIT Art. 7550 43 NS

Laufwagen V-Typ Holz Nickel matt *Roller V type wood* *satin nickel* Loopwagen voor houten deur V nickel mat	2 pcs
Extra Stopper links 2 flügelige Türe Nickel matt *Extra stopper left double wooden* *door leaf satin nickel* Bovenstop voor enkele deur hout/glas links nickel mat	1 pcs
Extra Stopper rechts 2 flügelige Türe Nickel matt *Extra stopper right double wooden* *door leaf satin nickel* Bovenstop voor enkele deur hout/glas rechts nickel mat	1 pcs
Untere Holzführung Nickel matt *Lower wood guide* *satin nickel* Ondergeleiding hout nickel mat	1 pcs
Türstopper RE *Doorstopper RH* Deurstopper rechts	1 pcs
Türstopper LI *Doorstopper LH* Deurstopper links	1 pcs

KIT Art. 7550 4 NL

Laufwagen V-Typ Holz Nickel Poliert *Roller V type wood* *polished nickel* Loopwagen voor houten deur V gepolijst nikkel	2 pcs
Stopper links Holz Nickel Poliert *Upper stopper left wood door* *polished nickel* Frein pour porte bois universelle gauche nickel poli	1 pcs
Stopper rechts Holz Nickel Poliert *Upper stopper right wood door* *polished nickel* Rem voor enkele houten deur rechts gepolijst nikkel	1 pcs
Untere Holzführung Nickel Poliert *Lower wood guide* *polished nickel* Ondergeleiding hout gepolijst nikkel	1 pcs
Türstopper RE *Doorstopper RH* Deurstopper rechts	1 pcs
Türstopper LI *Doorstopper LH* Deurstopper links	1 pcs

KIT Art. 7550 43 NL

Laufwagen V-Typ Holz Nickel Poliert *Roller V type wood* *polished nickel* Loopwagen voor houten deur V gepolijst nikkel	2 pcs
Extra Stopper links 2 flügelige Türe Nickel Poliert *Extra stopper left double wooden* *door leaf polished nickel* Bovenstop voor enkele deur hout/glas links gepolijst nikkel	1 pcs
Extra Stopper rechts 2 flügelige Türe Nickel Poliert *Extra stopper right double wooden* *door leaf polished nickel* Bovenstop voor enkele deur hout/glas rechts gepolijst nikkel	1 pcs
Untere Holzführung Nickel Poliert *Lower wood guide* *polished nickel* Ondergeleiding hout gepolijst nikkel	1 pcs
Türstopper RE *Doorstopper RH* Deurstopper rechts	1 pcs
Türstopper LI *Doorstopper LH* Deurstopper links	1 pcs

***Ersatzteile - *Spare parts - *Reserveonderdelen**

Art. 7550 13 NS Untere Holzführung Nickel matt *Lower wood guide satin nickel* Ondergeleiding hout nickel mat	1 pcs
Art. 7550 13 NL Untere Holzführung Nickel Poliert *Lower wood guide polished nickel* Ondergeleiding hout gepolijst nikkel	1 pcs

EXTERUS : Komponenten aus Zinkdruckguss. - *Zama components.* - Alle onderdelen in Zama.

*Die Artikel in der Tabelle "Ersatzteile" können **nur** in den angegebenen Mengen bestellt werden.
The articles in the table "Spare parts" are to be **only ordered in the indicated quantities.*
*Artikelen in de tabel "reserve onderdelen" kunnen **alleen** besteld worden in de aangegeven hoeveelheden.

Ausführbare Schiebetür-Lösungen: Frontale Wandbefestigung
Possible sliding solutions: Front wall fixing
Mogelijke oplossingen schuifdeuren: Voorzijde wandbevestiging

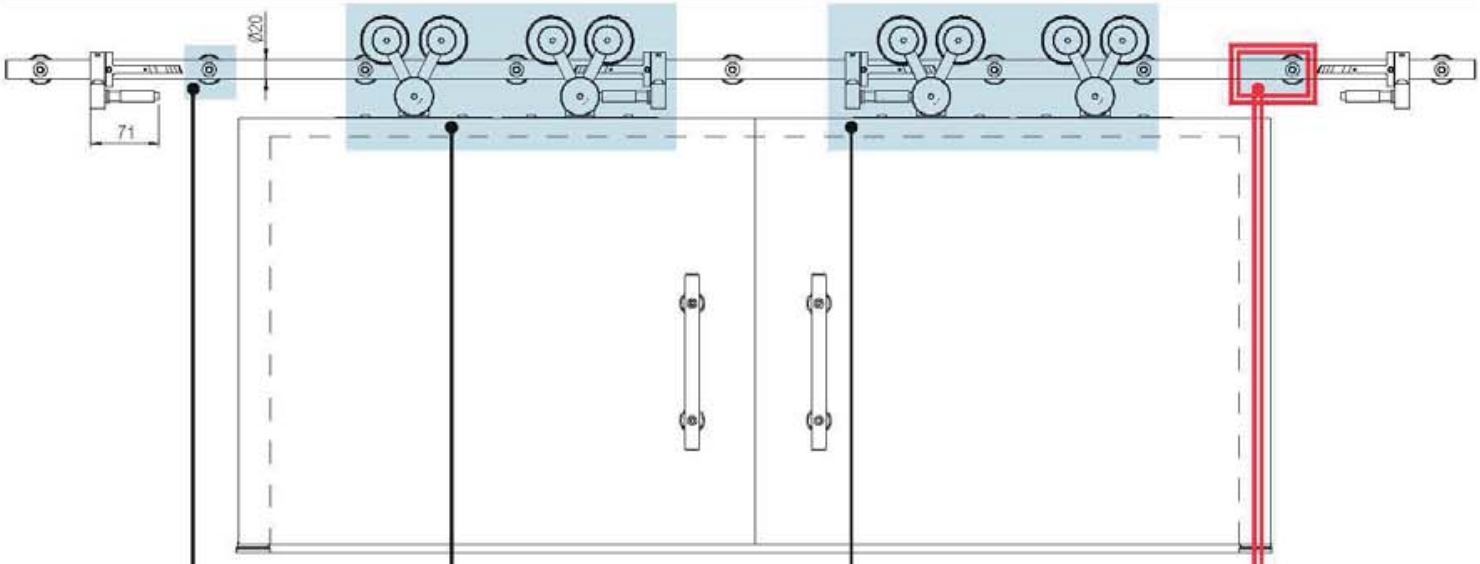

DISTANZPLÄTTCHEN + SCHRAUBEN
SPACERS + SCREWS
AFSTANDSHOUDERS + SCHROEVEN

Art. 7500 25 + Art. 7500 26
Wanddistanzhalter 30x4 mm.
Spacers 30x4 mm.
Afstandshouders bevestigingen 30x4 mm.

Art. 7500 76 + Art. 7500 27
Wanddistanzhalter 30x16,75 mm.
Spacers 30x16,75 mm.
Afstandshouders bevestigingen 30x16,75 mm.

Art. 7500 75 + Art. 7500 28
Wanddistanzhalter 30x22,75 mm.
Spacers 30x22,75 mm.
Afstandshouders bevestigingen 30x22,75 mm.

KIT **Zweiflügelig**
Double Door
Dubbele Vleugel

Art. 7550 43 NS / NL
ZZGL kit für zweiflügelige Holztür Typ V
V Shaper wood double leaf door additional accessories kit
Bijkomende kit loopwagens vr dubbele houten deur V type

KIT **Einflügelig**
Single Door
Enkele Vleugel

Art. 7550 4 NS / NL
Kit für einflügelige Holztür Typ V
V Shape wood single leaf door accessories kit
Kit loopwagens hout 1 deur V

LAUFSCHIENE + SET MONTAGE MAUERWÄNDEN
TRACKS + SET WALLPLATES INSTALLATION
RAILS + BEVESTIGINGSTOEBEHOREN

Art. 7550 59 NS / NL
Laufschiene vorgebohrt 2,53 m
(6 Löcher)
Predrilled track 2,53 m
(6 holes)
Looprail 2,53 m. INOX 316 - voorgeboord
(6 gaten)
+ Art. 7550 52 NS / NL
Montageset Mauerwände (6 Stk. für Laufschiene 2,33-2,53 m)
Set wallplates installation brickwalls
(6 pcs. - track 2,33-2,53 m)
Bevestigingstoebehoren gewone wand
6 boorgaten 2,33-2,53 m.

Art. 7550 5 NS / NL
Laufschiene vorgebohrt 3 m
(7 Löcher)
Predrilled track 3 m
(7 holes)
Looprail 3 m. INOX 316 - voorgeboord
(7 gaten)
+ Art. 7550 17 NS / NL
Montageset Mauerwände (7 Stk. für Laufschiene 3 m)
Set wallplates installation brickwalls
(7 pcs. - track 3 m)
Bevestigingstoebehoren gewone wand
7 boorgaten 3 m.

Art. 7550 39 NS / NL
Laufschiene vorgebohrt 4 m
(9 Löcher)
Predrilled track 4 m
(9 holes)
Looprail 4 m. INOX 316 - voorgeboord
(9 gaten)
+ Art. 7550 18 NS / NL
Montageset Mauerwände (9 Stk. für Laufschiene 4 m)
Set wallplates installation brickwalls
(9 pcs. - track 4 m)
Bevestigingstoebehoren gewone wand
9 boorgaten 4 m.

LAUFSCHIENEN nach Maß zuschneidbar
TRACKS cut to custom size
RAILS op maat aan te passen

Art. 7550 7 NS / NL
Laufschiene nach Maß < 2 m vorgebohrt
Predrilled track cut to measure < 2 m
Rail op maat max 2 m.

Art. 7550 8 NS / NL
Laufschiene nach Maß < 3 m vorgebohrt
Predrilled track cut to measure < 3 m
Rail op maat max 3 m.

Art. 7550 44 NS / NL
Laufschiene nach Maß < 4 m vorgebohrt
Predrilled track cut to measure < 4 m
Rail op maat max 4 m.

Ausführbare Schiebetür-Lösungen: Frontale und seitliche Wandbefestigung
Possible sliding solutions: Sidewall fixing
Mogelijke oplossingen schuifdeuren: Voorzijde en zijdelingse wandbevestiging

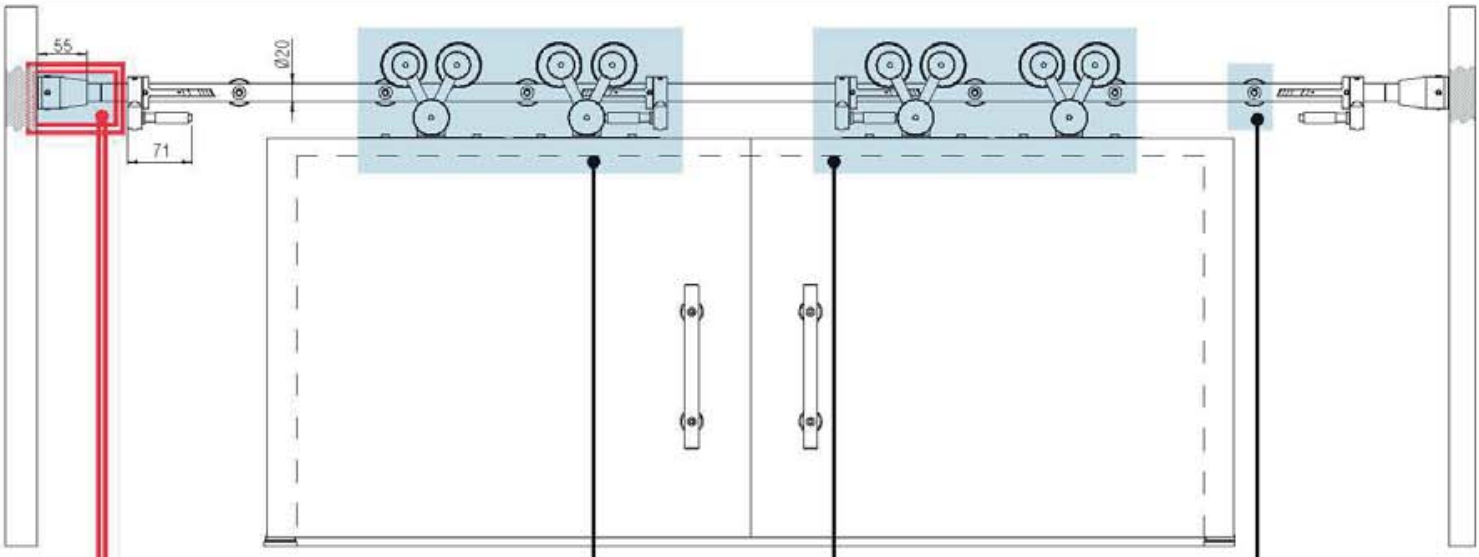

LAUFSCHIENE + SET MONTAGE MAUERWÄNDEN
TRACKS + SET WALLPLATES INSTALLATION
RAILS + BEVESTIGINGSTOEBEHOREN

Art. 7550 41 NS / NL
Laufschiene für seitliche Montage vorgebohrt 3 m
Predrilled track for side inst. 3 m
Rail met zijdelingse boorgaten 3 m. 5+2 boorgaten
+ Art. 7550 20 NS / NL
Montageset für Laufschiene 7500/41 3 m (2 seitliche+5 zentrale)
Wallplates inst. for track 7500/41 3 m (2 side plates+5 cenral)
Bevestigingstoebehoren wand max 3 m (2 zij- + 5 centrale steunen)
2 pcs
5 pcs

Art. 7550 42 NS / NL
Laufschiene für seitliche Montage vorgebohrt 4 m
Predrilled track for side inst. 4 m
Rail met zijdelingse boorgaten 4 m. 7+2 boorgaten
+ Art. 7550 24 NS / NL
Montageset für Laufschiene 7500/42 4 m (2 seitliche+7 zentrale)
Wallplates inst. for track 7500/42 4 m (2 side plates+7 cenral)
Bevestigingstoebehoren wand max 4 m (2 zij- + 7 centrale steunen)
2 pcs
7 pcs

KIT **Zweiflügelig** ***Double Door*** ***Dubbele Vleugel***

Art. 7550 43 NS / NL
ZZGL kit für zweiflügelige Holztür Typ V
V Shaper wood double leaf door additional accessories kit
Bijkomende kit loopwagens vr dubbele houten deur V type

KIT **Einflügelig** ***Single Door*** **Enkele Vleugel**

Art. 7550 4 NS / NL
Kit für einflügelige Holztür Typ V
V Shape wood single leaf door accessories kit
Kit loopwagens hout 1 deur V

DISTANZPLÄTTCHEN + SCHRAUBEN
SPACERS + SCREWS
AFSTANDSHOUDERS + SCHROEVEN

Art. 7500 25 + Art. 7500 26
Wanddistanzhalter 30x4 mm.
Spacers 30x4 mm.
Afstandshouders bevestigingen 30x4 mm.

Art. 7500 76 + Art. 7500 27
Wanddistanzhalter 30x16,75 mm.
Spacers 30x16,75 mm.
Afstandshouders bevestigingen 30x16,75 mm.

Art. 7500 75 + Art. 7500 28
Wanddistanzhalter 30x22,75 mm.
Spacers 30x22,75 mm.
Afstandshouders bevestigingen 30x22,75 mm.

LAUFSCHIENEN nach Maß zuschneidbar
TRACKS cut to custom size
RAILS op maat aan te passen

Art. 7550 7 NS / NL
Laufschiene nach Maß < 2 m vorgebohrt
Predrilled track cut to measure < 2 m
Rail op maat max 2 m.

Art. 7550 8 NS / NL
Laufschiene nach Maß < 3 m vorgebohrt
Predrilled track cut to measure < 3 m
Rail op maat max 3 m.

Art. 7550 44 NS / NL
Laufschiene nach Maß < 4 m vorgebohrt
Predrilled track cut to measure < 4 m
Rail op maat max 4 m.

Zur Befestigung werden Injektions-Ankerhülsen empfohlen. - *For the fitting injections anchor sleeves with net are recommended.* - Voor de montage wordt het gebruik van kunststof afwerkdoppen met gaas aangeraden.

Ausführbare Schiebetür-Lösungen: Deckenbefestigung
Possible sliding solutions: Ceiling fixing
Mogelijke oplossingen schuifdeuren: Plafondbevestiging

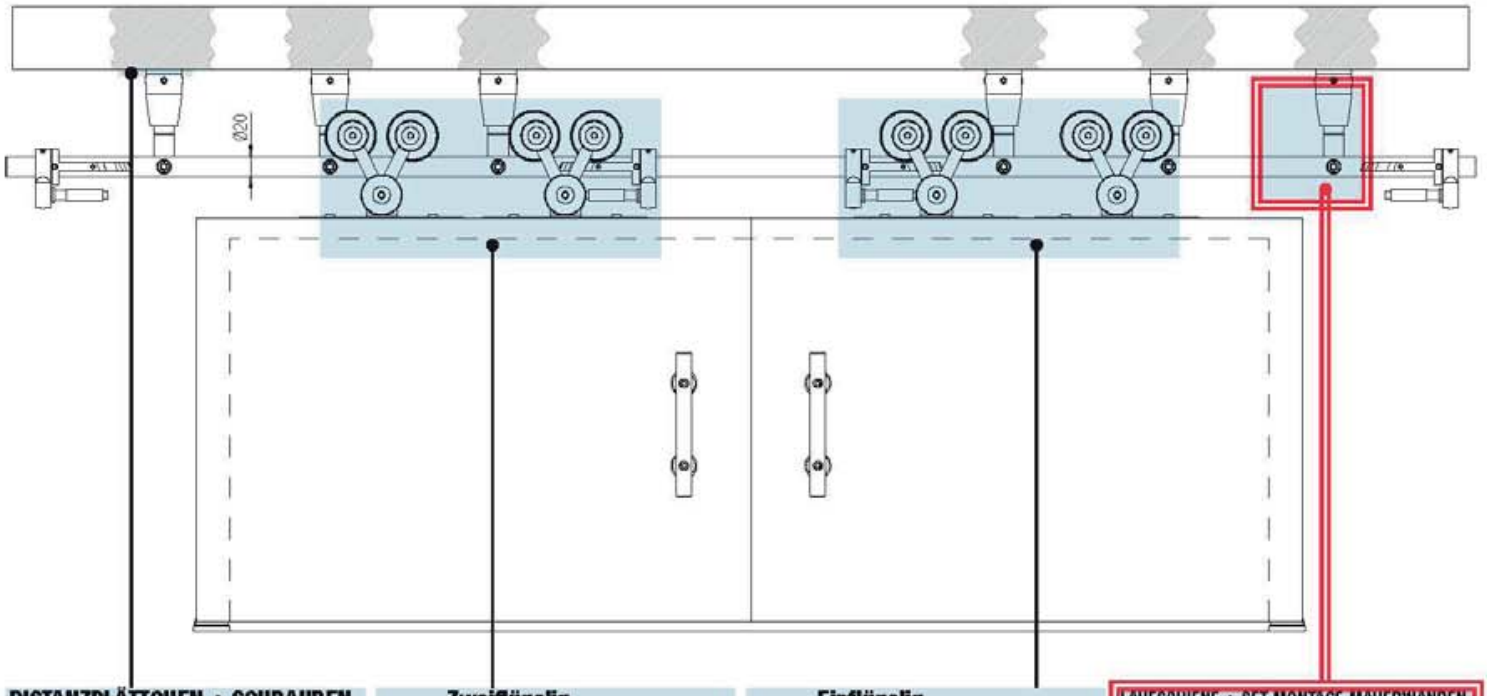

DISTANZPLÄTTCHEN + SCHRAUBEN
SPACERS + SCREWS
AFSTANDSHOUDERS + SCHROEVEN

Art. 7500 25 + Art. 7500 26
Wanddistanzhalter 30x4 mm.
Spacers 30x4 mm.
Afstandshouders bevestigingen 30x4 mm.

Art. 7500 76 + Art. 7500 27
Wanddistanzhalter 30x16,75 mm.
Spacers 30x16,75 mm.
Afstandshouders bevestigingen 30x16,75 mm.

Art. 7500 75 + Art. 7500 28
Wanddistanzhalter 30x22,75 mm.
Spacers 30x22,75 mm.
Afstandshouders bevestigingen 30x22,75 mm.

KIT **Zweiflügelig**
Double Door
Dubbele Vleugel

Art. 7550 43 NS / NL
ZZGL kit für zweiflügelige Holztür Typ V
V Shaper wood double leaf door additional accessories kit
Bijkomende kit loopwagens vr dubbele houten deur V type

KIT **Einflügelig**
Single Door
Enkele Vleugel

Art. 7550 4 NS / NL
Kit für einflügelige Holztür Typ V
V Shape wood single leaf door accessories kit
Kit loopwagens hout 1 deur V

LAUFSCHIENE + SET MONTAGE MAUERWANDEN
TRACKS + SET WALLPLATES INSTALLATION
RAILS + BEVESTIGINGSTOEBEHOREN

Art. 7550 59 NS / NL
Laufschiene vorgebohrt 2,53 m
(6 Löcher)
Predrilled track 2,53 m
(6 holes)
Looprail 2,53 m. INOX 316 - voorgeboord
(6 gaten)
+ Art. 7550 47 NS / NL
Winkel für Dachmontage
Cealing wall plates installation
Aparte verticale plafondbevestiging
6 pcs

Art. 7550 5 NS / NL
Laufschiene vorgebohrt 3 m
(7 Löcher)
Predrilled track 3 m
(7 holes)
Looprail 3 m. INOX 316 - voorgeboord
(7 gaten)
+ Art. 7550 47 NS / NL
Winkel für Dachmontage
Cealing wall plates installation
Aparte verticale plafondbevestiging
7 pcs

Art. 7550 39 NS / NL
Laufschiene vorgebohrt 4 m
(9 Löcher)
Predrilled track 4 m
(9 holes)
Looprail 4 m. INOX 316 - voorgeboord
(9 gaten)
+ Art. 7550 47 NS / NL
Winkel für Dachmontage
Cealing wall plates installation
Aparte verticale plafondbevestiging
9 pcs

LAUFSCHIENEN nach Maß zuschneidbar
TRACKS cut to custom size
RAILS op maat aan te passen

Art. 7550 7 NS / NL
Laufschiene nach Maß < 2 m vorgebohrt
Predrilled track cut to measure < 2 m
Rail op maat max 2 m.

Art. 7550 8 NS / NL
Laufschiene nach Maß < 3 m vorgebohrt
Predrilled track cut to measure < 3 m
Rail op maat max 3 m.

Art. 7550 44 NS / NL
Laufschiene nach Maß < 4 m vorgebohrt
Predrilled track cut to measure < 4 m
Rail op maat max 4 m.

Zur Befestigung werden Injektions-Ankerhülsen empfohlen. - *For the fitting injections anchor sleeves with net are recommended.* - Voor de montage wordt het gebruik van kunststof afwerkdoppen met gaas aangeraden.

Ausführbare Schiebetür-Lösungen: Seitliche Wand- und Deckenbefestigung
Possible sliding solutions: Ceiling and sidewall fixing
Mogelijke oplossingen schuifdeuren: Plafond en zijdelingse bevestiging

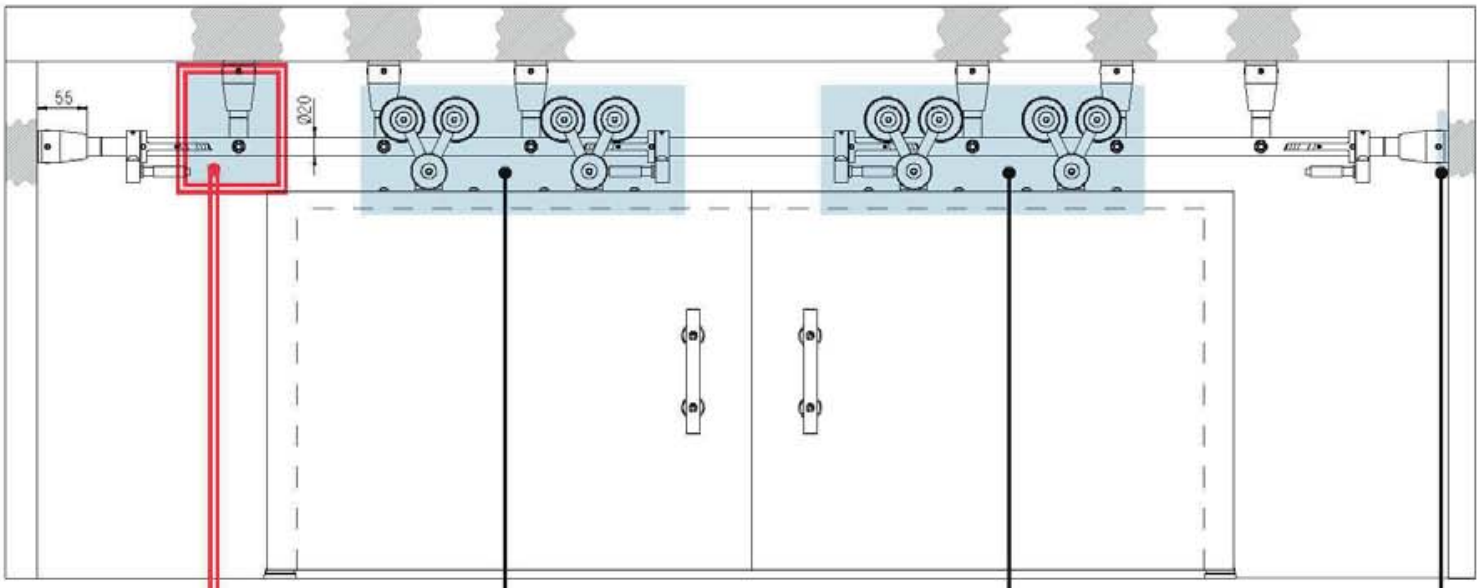

LAUFSCHIENE + SET MONTAGE MAUERWANDEN
TRACKS + SET WALLPLATES INSTALLATION
RAILS + BEVESTIGINGSTOEBEHOREN

Art. 7550 41 NS / NL
Laufschiene für seitliche Montage vorgebohrt 3 m
Predrilled track for side inst. 3 m
Rail met zijdelingse boorgaten 3 m. 5+2 boorgaten
+ Art. 7550 48 NS / NL
Winkel für seitliche Montage
Side wall plates installation
Aparte buitenste wandbevestiging
2 pcs
+ Art. 7550 47 NS / NL
Winkel für Dachmontage
Cealing wall plates installation
Aparte verticale plafondbevestiging
5 pcs

Art. 7550 42 NS / NL
Laufschiene für seitliche Montage vorgebohrt 4 m
Predrilled track for side inst. 4 m
Rail met zijdelingse boorgaten 4 m. 7+2 boorgaten
+ Art. 7550 48 NS / NL
Winkel für seitliche Montage
Side wall plates installation
Aparte buitenste wandbevestiging
2 pcs
+ Art. 7550 47 NS / NL
Winkel für Dachmontage
Cealing wall plates installation
Aparte verticale plafondbevestiging
7 pcs

KIT **Zweiflügelig** ***Double Door*** ***Dubbele Vleugel***

Art. 7550 43 NS / NL
ZZGL kit für zweiflügelige Holztür Typ V
V Shaper wood double leaf door additional accessories kit
Bijkomende kit loopwagens vr dubbele houten deur V type

KIT **Einflügelig** ***Single Door*** **Enkele Vleugel**

Art. 7550 4 NS / NL
Kit für einflügelige Holztür Typ V
V Shape wood single leaf door accessories kit
Kit loopwagens hout 1 deur V

DISTANZPLÄTTCHEN + SCHRAUBEN
SPACERS + SCREWS
AFSTANDSHOUDERS + SCHROEVEN

Art. 7500 25 + Art. 7500 26
Wanddistanzhalter 30x4 mm.
Spacers 30x4 mm.
Afstandshouders bevestigingen 30x4 mm.

Art. 7500 76 + Art. 7500 27
Wanddistanzhalter 30x16,75 mm.
Spacers 30x16,75 mm.
Afstandshouders bevestigingen 30x16,75 mm.

Art. 7500 75 + Art. 7500 28
Wanddistanzhalter 30x22,75 mm.
Spacers 30x22,75 mm.
Afstandshouders bevestigingen 30x22,75 mm.

LAUFSCHIENEN nach Maß zuschneidbar
TRACKS cut to custom size
RAILS op maat aan te passen

Art. 7550 7 NS / NL
Laufschiene nach Maß < 2 m vorgebohrt
Predrilled track cut to measure < 2 m
Rail op maat max 2 m.

Art. 7550 8 NS / NL
Laufschiene nach Maß < 3 m vorgebohrt
Predrilled track cut to measure < 3 m
Rail op maat max 3 m.

Art. 7550 44 NS / NL
Laufschiene nach Maß < 4 m vorgebohrt
Predrilled track cut to measure < 4 m
Rail op maat max 4 m.

Zur Befestigung werden Injektions-Ankerhülsen empfohlen. - *For the fitting injections anchor sleeves with net are recommended.* - Voor de montage wordt het gebruik van kunststof afwerkdoppen met gaas aangeraden.

Ausführbare Schiebetür-Lösungen: Frontale Glaswandbefestigung
Possible sliding solutions: Glass front wall fixing
Mogelijke oplossingen schuifdeuren: Voorzijde glaswandbevestiging

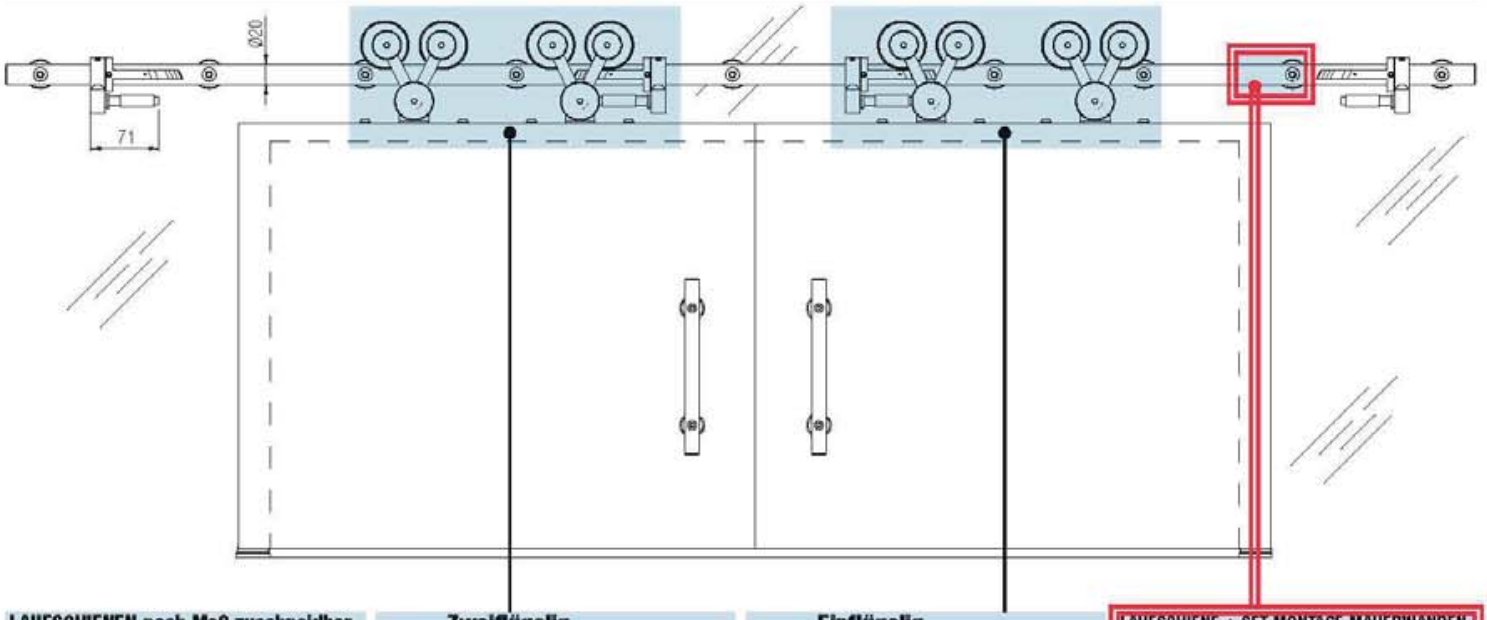

LAUFSCHIENEN nach Maß zuschneidbar
TRACKS cut to custom size
RAILS op maat aan te passen

Art. 7550 7 NS / NL
Laufschiene nach Maß < 2 m vorgebohrt
Predrilled track cut to measure < 2 m
Rail op maat max 2 m.

Art. 7550 8 NS / NL
Laufschiene nach Maß < 3 m vorgebohrt
Predrilled track cut to measure < 3 m
Rail op maat max 3 m.

Art. 7550 44 NS / NL
Laufschiene nach Maß < 4 m vorgebohrt
Predrilled track cut to measure < 4 m
Rail op maat max 4 m.

KIT **Zweiflügelig**
Double Door
Dubbele Vleugel

Art. 7550 43 NS / NL
ZZGL kit für zweiflügelige Holztür Typ V
V Shaper wood double leaf door additional accessories kit
Bijkomende kit loopwagens vr dubbele houten deur V type

KIT **Einflügelig**
Single Door
Enkele Vleugel

Art. 7550 4 NS / NL
Kit für einflügelige Holztür Typ V
V Shape wood single leaf door accessories kit
Kit loopwagens hout 1 deur V

LAUFSCHIENE + SET MONTAGE MAUERWÄNDEN
TRACKS + SET WALLPLATES INSTALLATION
RAILS + BEVESTIGINGSTOEBEHOREN

Art. 7550 59 NS / NL
Laufschiene vorgebohrt 2,53 m
(6 Löcher)
Predrilled track 2,53 m
(6 holes)
Looprail 2,53 m. INOX 316 - voorgeboord
(6 gaten)
+ Art. 7550 54 NS / NL
Montageset Glaswände (6 Stk. für Laufschiene 2,33-2,53 m)
Set wallplates installation glaswalls
(6 pcs. - track 2,33-2,53 m)
Bevestigingstoebehoren glaswand
6 boorgaten 2,33-2,53 m.

Art. 7550 5 NS / NL
Laufschiene vorgebohrt 3 m
(7 Löcher)
Predrilled track 3 m
(7 holes)
Looprail 3 m. INOX 316 - voorgeboord
(7 gaten)
+ Art. 7550 22 NS / NL
Montageset Glaswände (7 Stk. für Laufschiene 3 m)
Set wallplates installation glasswalls
(7 pcs. - track 3 m)
Bevestigingstoebehoren glaswand
7 boorgaten 3 m.

Art. 7550 39 NS / NL
Laufschiene vorgebohrt 4 m
(9 Löcher)
Predrilled track 4 m
(9 holes)
Looprail 4 m. INOX 316 - voorgeboord
(9 gaten)
+ Art. 7550 23 NS / NL
Montageset Glaswände (9 Stk. für Laufschiene 4 m)
Set wallplates installation glasswalls
(9 pcs. - track 4 m)
Bevestigingstoebehoren glaswand
9 boorgaten 4 m.

Zur Befestigung werden Injektions-Ankerhülsen empfohlen. - *For the fitting injections anchor sleeves with net are recommended.* - Voor de montage wordt het gebruik van kunststof afwerkdoppen met gaas aangeraden.

Ausführbare Schiebetür-Lösungen: Frontale und seitliche Glaswandbefestigung
Possible sliding solutions: Glass front and sidewall fixing
Mogelijke oplossingen schuifdeuren: Voorzijde- en zijdelingse glaswandbevestiging

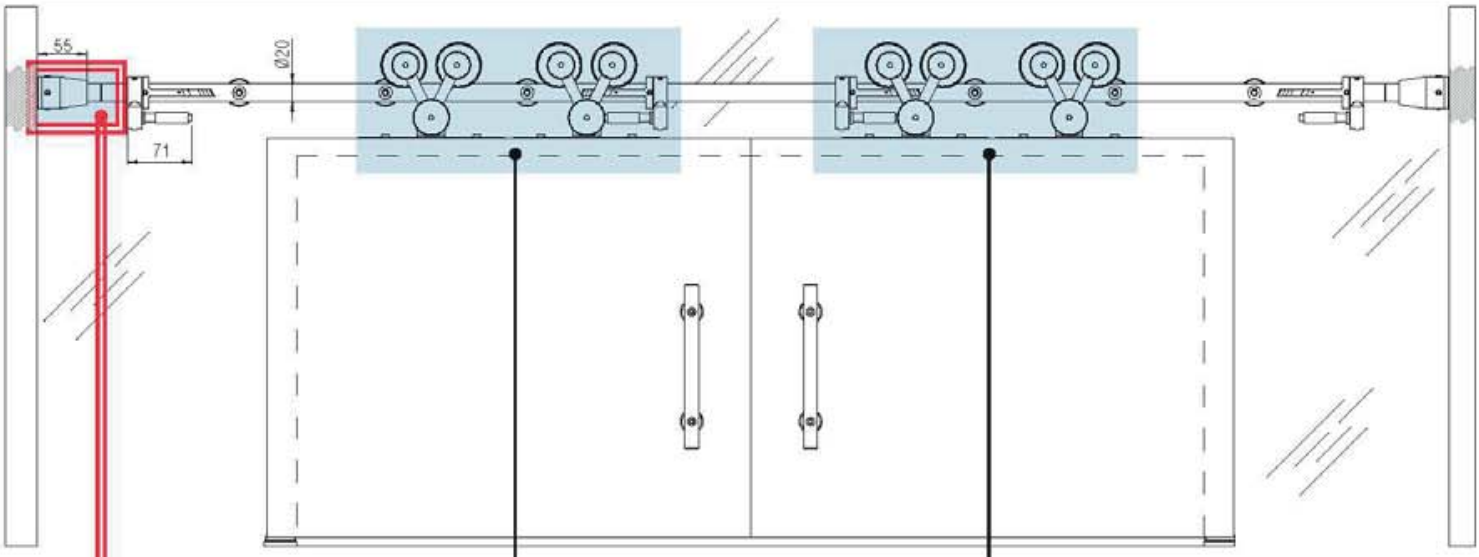

LAUFSCHIENE + SET MONTAGE MAUERWÄNDEN
TRACKS + SET WALLPLATES INSTALLATION
RAILS + BEVESTIGINGSTOEBEHOREN

Art. 7550 41 NS / NL
Laufschiene für seitliche Montage vorgebohrt 3 m
Predrilled track for side inst. 3 m
Rail met zijdelingse boorgaten 3 m. 5+2 boorgaten
+ Art. 7550 48 NS / NL
Winkel für seitliche Montage
Side wall plates installation
Aparte buitenste wandbevestiging
2 pcs
+ Art. 7550 6 NS / NL
Montageset Glaswände (5 Stk. für Laufschiene 2-2,13 m)
Set wallplates installation glasswalls (5 pcs. - track 2-2,13 m)
Bevestigingstoebehoren glaswand 5 boorgaten 2,13 m.

Art. 7550 42 NS / NL
Laufschiene für seitliche Montage vorgebohrt 4 m
Predrilled track for side inst. 4 m
Rail met zijdelingse boorgaten 4 m. 7+2 boorgaten
+ Art. 7550 48 NS / NL
Winkel für seitliche Montage
Side wall plates installation
Aparte buitenste wandbevestiging
2 pcs
+ Art. 7550 22 NS / NL
Montageset Glaswände (7 Stk. für Laufschiene 3 m)
Set wallplates installation glasswalls (7 pcs. - track 3 m)
Bevestigingstoebehoren glaswand 7 boorgaten 3 m.

KIT **Zweiflügelig** ***Double Door*** ***Dubbele Vleugel***

Art. 7550 43 NS / NL
ZZGL kit für zweiflügelige Holztür Typ V
V Shaper wood double leaf door additional accessories kit
Bijkomende kit loopwagens vr dubbele houten deur V type

KIT **Einflügelig** ***Single Door*** **Enkele Vleugel**

Art. 7550 4 NS / NL
Kit für einflügelige Holztür Typ V
V Shape wood single leaf door accessories kit
Kit loopwagens hout 1 deur V

LAUFSCHIENEN nach Maß zuschneidbar
TRACKS cut to custom size
RAILS op maat aan te passen

Art. 7550 7 NS / NL
Laufschiene nach Maß < 2 m vorgebohrt
Predrilled track cut to measure < 2 m
Rail op maat max 2 m.

Art. 7550 8 NS / NL
Laufschiene nach Maß < 3 m vorgebohrt
Predrilled track cut to measure < 3 m
Rail op maat max 3 m.

Art. 7550 44 NS / NL
Laufschiene nach Maß < 4 m vorgebohrt
Predrilled track cut to measure < 4 m
Rail op maat max 4 m.

Zur Befestigung werden Injektions-Ankerhülsen empfohlen. - *For the fitting injections anchor sleeves with net are recommended.* - Voor de montage wordt het gebruik van kunststof afwerkdoppen met gaas aangeraden.

K&O

(D) Schiebetür-Beschlag für Glastüren
(GB) *Sliding system for glass doors*
(NL) Schuifdeursysteem in zicht voor glazen deuren

SYSTEM	Laufsystem *Sliding system* Type schuifgeleiding	Charakteristik *Characteristics* Technische Omschrijving	Tür *Door* Aantal vleugels	Tragkraft *Capacity* Draagkracht	Seite *Page* Pagina
K 20	Oben laufend *Superior* Bovenlopend	Schiebetürsystem *Sliding* Schuifdeursysteem	1-2	120 kg	222

KRONA KOBLENZ

SYSTEM K20

Schiebetür-Beschlag, sichtbar, für Glastüren - Einflügelig
Sliding system for glass doors - Single Door
Schuifdeursysteem in zicht voor glazen deuren - Enkele Vleugel

Patentiert
Patented
Gepatenteerd

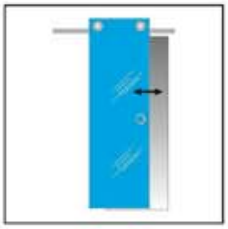

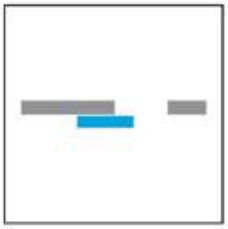

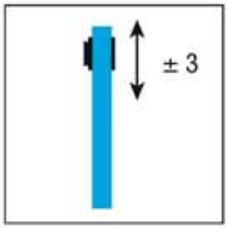

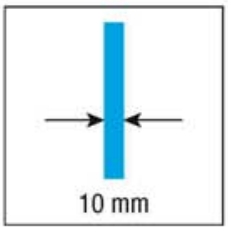

KIT Art. K 20 1 CL

Laufwagen für Glas Chrom glänzend *Roller glass polished chrome* Loopwagen voor glazen deur chroom gepolierd	2 pcs
Tür-Dämpfer für Glas, rechts Chrom glänzend *Glass-brake right polished chrome* Glas-rem rechts chroom gepolierd	1 pcs
Tür-Dämpfer für Glas, links Chrom glänzend *Glass-brake left polished chrome* Glas-rem links chroom gepolierd	1 pcs
Endkappe, rechts-links Chrom glänzend *Cap right-left polished chrome* Afdekkap rechts-links chroom gepolierd	1 pcs
Stopper *Block brake* Rem blok	2 pcs
Untere Glasführung Chrom glänzend *Lower glass guide polished chrome* Ondergeleiding glas chroom gepolierd	1 pcs

***Ersatzteile - *Spare parts - *Reserveonderdelen**

Art. 7550 12 CL
Untere Glasführung
Chrom glänzend
Lower glass guide polished chrome
Ondergeleiding glas chroom gepolierd
1 pcs

Passende Zubehöre
Compatible accessories
Bijpassende accessoires

Art. K 20 56 CL
Alu-Laufschiene, 1,73 m.
Rail, 1,73 m.
Looprail, 1,73 m.

Art. K 20 57 CL
Alu-Laufschiene, 2,13 m.
Rail, 2,13 m.
Looprail, 2,13 m.

Art. K 20 58 CL
Alu-Laufschiene, 2,732 m.
Rail, 2,732 m.
Looprail, 2,732 m.

Art. K 20 59 CL
Alu-Laufschiene, 3,332 m.
Rail, 3,332 m.
Looprail, 3,332 m.

*Die Artikel in der Tabelle "Ersatzteile" können **nur** in den angegebenen Mengen bestellt werden.
The articles in the table "Spare parts" are to be **only ordered in the indicated quantities.*
*Artikelen in de tabel "reserve onderdelen" kunnen **alleen** besteld worden in de aangegeven hoeveelheden.

K20 - Einflügelig
art. K 20 1 CL
Rotation mit dem Lauf des Türblattes.
Räder mit DELRIN-Beschichtung.
Sicherheitssystem zur Verhinderung der Türblatt-Aushängung.
Perfekte Justierung der Laufschiene durch Langlöcher.
Max. Tragkraft: 120 kg
Türblattdicke: 10 mm.

K20 - Single Door
art. K 20 1 CL
Rotation of the inside part of the roller, with the sliding of the door.
Delrin wheels with ball bearings, grinded and screened.
Antirunning safety system which avoids the accidental release of the door from the guide.
Track provided with wall fixing holes for a perfect adjustment and levelling of the track.
Max. capacity: 120 kg
Panel thickness: 10 mm.

K20 - Enkele Vleugel
art. K 20 1 CL
Het schuiven van de deur roteert vanuit het midden van de loopwagen mee.
DERLIN wielen, met kogellagering, gecorrigeerd en afgeschermd.
Veiligheidssysteem zodat de deur niet kan kantelen en ook niet uit de rail kan getild worden.
De rail voorzien van bevestigingsgleuven (zoals een knoopsgat) maakt de uitvoering optimaal zodat een heel precies niveau mogelijk gemaakt wordt.
Max. draagkracht: 120 kg
Paneel dikte: 10 mm.

Ausführbare Schiebetür-Lösungen
Possible sliding solutions
Mogelijke oplossingen schuifdeuren

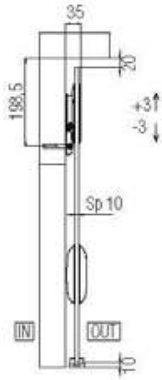

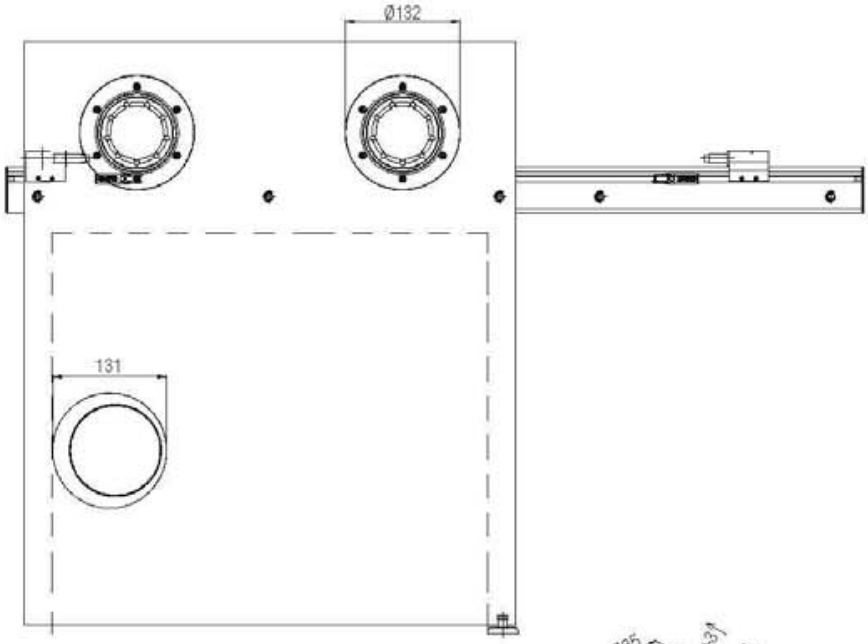

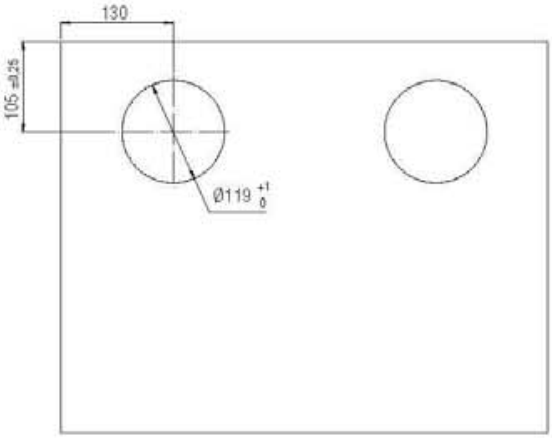

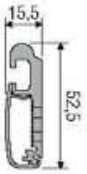

120 kg

SYSTEM K20

Schiebetür-Beschlag, sichtbar, für Glastüren - Zweiflügelig
Sliding system for glass doors - Double Door
Schuifdeursysteem in zicht voor glazen deuren - Dubbele Vleugel

Patentiert
Patented
Gepatenteerd

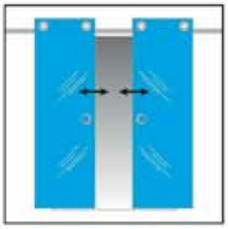

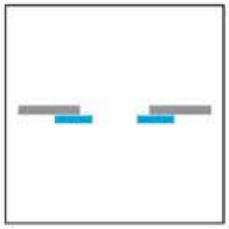

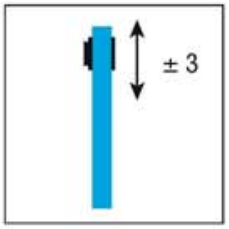

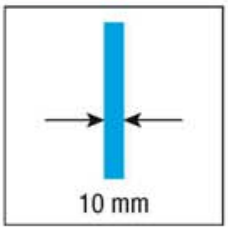

KIT Art. K 20 1 CL

Laufwagen für Glas Chrom glänzend *Roller glass polished chrome* Loopwagen voor glazen deur chroom gepolierd	2 pcs
Tür-Dämpfer für Glas, rechts Chrom glänzend *Glass-brake right polished chrome* Glas-rem rechts chroom gepolierd	1 pcs
Tür-Dämpfer für Glas, links Chrom glänzend *Glass-brake left polished chrome* Glas-rem links chroom gepolierd	1 pcs
Endkappe, rechts-links Chrom glänzend *Cap right-left polished chrome* Afdekkap rechts-links chroom gepolierd	1 pcs
Stopper *Block brake* Rem blok	2 pcs
Untere Glasführung Chrom glänzend *Lower glass guide polished chrome* Ondergeleiding glas chroom gepolierd	1 pcs

KIT Art. K 20 29 CL

Laufwagen für Glas Chrom glänzend *Roller glass polished chrome* Loopwagen voor glazen deur chroom gepolierd	2 pcs
Tür-Dämpfer für Glas, rechts Chrom glänzend *Glass-brake right polished chrome* Glas-rem rechts chroom gepolierd	1 pcs
Tür-Dämpfer für Glas, links Chrom glänzend *Glass-brake left polished chrome* Glas-rem links chroom gepolierd	1 pcs
Stopper *Block brake* Rem blok	2 pcs
Extra Unterer Stopper für zweiflügelige Glastür Chrom glänzend *Extra lower stopper for double door leaf glass polished chrome* Onderrem voor enkele deur glas links/rechts chroom gepolierd	2 pcs
Untere Glasführung Chrom glänzend *Lower glass guide polished chrome* Ondergeleiding glas chroom gepolierd	1 pcs

*Ersatzteile - *Spare parts - *Reserveonderdelen

Art. 7550 12 CL Untere Glasführung Chrom glänzend *Lower glass guide polished chrome* Ondergeleiding glas chroom gepolierd	1 pcs
Art. 7550 32 NL Extra Unterer Stopper für zweiflügelige Glastür Chrom glänzend *Extra lower stopper for double door leaf glass polished chrome* Onderrem voor enkele deur glas links/rechts chroom gepolierd	2 pcs

Passende Zubehöre
Compatible accessories
Bijpassende accessoires

Art. K 20 56 CL
Alu-Laufschiene, 1,73 m.
Rail, 1,73 m.
Looprail, 1,73 m.

Art. K 20 57 CL
Alu-Laufschiene, 2,13 m.
Rail, 2,13 m.
Looprail, 2,13 m.

Art. K 20 58 CL
Alu-Laufschiene, 2,732 m.
Rail, 2,732 m.
Looprail, 2,732 m.

Art. K 20 59 CL
Alu-Laufschiene, 3,332 m.
Rail, 3,332 m.
Looprail, 3,332 m.

*Die Artikel in der Tabelle "Ersatzteile" können **nur** in den angegebenen Mengen bestellt werden.
The articles in the table "Spare parts" are to be **only ordered in the indicated quantities.*
*Artikelen in de tabel "reserve onderdelen" kunnen **alleen** besteld worden in de aangegeven hoeveelheden.

K20 - Zweiflügelig
art. K 20 1 CL + K 20 29 CL
Rotation mit dem Lauf des Türblattes.
Räder mit DELRIN-Beschichtung.
Sicherheitssystem zur Verhinderung der Türblatt-Aushängung.
Perfekte Justierung der Laufschiene durch Langlöcher.
Max. Tragkraft: 120 kg
Türblattdicke: 10 mm.

K20 - Double Door
art. K 20 1 CL + K 20 29 CL
Rotation of the inside part of the roller, with the sliding of the door.
Delrin wheels with ball bearings, grinded and screened.
Antirunning safety system which avoids the accidental release of the door from the guide.
Track provided with wall fixing holes for a perfect adjustment and levelling of the track.
Max. capacity: 120 kg
Panel thickness: 10 mm.

K20 - Dubbele Vleugel
art. K 20 1 CL + K 20 29 CL
Het schuiven van de deur roteert vanuit het midden van de loopwagen mee.
DERLIN wielen, met kogellagering, gecorrigeerd en afgeschermd.
Veiligheidssysteem zodat de deur niet kan kantelen en ook niet uit de rail kan getild worden.
De rail voorzien van bevestigingsgleuven (zoals een knoopsgat) maakt de uitvoering optimaal zodat een heel precies niveau mogelijk gemaakt wordt.
Max. draagkracht: 120 kg
Paneel dikte: 10 mm.

Ausführbare Schiebetür-Lösungen
Possible sliding solutions
Mogelijke oplossingen schuifdeuren

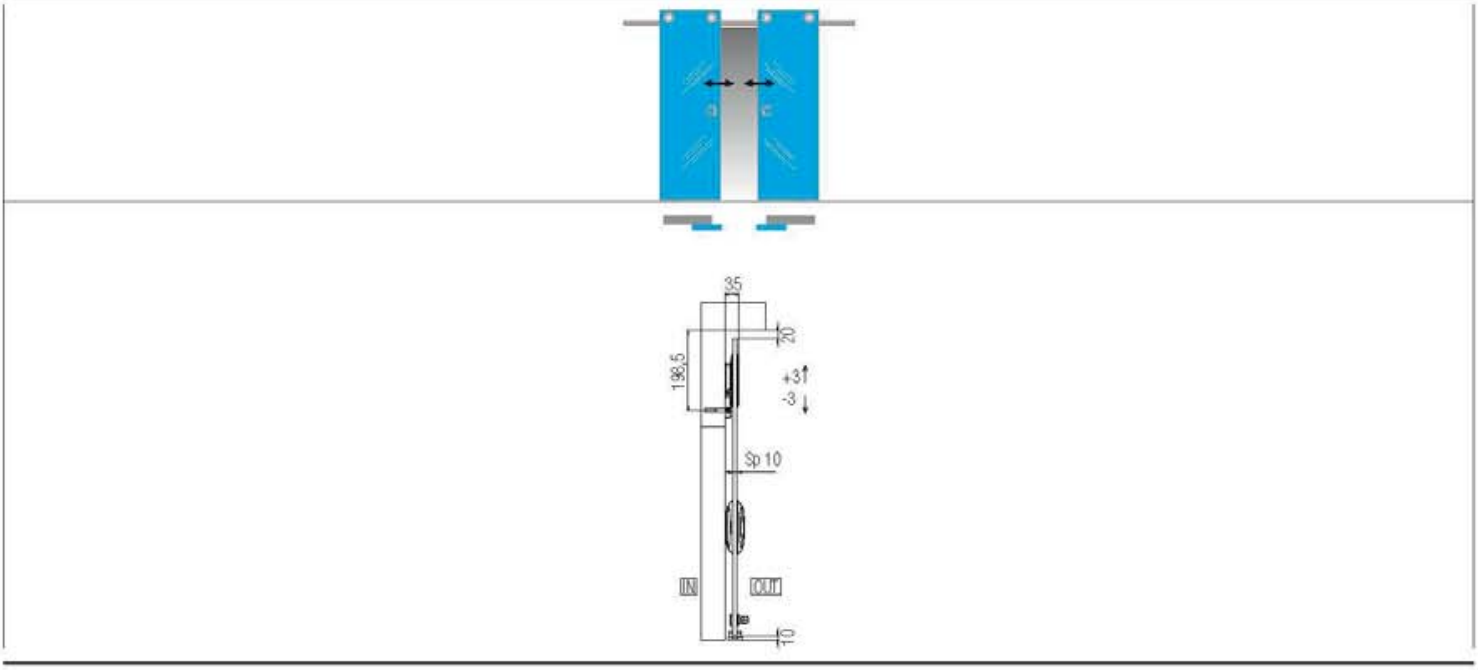

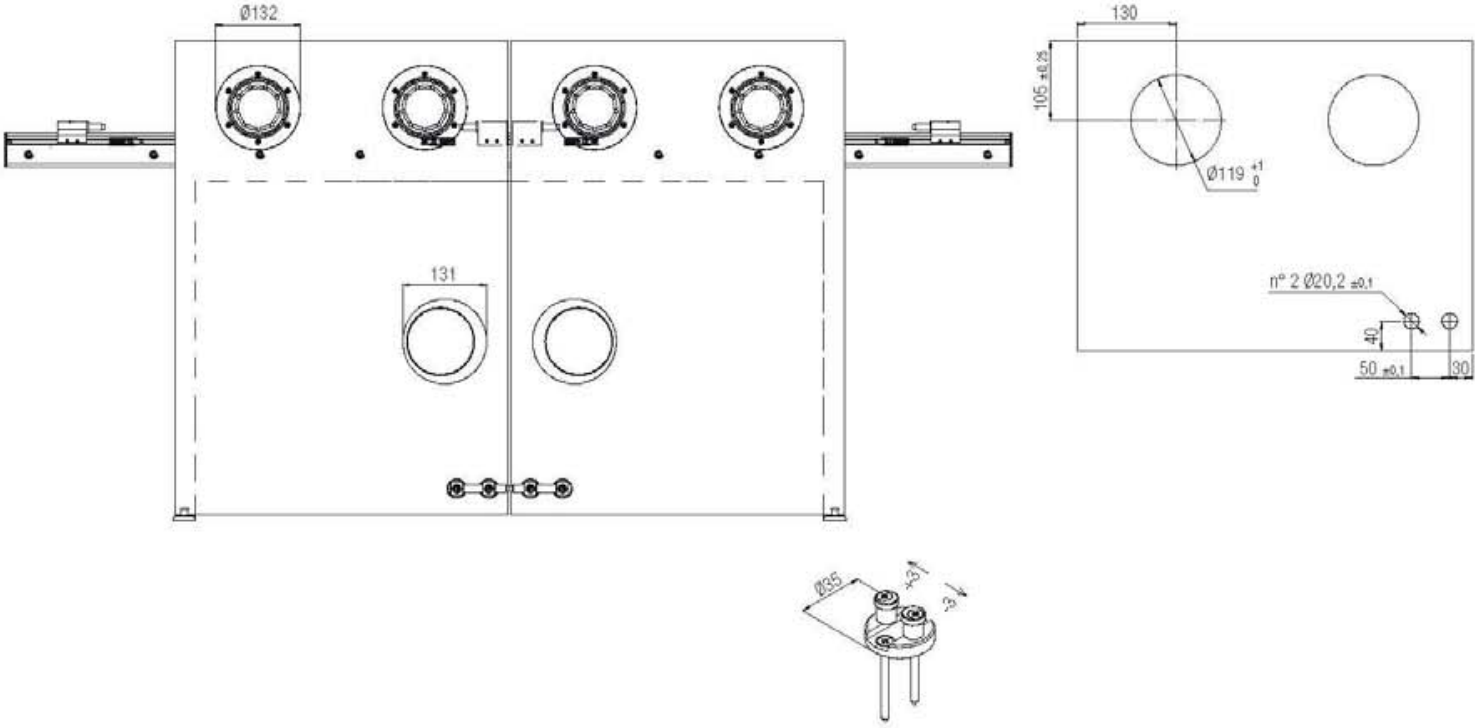

120 kg

K.O

Ⓓ Schiebetür-Beschlag für Holztüren

Ⓖⓑ *Sliding system for wooden doors*

Ⓝⓛ Schuifdeursysteem in zicht voor houten deuren

SYSTEM	Laufsystem *Sliding system* Type schuifgeleiding	Charakteristik *Characteristics* Technische Omschrijving	Tür *Door* Aantal vleugels	Tragkraft *Capacity* Draagkracht	Seite *Page* Pagina
K 20	Oben laufend *Superior* Bovenlopend	Schiebetürsystem *Sliding* Schuifdeursysteem	1-2	120 kg	228

KRONA KOBLENZ

SYSTEM K20

Schiebetür-Beschlag, sichtbar, für Holztüren - Einflügelig
Sliding system for wooden doors - Single Door
Schuifdeursysteem in zicht voor houten deuren - Enkele Vleugel

Patentiert
Patented
Gepatenteerd

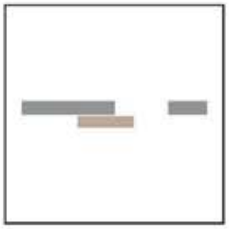

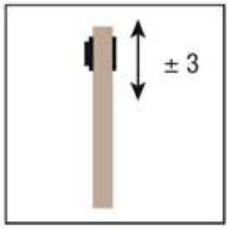

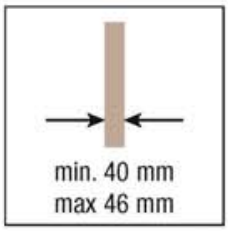

KIT Art. K 20 4 CL

Laufwagen für Holz Chrom glänzend *Roller wood polished chrome* Loopwagen voor houten deur chroom gepolierd	2 pcs
Tür-Dämpfer für Holz, rechts Chrom glänzend *Wood-brake right polished chrome* Hout-rem rechts chroom gepolierd	1 pcs
Tür-Dämpfer für Holz, links Chrom glänzend *Wood-brake left polished chrome* Hout-rem links chroom gepolierd	1 pcs
Endkappe, rechts-links Chrom glänzend *Cap right-left polished chrome* Afdekkap rechts-links chroom gepolierd	1 pcs
Stopper *Block brake* Rem blok	2 pcs
Untere Holzführung Chrom glänzend *Lower wood guide polished chrome* Ondergeleiding hout chroom gepolierd	1 pcs

***Ersatzteile - *Spare parts - *Reserveonderdelen**

Art. 7550 13 CL
Untere Holzführung
Chrom glänzend
Lower wood guide polished chrome
Ondergeleiding hout chroom gepolierd
1 pcs

Passende Zubehöre
Compatible accessories
Bijpassende accessoires

Art. K 20 56 CL
Alu-Laufschiene, 1,73 m.
Rail, 1,73 m.
Looprail, 1,73 m.

Art. K 20 57 CL
Alu-Laufschiene, 2,13 m.
Rail, 2,13 m.
Looprail, 2,13 m.

Art. K 20 58 CL
Alu-Laufschiene, 2,732 m.
Rail, 2,732 m.
Looprail, 2,732 m.

Art. K 20 59 CL
Alu-Laufschiene, 3,332 m.
Rail, 3,332 m.
Looprail, 3,332 m.

*Die Artikel in der Tabelle "Ersatzteile" können **nur** in den angegebenen Mengen bestellt werden.
The articles in the table "Spare parts" are to be **only ordered in the indicated quantities.*
*Artikelen in de tabel "reserve onderdelen" kunnen **alleen** besteld worden in de aangegeven hoeveelheden.

K20 - Einflügelig
art. K 20 4 CL
Rotation mit dem Lauf des Türblattes.
Räder mit DELRIN-Beschichtung.
Sicherheitssystem zur Verhinderung der Türblatt-Aushängung.
Perfekte Justierung der Laufschiene durch Langlöcher.
Max. Tragkraft: 120 kg
Türblattdicke: 40/46 mm.

K20 - Single Door
art. K 20 4 CL
Rotation of the inside part of the roller, with the sliding of the door.
Delrin wheels with ball bearings, grinded and screened.
Antirunning safety system which avoids the accidental release of the door from the guide.
Track provided with wall fixing holes for a perfect adjustment and levelling of the track.
Max. capacity: 120 kg
Panel thickness: 40/46 mm.

K20 - Enkele Vleugel
art. K 20 4 CL
Het schuiven van de deur roteert vanuit het midden van de loopwagen mee.
DERLIN wielen, met kogellagering, gecorrigeerd en afgeschermd.
Veiligheidssysteem zodat de deur niet kan kantelen en ook niet uit de rail kan getild worden.
De rail voorzien van bevestigingsgleuven (zoals een knoopsgat) maakt de uitvoering optimaal zodat een heel precies niveau mogelijk gemaakt wordt.
Max. draagkracht: 120 kg
Paneel dikte: 40/46 mm.

Ausführbare Schiebetür-Lösungen
Possible sliding solutions
Mogelijke oplossingen schuifdeuren

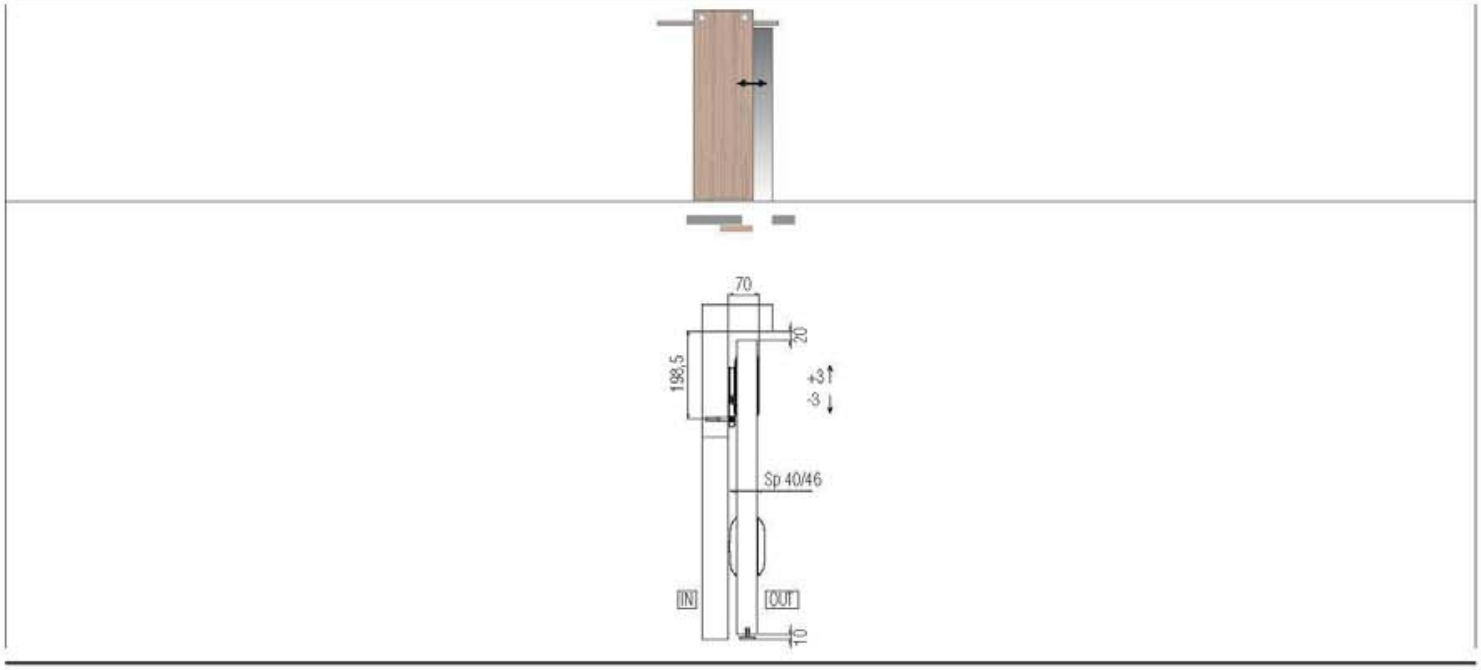

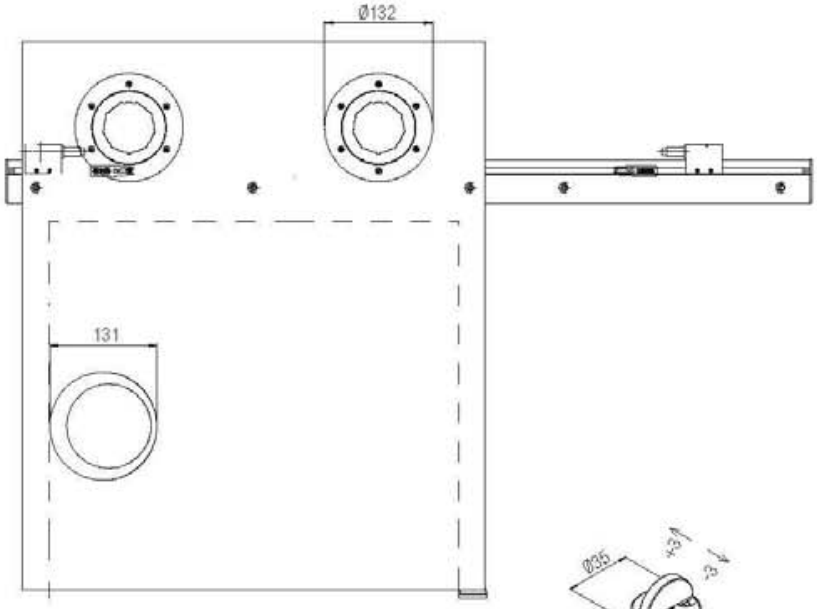

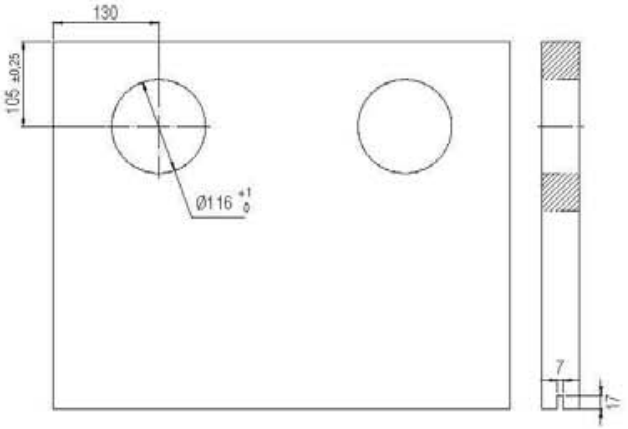

120 kg

SYSTEM K20

Schiebetür-Beschlag, sichtbar, für Holztüren - Zweiflügelig
Sliding system for wooden doors - Double Door
Schuifdeursysteem in zicht voor houten deuren - Dubbele Vleugel

Patentiert
Patented
Gepatenteerd

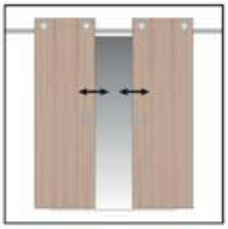

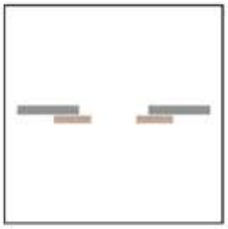

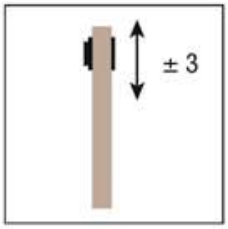

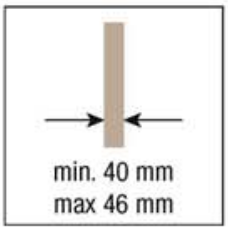

KIT Art. K 20 4 CL

Laufwagen für Holz Chrom glänzend *Roller wood polished chrome* Loopwagen voor houten deur chroom gepolierd	2 pcs
Tür-Dämpfer für Holz, rechts Chrom glänzend *Wood-brake right polished chrome* Hout-rem rechts chroom gepolierd	1 pcs
Tür-Dämpfer für Holz, links Chrom glänzend *Wood-brake left polished chrome* Hout-rem links chroom gepolierd	1 pcs
Endkappe, rechts-links Chrom glänzend *Cap right-left polished chrome* Afdekkap rechts-links chroom gepolierd	1 pcs
Stopper *Block brake* Rem blok	2 pcs
Untere Holzführung Chrom glänzend *Lower wood guide polished chrome* Ondergeleiding hout chroom gepolierd	1 pcs

KIT Art. K 20 43 CL

Laufwagen für Holz Chrom glänzend *Roller wood polished chrome* Loopwagen voor houten deur chroom gepolierd	2 pcs
Tür-Dämpfer für Holz, rechts Chrom glänzend *Wood-brake right polished chrome* Hout-rem rechts chroom gepolierd	1 pcs
Tür-Dämpfer für Holz, links Chrom glänzend *Wood-brake left polished chrome* Hout-rem links chroom gepolierd	1 pcs
Stopper *Block brake* Rem blok	2 pcs
Untere Holzführung Chrom glänzend *Lower wood guide polished chrome* Ondergeleiding hout chroom gepolierd	1 pcs

*Ersatzteile - *Spare parts - *Reserveonderdelen

Art. 7550 13 CL Untere Holzführung Chrom glänzend *Lower wood guide polished chrome* Ondergeleiding hout chroom gepolierd	1 pcs

Passende Zubehöre
Compatible accessories
Bijpassende accessoires

Art. K 20 56 CL
Alu-Laufschiene, 1,73 m.
Rail, 1,73 m.
Looprail, 1,73 m.

Art. K 20 57 CL
Alu-Laufschiene, 2,13 m.
Rail, 2,13 m.
Looprail, 2,13 m.

Art. K 20 58 CL
Alu-Laufschiene, 2,732 m.
Rail, 2,732 m.
Looprail, 2,732 m.

Art. K 20 59 CL
Alu-Laufschiene, 3,332 m.
Rail, 3,332 m.
Looprail, 3,332 m.

*Die Artikel in der Tabelle "Ersatzteile" können **nur** in den angegebenen Mengen bestellt werden.
The articles in the table "Spare parts" are to be **only ordered in the indicated quantities.*
*Artikelen in de tabel "reserve onderdelen" kunnen **alleen** besteld worden in de aangegeven hoeveelheden.

K20 - Zweiflügelig
art. K 20 4 CL + K 20 43 CL
Rotation mit dem Lauf des Türblattes.
Räder mit DELRIN-Beschichtung.
Sicherheitssystem zur Verhinderung der Türblatt-Aushängung.
Perfekte Justierung der Laufschiene durch Langlöcher.
Max. Tragkraft: 120 kg
Türblattdicke: 40/46 mm.

K20 - Double Door
art. K 20 4 CL + K 20 43 CL
Rotation of the inside part of the roller, with the sliding of the door.
Delrin wheels with ball bearings, grinded and screened.
Antirunning safety system which avoids the accidental release of the door from the guide.
Track provided with wall fixing holes for a perfect adjustment and levelling of the track.
Max. capacity: 120 kg
Panel thickness: 40/46 mm.

K20 - Dubbele Vleugel
art. K 20 4 CL + K 20 43 CL
Het schuiven van de deur roteert vanuit het midden van de loopwagen mee.
DERLIN wielen, met kogellagering, gecorrigeerd en afgeschermd.
Veiligheidssysteem zodat de deur niet kan kantelen en ook niet uit de rail kan getild worden.
De rail voorzien van bevestigingsgleuven (zoals een knoopsgat) maakt de uitvoering optimaal zodat een heel precies niveau mogelijk gemaakt wordt.
Max. draagkracht: 120 kg
Paneel dikte: 40/46 mm.

Ausführbare Schiebetür-Lösungen
Possible sliding solutions
Mogelijke oplossingen schuifdeuren

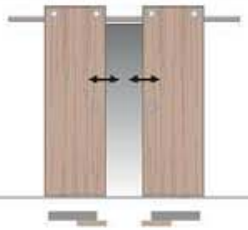

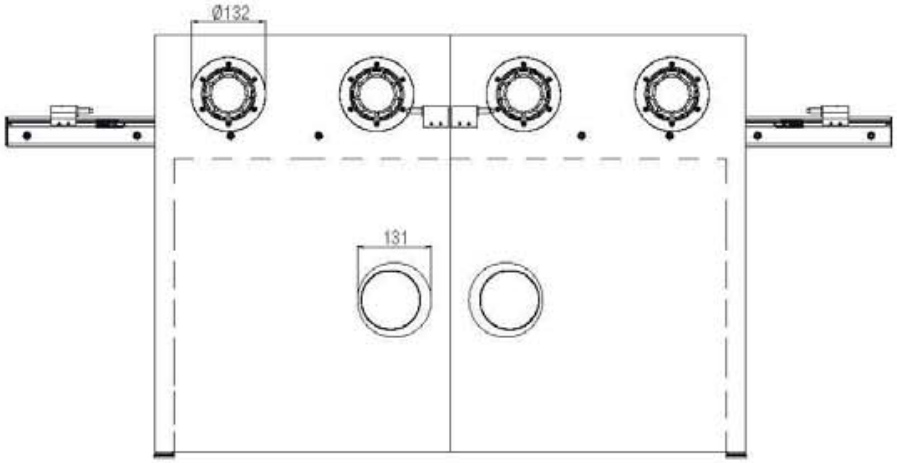

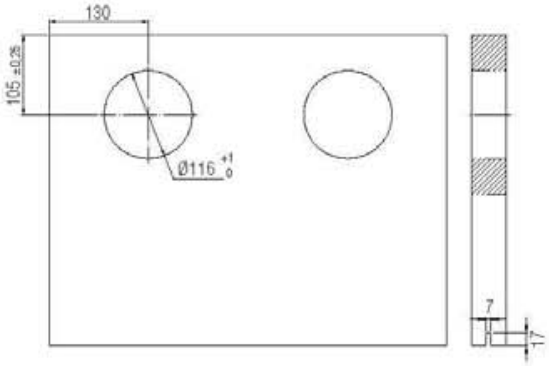

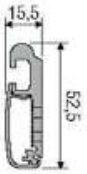

120 kg

GLAS
GLASS
GLAZEN DEUREN

Ⓓ Schiebetürbeschläge für Glastüren
Ⓖⓑ *Sliding systems for glass doors*
Ⓝⓛ Schuifsystemen voor glazen deuren.....233

Ⓓ Schiebetürbeschläge für Glastüren
Ⓖⓑ *Sliding systems for glass doors*
Ⓝⓛ Schuifsystemen voor glazen deuren

SYSTEM	Laufsystem *Sliding system* Type schuifgeleiding	Charakteristik *Characteristics* Technische Omschrijving	Tür *Door* Aantal vleugels	Tragkraft *Capacity* Draagkracht	Seite *Page* Pagina
1700/80/120	Oben laufend *Superior* Bovenlopend	Glaszange *Glass clamp* Glasklemmen	min 1	80/120 kg	234
1710/80/120	Oben laufend *Superior* Bovenlopend	Glaszange *Glass clamp* Glasklemmen	min 1	80/120 kg	238
1730/80/120/175	Oben laufend *Superior* Bovenlopend	Unsichtbare Zange *Concealed clamp* Verborgen glasklemmen	min 1	80/120/175 kg	242
1750/80/120	Oben laufend *Superior* Bovenlopend	Simultanöffnung *Simoultaneous opening* Symmetrische opening	2	80/120 kg	246
1760/80/120	Oben laufend *Superior* Bovenlopend	Glaszange *Glass clamp* Glasklemmen	min 1	80/120 kg	248
0500 ABS OLD EDITION	Oben laufend *Superior* Bovenlopend	- - -	-	-	252

KRONA KOBLENZ

SYSTEM 1700/80/120

Schiebetürsystem für Glastüren
Sliding system for glass doors
Schuifsysteem voor glazen deuren

Patentiert
Patented
Gepatenteerd

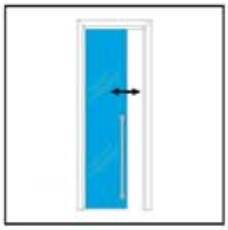

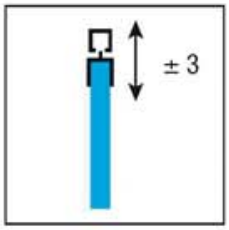

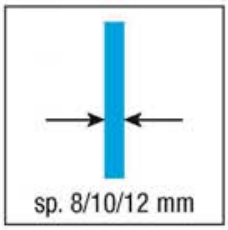

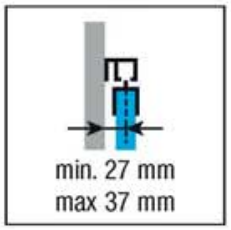

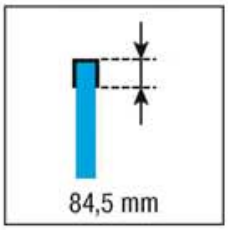

KIT Art. 1700 2

Laufwerk Tragkraft 80/120kg *Upper roller 80/120kg* Bovenste rol 80/120 kg	2 pcs
Glasfixierzangen + Glasdichtungsprofil *Glass retainer clamp* *+ Glass seal* Glasklem met pophanging + glasbeschermingsdichting	2 pcs
Bodenführung *Lower guide* Vloergeleiding	1 pcs
Fangstopper *Stop brake* Rem	2 pcs
Sechskantschlüssel *Valve seat wrench* Zeskantsleutel	1 pcs
Stiftdichtung *Seal on pins* Pindichting	1 pcs
Sicherungsstift dicke 8-10-12 *Safety pins - thick. 8-10-12* Zekerheidspin dikte 8-10-12	2x3 pcs

*Ersatzteile - *Spare parts - *Reserveonderdelen

Art. 0500 52 Laufwerk Tragkraft 80/120kg *Upper roller 80/120kg* Bovenste rol 80/120 kg	2 pcs
Art. 1700 51 Glasfixierzangen + Glasdichtungsprofil *Glass retainer clamp* *+ Glass seal* Glasklem met pophanging + glasbeschermingsdichting	1 pcs
Art. 7550 12 CP Bodenführung *Lower guide* Vloergeleiding	1 pcs
Art. 0500 12 Fangstopper *Stop brake* Rem	2 pcs
Art. 0500 58 Fixierplatten + Schrauben für Wandbefestigungsprofil 0500 F *Fixing plates + screws for 0500 F hooking profile to a wall* Bevestigingsplaten + schroeven voor 0500 F hoekprofiel aan een wand	100 pcs

Passende Zubehöre - *Compatible accessories*
Bijpassende accessoires

Art. 0500 1 m 6
Art. 0500 300 m 3
Alu-Laufschiene, gebohrt
Tragkraft 60/80 kg, silbereloxiert (F1)
Drilled and anodised aluminium track 60/80kg
Geperforeerde rail van geanodiseerd aluminium 60/80kg

Art. 0500 10 m 6
Art. 0500 10 300 m 3
Alu-Laufschiene, gebohrt
Tragkraft 120 kg, silbereloxiert (F1)
Drilled and anodised aluminium track 120kg
Geperforeerde rail van geanodiseerd aluminium 120kg

Art. 0500 4
Wandbefestigungswinkel 60/80kg
Side mount 60/80 kg
Zijdelingse steun 60/80kg

Art. 0500 5
Wandbefestigungswinkel 120kg
Side mount 120 kg
Zijdelingse steun 120kg

Art. 7550 32 NS
Option: Stopper unten für Glastüre 2-flügelig
Extra lower stopper for double door leaf glass
Onderstop vr universele dubbele glazen deur links-recht

****Art. 0500 F 200** m 2
****Art. 0500 F 300** m 3
****Art. 0500 F 400** m 4
Wandbefestigung 60/80kg
Wall fixing 60/80 kg
Wandbevestiging 60/80 kg

****Art. 0500 F 10** m 6
****Art. 0500 F 10 300** m 3
Wandbefestigung 120kg
Wall fixing 120 kg
Wandbevestiging 120 kg

****Art. 0500 A 200** m 2
****Art. 0500 A 300** m 3
****Art. 0500 A 400** m 4
Alublende für Höhedeckung
Rib high covering
Profiellijst

Art. 0500 61
Endkappen Alu-Laufschiene
Side closing rail
Zijdelingse sluiting rail — 10 pcs

Art. 0500 64
Endkappen für Höhedeckung
Side closing rib high
Zijdelingse sluiting hoge profiellijst — 5+5 pcs

*Die Artikel in der Tabelle "Ersatzteile" können **nur** in den angegebenen Mengen bestellt werden.
**Nicht kompatibel mit den Artikeln 0500 4 und 0500 5.
The articles in the table "Spare parts" are to be **only ordered in the indicated quantities.*
***Incompatible with article 0500 4 and 0500 5.*
*Artikelen in de tabel "reserve onderdelen" kunnen **alleen** besteld worden in de aangegeven hoeveelheden.
**Niet te combineren met de artikelen 0500 4 en 0500 5.

Ausführbare Schiebetür-Lösungen
Possible sliding solutions
Mogelijke oplossingen schuifdeuren

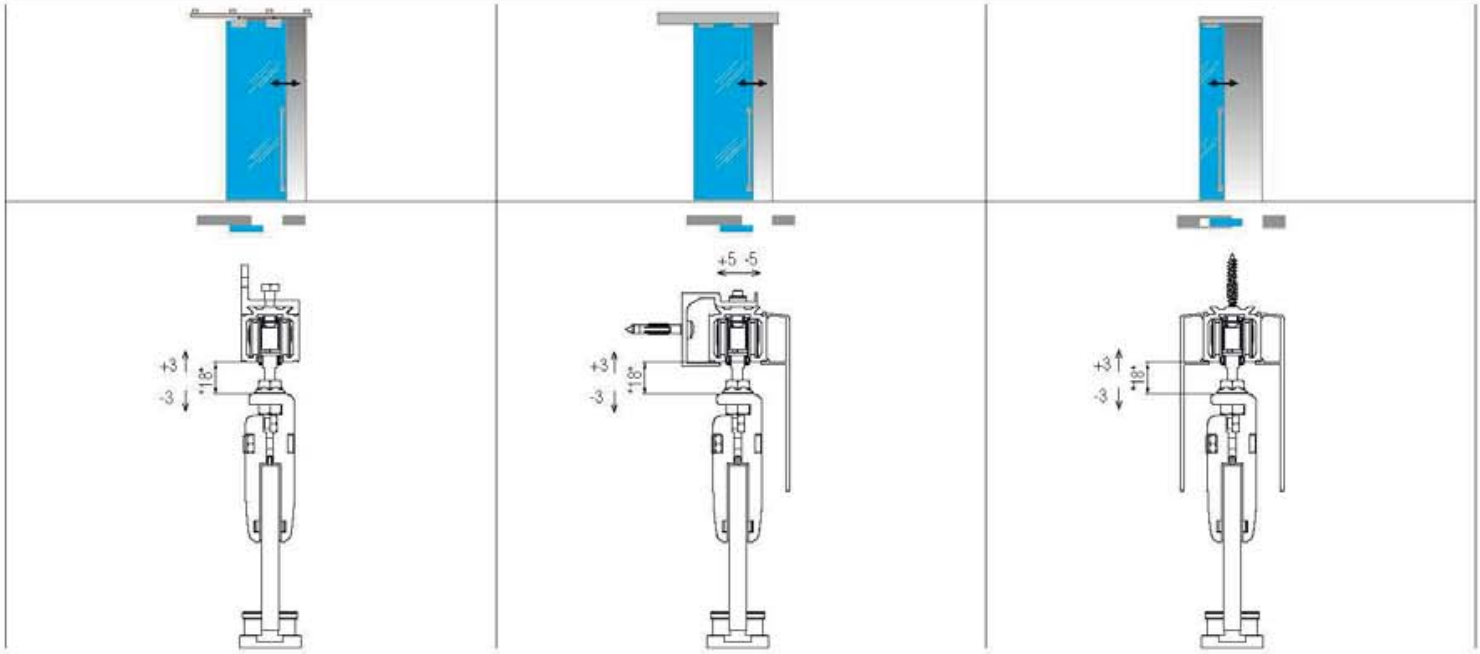

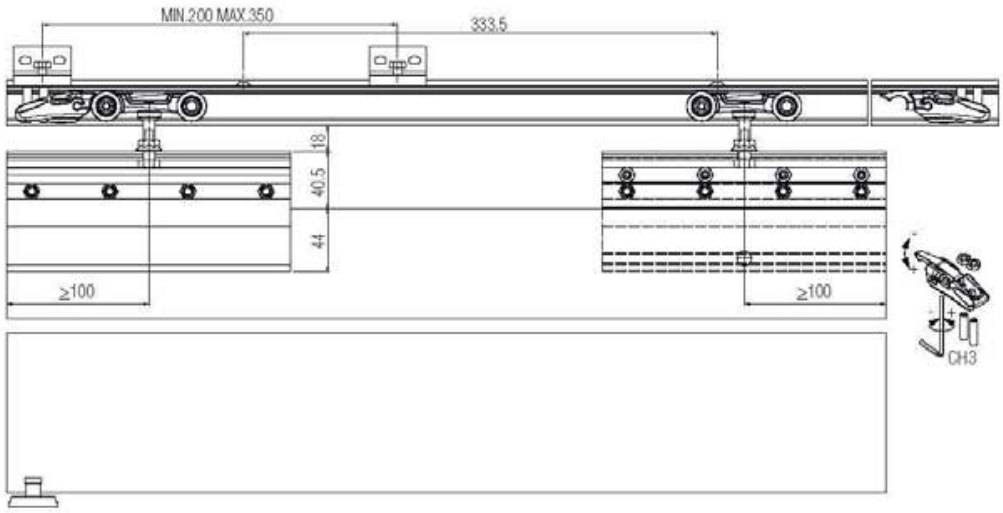

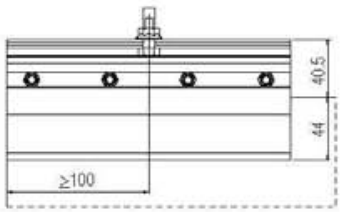

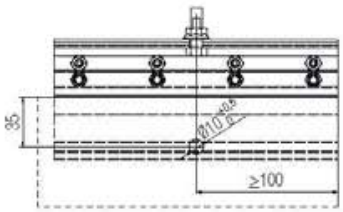

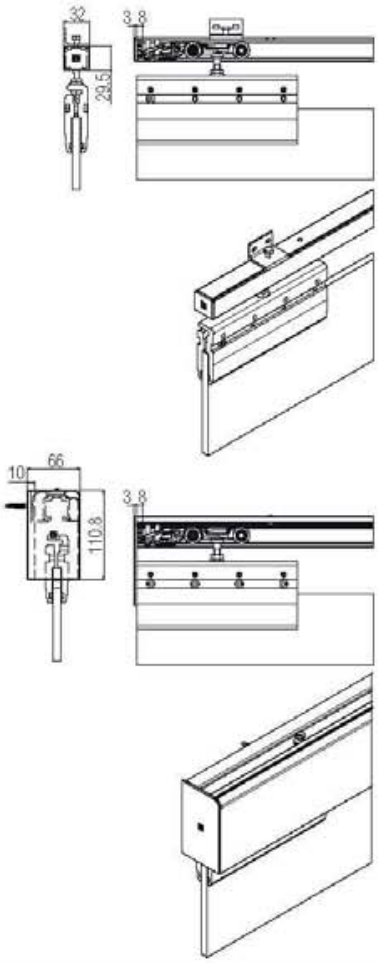

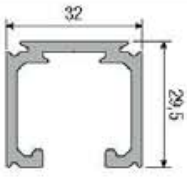

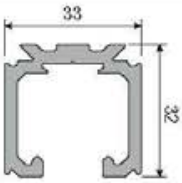

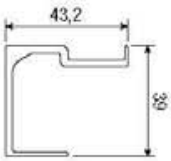

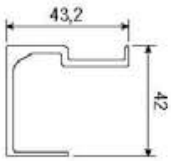

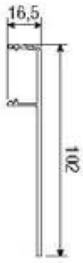

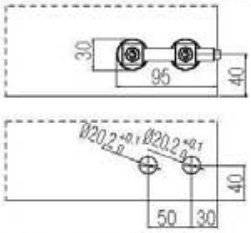

80 kg **120 kg** **80 kg** **120 kg**

Extra: Doppelflügel
Optional: Double door
Optioneel: Dubbele vleugel

SYSTEM 1700/80/120 ABS

NEW

Schiebetürsystem für Glastüren
Sliding system for glass doors
Schuifsysteem voor glazen deuren

Patentiert
Patented
Gepatenteerd

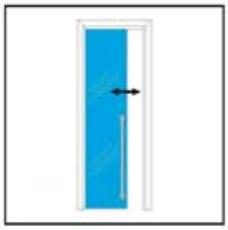

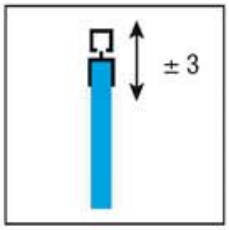

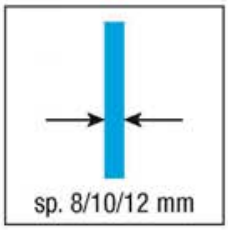

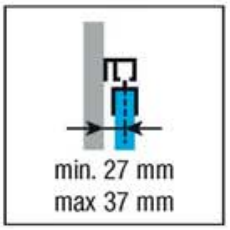

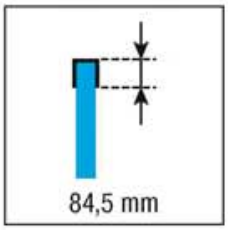

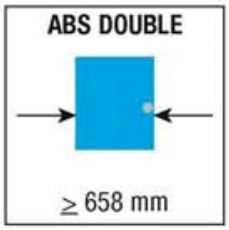

KIT Art. 1700 2 120 ABS

Laufwerk Tragkraft 80/120kg *Upper roller 80/120kg* Bovenste rol 80/120 kg	1 pcs
Doppellaufwerk Tragkraft 80/120 kg mit ABS Dämpfung *Upper roller 80/120 kg.* *with double ABS* Bovenste rol 80/120 kg. met dubbele ABS	1 pcs
Glasfixierzangen + Glasdichtungsprofil *Glass retainer clamp* *+ Glass seal* Glasklem met pophanging + glasbeschermingsdichting	2 pcs
Bodenführung *Lower guide* Vloergeleiding	1 pcs
Fangstopper *Stop brake* Rem	2 pcs
Aktivator ABS Dämpfung *ABS Activator* ABS activeringsdemping	2 pcs
Sechskantschlüssel *Valve seat wrench* Zeskantsleutel	1 pcs
Stiftdichtung *Seal on pins* Pindichting	1 pcs
Sicherungsstift dicke 8-10-12 *Safety pins - thick. 8-10-12* Zekerheidspin dikte 8-10-12	2x3 pcs

*Ersatzteile - **Spare parts* - *Reserveonderdelen

Art. 0500 52 Laufwerk Tragkraft 80/120kg *Upper roller 80/120kg* Bovenste rol 80/120 kg	2 pcs
Art. 0500 120 12 ABS Doppellaufwerk Tragkraft 80/120 kg mit ABS Dämpfung + Fangstopper + Aktivator ABS Dämpfung *Upper roller 80/120 kg.* *with double ABS* *+ Stop brake* *+ ABS Activator* Bovenste rol 80/120 kg. met dubbele ABS + Rem + ABS activeringsdemping	1 pcs 2 pcs 2 pcs
Art. 1700 51 Glasfixierzangen + Glasdichtungsprofil *Glass retainer clamp* *+ Glass seal* Glasklem met pophanging + glasbeschermingsdichting	2 pcs
Art. 7550 12 CP Bodenführung *Lower guide* Vloergeleiding	1 pcs
Art. 0500 58 Fixierplatten + Schrauben für Wandbefestigungsprofil 0500 F *Fixing plates + screws for 0500 F hooking profile to a wall* Bevestigingsplaten + schroeven voor 0500 F hoekprofiel aan een wand	100 pcs

Passende Zubehöre - *Compatible accessories*
Bijpassende accessoires

Art. 0500 1 m 6
Art. 0500 300 m 3
Alu-Laufschiene, gebohrt
Tragkraft 60/80 kg, silbereloxiert (F1)
Drilled and anodised aluminium track 60/80kg
Geperforeerde rail van geanodiseerd aluminium 60/80kg

Art. 0500 10 m 6
Art. 0500 10 300 m 3
Alu-Laufschiene, gebohrt
Tragkraft 120 kg, silbereloxiert (F1)
Drilled and anodised aluminium track 120kg
Geperforeerde rail van geanodiseerd aluminium 120kg

Art. 0500 4
Wandbefestigungswinkel 60/80kg
Side mount 60/80 kg
Zijdelingse steun 60/80kg

Art. 0500 5
Wandbefestigungswinkel 120kg
Side mount 120 kg
Zijdelingse steun 120kg

Art. 7550 32 NS
Option: Stopper unten für Glastüre 2-flügelig
Extra lower stopper for double door leaf glass
Onderstop vr universele dubbele glazen deur links-recht

****Art. 0500 F 200** m 2
****Art. 0500 F 300** m 3
****Art. 0500 F 400** m 4
Wandbefestigung 60/80kg
Wall fixing 60/80 kg
Wandbevestiging 60/80 kg

****Art. 0500 F 10** m 6
****Art. 0500 F 10 300** m 3
Wandbefestigung 120kg
Wall fixing 120 kg
Wandbevestiging 120 kg

****Art. 0500 A 200** m 2
****Art. 0500 A 300** m 3
****Art. 0500 A 400** m 4
Alublende für Höhedeckung
Rib high covering
Profiellijst

Art. 0500 61
Endkappen Alu-Laufschiene
Side closing rail
Zijdelingse sluiting rail — 10 pcs

Art. 0500 64
Endkappen für Höhedeckung
Side closing rib high
Zijdelingse sluiting hoge profiellijst — 5+5 pcs

*Die Artikel in der Tabelle "Ersatzteile" können **nur** in den angegebenen Mengen bestellt werden.
**Nicht kompatibel mit den Artikeln 0500 4 und 0500 5.
The articles in the table "Spare parts" are to be **only ordered in the indicated quantities.*
***Incompatible with article 0500 4 and 0500 5.*
*Artikelen in de tabel "reserve onderdelen" kunnen **alleen** besteld worden in de aangegeven hoeveelheden.
**Niet te combineren met de artikelen 0500 4 en 0500 5.

Ausführbare Schiebetür-Lösungen
Possible sliding solutions
Mogelijke oplossingen schuifdeuren

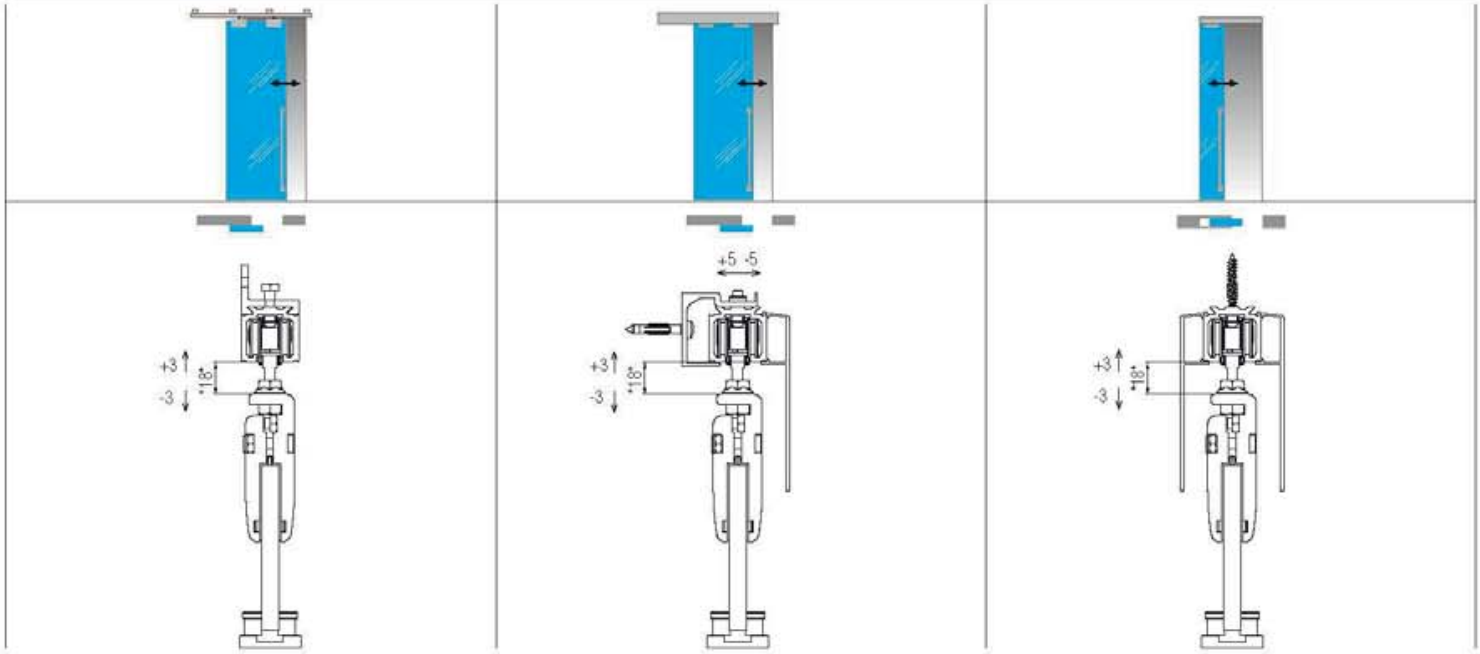

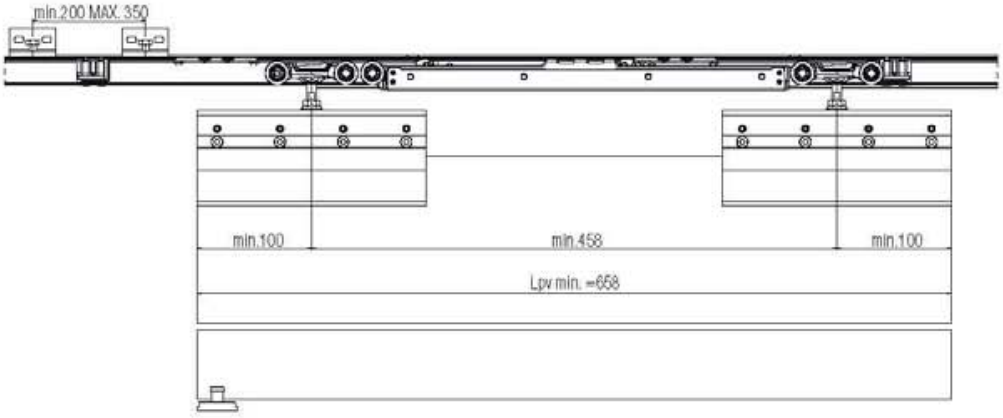

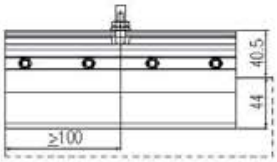

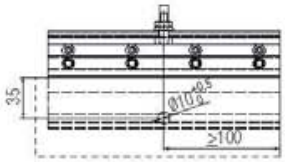

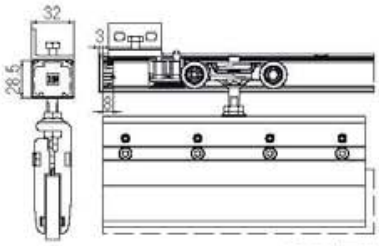

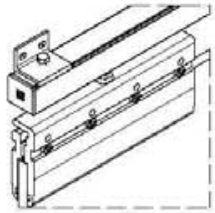

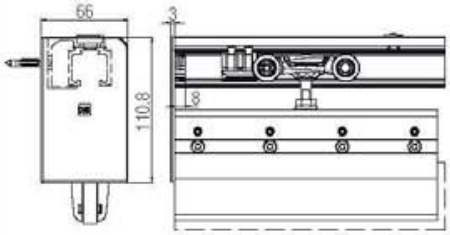

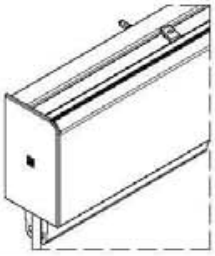

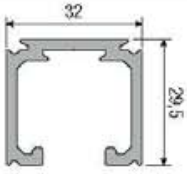

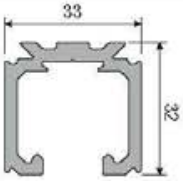

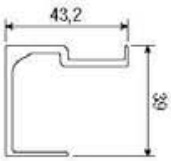

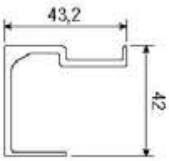

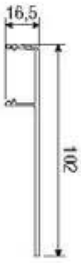

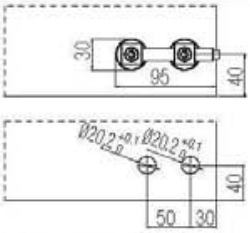

80 kg **120 kg** **80 kg** **120 kg**

Extra: Doppelflügel
Optional: Double door
Optioneel: Dubbele vleugel

SYSTEM 1710/80/120

Schiebetürsystem für Glastüren
Sliding system for glass doors
Schuifsysteem voor glazen deuren

Patentiert
Patented
Gepatenteerd

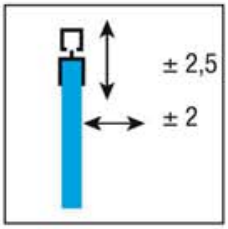

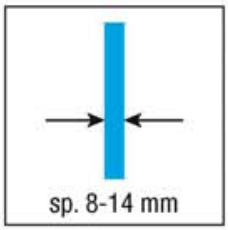

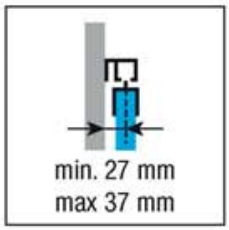

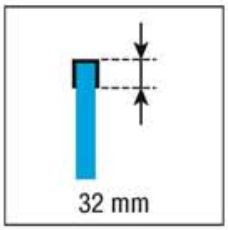

KIT Art. 1710 2 500 CS

Glasfixierzangen mit Tragschraube
Glass retainer clamp
Glasklem met ophanging
2 pcs

Glasdichtungsprofil
Glass seal
Glasbeschermingsdichting
1 pcs

Abdeckung
Covering
Afdekkapje
1 pcs

Laufwerk Tragkraft 80/120kg
Upper roller 80/120kg
Bovenste rol 80/120 kg
2 pcs

Bodenführung
Lower guide
Vloergeleiding
1 pcs

Fangstopper
Stop brake
Rem
2 pcs

*Ersatzteile - *Spare parts - *Reserveonderdelen

Art. 1710 54 CS
Glasfixierzangen mit Tragschraube
Glass retainer clamp
Glasklem met ophanging
1 pcs

Art. 1710 3
Glasdichtungsprofil
Glass seal
Glasbeschermingsdichting
1 pcs

Art. 1710 4
Abdeckung
Covering
Afdekkapje
1 pcs

Art. 0500 52
Laufwerk Tragkraft 80/120kg
Upper roller 80/120kg
Bovenste rol 80/120 kg
2 pcs

Art. 7550 12 CP
Bodenführung
Lower guide
Vloergeleiding
1 pcs

Art. 0500 12
Fangstopper
Stop brake
Rem2
2 pcs

Art. 0500 58
Fixierplatten + Schrauben für Wandbefestigungsprofil 0500 F
Fixing plates + screws for 0500 F hooking profile to a wall
Bevestigingsplaten + schroeven voor 0500 F hoekprofiel aan een wand
100 pcs

Passende Zubehöre - *Compatible accessories*
Bijpassende accessoires

Art. 0500 1 m 6
Art. 0500 300 m 3
Alu-Laufschiene, gebohrt
Tragkraft 60/80 kg, silbereloxiert (F1)
Drilled and anodised aluminium track 60/80kg
Geperforeerde rail van geanodiseerd aluminium 60/80kg

Art. 0500 10 m 6
Art. 0500 10 300 m 3
Alu-Laufschiene, gebohrt
Tragkraft 120 kg, silbereloxiert (F1)
Drilled and anodised aluminium track 120kg
Geperforeerde rail van geanodiseerd aluminium 120kg

Art. 1600 52
Bodenführung
Lower guide
Vloergeleiding

Art. 7550 32 NS
Option: Stopper unten für Glastüre 2-flügelig
Extra lower stopper for double door leaf glass
Onderstop vr universele dubbele glazen deur links-recht

Art. 0500 4
Wandbefestigungswinkel 60/80kg
Side mount 60/80 kg
Zijdelingse steun 60/80kg

Art. 0500 5
Wandbefestigungswinkel 120kg
Side mount 120 kg
Zijdelingse steun 120kg

****Art. 0500 F 200** m 2
****Art. 0500 F 300** m 3
****Art. 0500 F 400** m 4
Wandbefestigung 60/80kg
Wall fixing 60/80 kg
Wandbevestiging 60/80 kg

****Art. 0500 F 10** m 6
****Art. 0500 F 10 300** m 3
Wandbefestigung 120kg
Wall fixing 120 kg
Wandbevestiging 120 kg

****Art. 0500 M 200** m 2
****Art. 0500 M 300** m 3
****Art. 0500 M 400** m 4
Alublende für Mitteldeckung
Rib middle covering
Afdekkapje

****Art. 0500 C 200** m 2
****Art. 0500 C 300** m 3
****Art. 0500 C 400** m 4
Zwischendecke Profil
False ceiling profile
Plafond profiellijst

Art. 0500 61
Endkappen Alu-Laufschiene
Side closing rail
Zijdelingse sluiting rail
10 pcs

Art. 0500 63
Endkappen für Mitteldeckung
Side closing rib middle
Zijdelingse sluiting midden profiellijst
5+5 pcs

Art. 1710 BK
Kit Glasfixierzangen
Kit glass retainer clamp
Kit glasklem
10 pcs

v*Die Artikel in der Tabelle "Ersatzteile" können **nur** in den angegebenen Mengen bestellt werden.
**Nicht kompatibel mit den Artikeln 0500 4 und 0500 5.
The articles in the table "Spare parts" are to be **only ordered in the indicated quantities.*
***Incompatible with article 0500 4 and 0500 5.*
*Artikelen in de tabel "reserve onderdelen" kunnen **alleen** besteld worden in de aangegeven hoeveelheden.
**Niet te combineren met de artikelen 0500 4 en 0500 5.

Ausführbare Schiebetür-Lösungen
Possible sliding solutions
Mogelijke oplossingen schuifdeuren

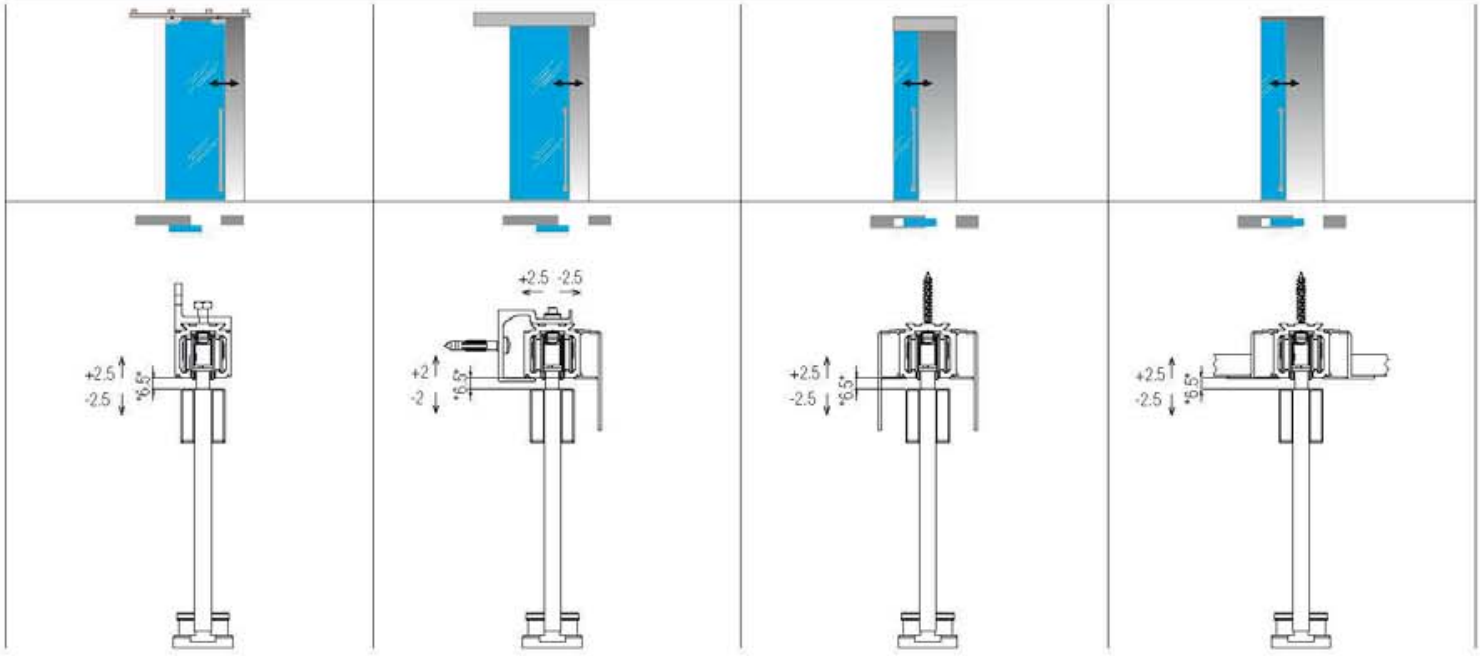

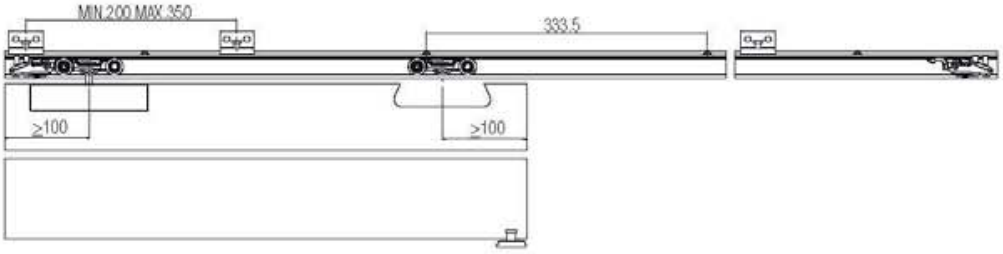

Spv (MIN.8 MAX.14)

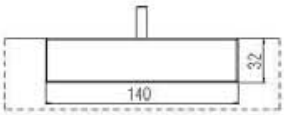

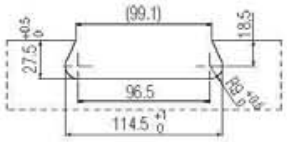

Spv= Glastürblattdicke

Spv= Glass panel thickness

Spv= Glaspaneel dikte

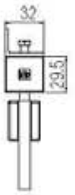

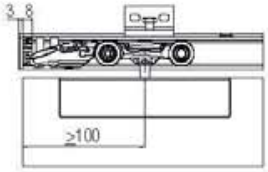

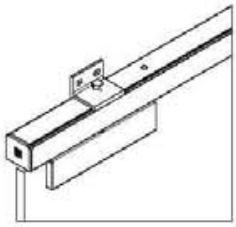

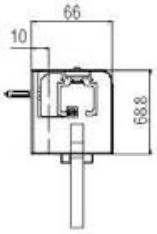

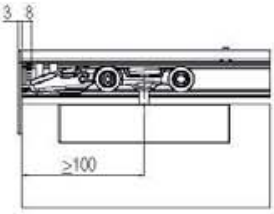

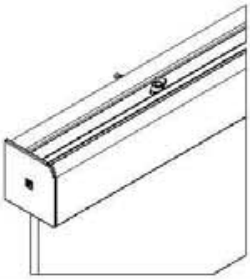

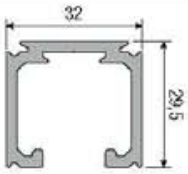

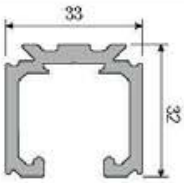

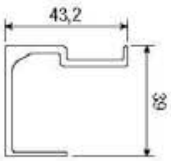

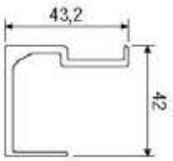

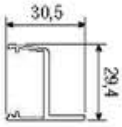

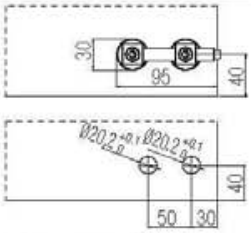

80 kg **120 kg** **80 kg** **120 kg**

Extra: Doppelflügel
Optional: Double door
Optioneel: Dubbele vleugel

SYSTEM 1710/80/120 ABS

NEW

Schiebetürsystem für Glastüren
Sliding system for glass doors
Schuifsysteem voor glazen deuren

Patentiert
Patented
Gepatenteerd

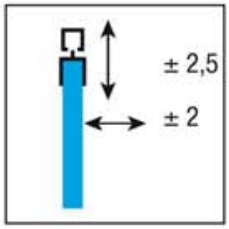

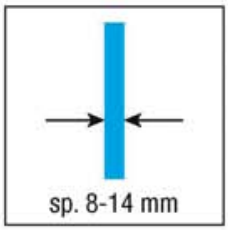

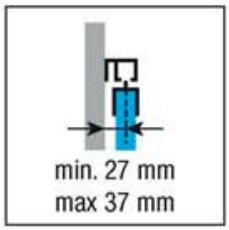

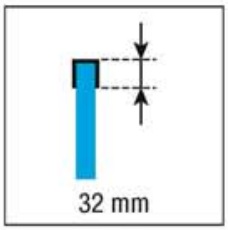

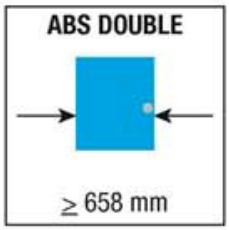

KIT Art. 1710 2 120 ABS

Glasfixierzangen mit Tragschraube
Glass retainer clamp
Glasklem met ophanging
2 pcs

Glasdichtungsprofil
Glass seal
Glasbeschermingsdichting
1 pcs

Abdeckung
Covering
Afdekkapje
1 pcs

Laufwerk Tragkraft 80/120kg
Upper roller 80/120kg
Bovenste rol 80/120 kg
1 pcs

Doppellaufwerk
Tragkraft 80/120 kg
mit ABS Dämpfung
Upper roller 80/120 kg.
with double ABS
Bovenste rol 80/120 kg.
met dubbele ABS
1 pcs

Bodenführung
Lower guide
Vloergeleiding
1 pcs

Fangstopper
Stop brake
Rem
2 pcs

Aktivator ABS Dämpfung
ABS Activator
ABS activeringsdemping
2 pcs

*Ersatzteile - *Spare parts - *Reserveonderdelen

Art. 1710 54 CS
Glasfixierzangen mit Tragschraube
Glass retainer clamp
Glasklem met ophanging
1 pcs

Art. 1710 3
Glasdichtungsprofil
Glass seal
Glasbeschermingsdichting
1 pcs

Art. 1710 4
Abdeckung
Covering
Afdekkapje
1 pcs

Art. 0500 52
Laufwerk Tragkraft 80/120kg
Upper roller 80/120kg
Bovenste rol 80/120 kg
2 pcs

Art. 0500 120 12 ABS
Doppellaufwerk Tragkraft 80/120 kg
mit ABS Dämpfung
+ Fangstopper
+ Aktivator ABS Dämpfung
Upper roller 80/120 kg.
with double ABS
+ Stop brake
+ ABS Activator
Bovenste rol 80/120 kg.
met dubbele ABS
+ Rem
+ ABS activeringsdemping
1 pcs
2 pcs
2 pcs

Art. 7550 12 CP
Bodenführung
Lower guide
Vloergeleiding
1 pcs

Art. 0500 58
Fixierplatten + Schrauben für
Wandbefestigungsprofil 0500 F
Fixing plates + screws for
0500 F hooking profile to a wall
Bevestigingsplaten + schroeven voor
0500 F hoekprofiel aan een wand
100 pcs

Passende Zubehöre - *Compatible accessories*
Bijpassende accessoires

Art. 0500 1 m 6
Art. 0500 300 m 3
Alu-Laufschiene, gebohrt
Tragkraft 60/80 kg, silbereloxiert (F1)
Drilled and anodised
aluminium track 60/80kg
Geperforeerde rail van
geanodiseerd aluminium 60/80kg

Art. 0500 10 m 6
Art. 0500 10 300 m 3
Alu-Laufschiene, gebohrt
Tragkraft 120 kg, silbereloxiert (F1)
Drilled and anodised
aluminium track 120kg
Geperforeerde rail van
geanodiseerd aluminium 120kg

Art. 1600 52
Bodenführung
Lower guide
Vloergeleiding

Art. 7550 32 NS
Option: Stopper unten
für Glastüre 2-flügelig
Extra lower stopper
for double door leaf glass
Onderstop vr universele
dubbele glazen deur links-recht

Art. 0500 4
Wandbefestigungswinkel 60/80kg
Side mount 60/80 kg
Zijdelingse steun 60/80kg

Art. 0500 5
Wandbefestigungswinkel 120kg
Side mount 120 kg
Zijdelingse steun 120kg

****Art. 0500 F 200** m 2
****Art. 0500 F 300** m 3
****Art. 0500 F 400** m 4
Wandbefestigung 60/80kg
Wall fixing 60/80 kg
Wandbevestiging 60/80 kg

****Art. 0500 F 10** m 6
****Art. 0500 F 10 300** m 3
Wandbefestigung 120kg
Wall fixing 120 kg
Wandbevestiging 120 kg

****Art. 0500 M 200** m 2
****Art. 0500 M 300** m 3
****Art. 0500 M 400** m 4
Alublende für Mitteldeckung
Rib middle covering
Afdekkapje

****Art. 0500 C 200** m 2
****Art. 0500 C 300** m 3
****Art. 0500 C 400** m 4
Zwischendecke Profil
False ceiling profile
Plafond profiellijst

Art. 0500 61
Endkappen Alu-Laufschiene
Side closing rail
Zijdelingse sluiting rail
10 pcs

Art. 0500 63
Endkappen für Mitteldeckung
Side closing rib middle
Zijdelingse sluiting midden profiellijst
5+5 pcs

Art. 1710 BK
Kit Glasfixierzangen
Kit glass retainer clamp
Kit glasklem
10 pcs

*Die Artikel in der Tabelle "Ersatzteile" können **nur** in den angegebenen Mengen bestellt werden.
**Nicht kompatibel mit den Artikeln 0500 4 und 0500 5.
The articles in the table "Spare parts" are to be **only ordered in the indicated quantities.*
***Incompatible with article 0500 4 and 0500 5.*
*Artikelen in de tabel "reserve onderdelen" kunnen **alleen** besteld worden in de aangegeven hoeveelheden.
**Niet te combineren met de artikelen 0500 4 en 0500 5.

Ausführbare Schiebetür-Lösungen
Possible sliding solutions
Mogelijke oplossingen schuifdeuren

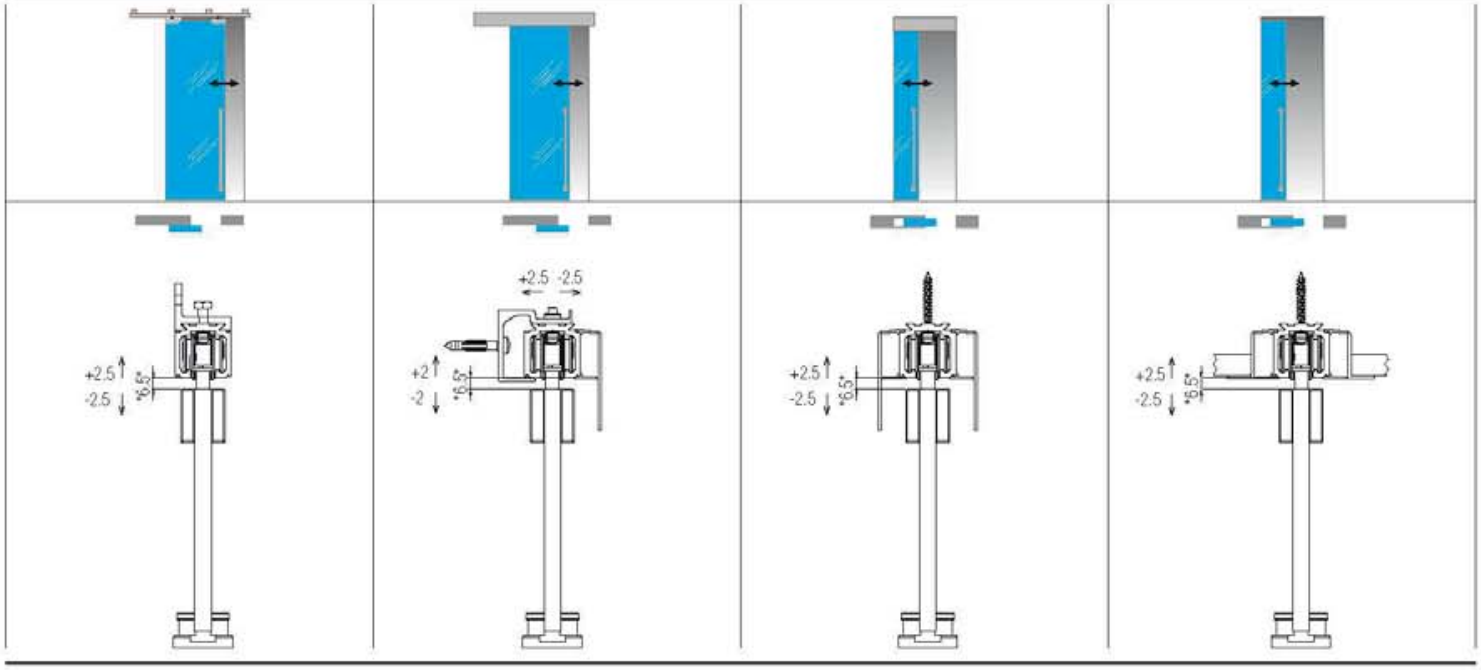

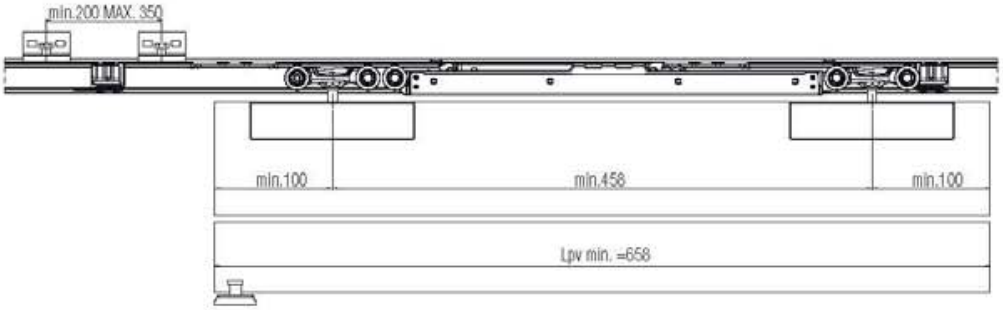

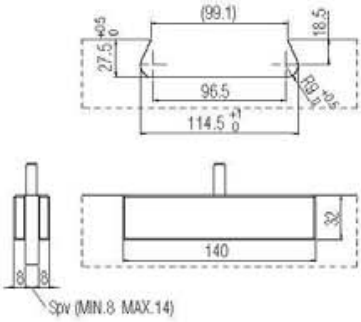

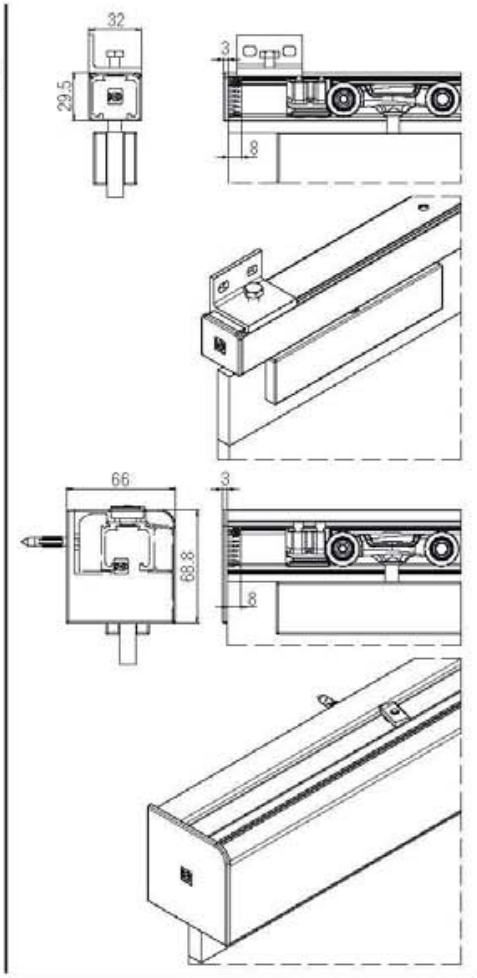

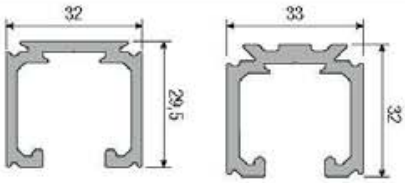

80 kg

120 kg

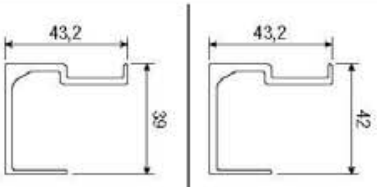

80 kg

120 kg

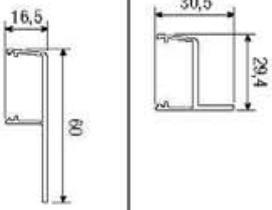

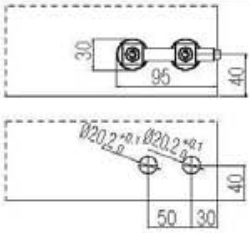

Extra: Doppelflügel
Optional: Double door
Optioneel: Dubbele vleugel

SYSTEM 1730/80/120/175

Schiebetürsystem für Glastüren
Sliding system for glass doors
Schuifsysteem voor glazen deuren

Patentiert
Patented
Gepatenteerd

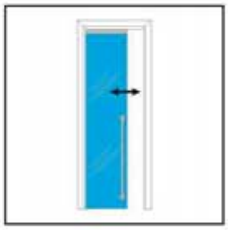

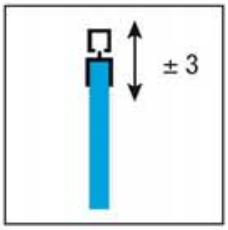

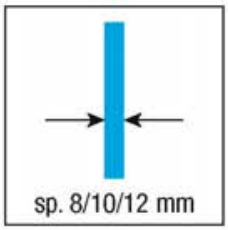

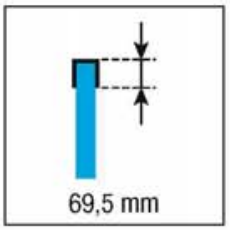

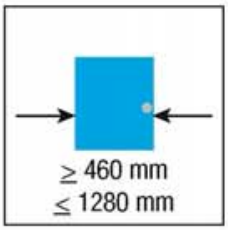

KIT Art. 1730 880

Alu-Profil
mit Endkappen
Aluminium profile
with side covering
Aluminium
ophangprofiel met einddop
880 mm

Bodenführung
Lower guide
Vloergeleiding
1 pcs

Glasfixierzange
Clamp
Klem
4 pcs

Muttern + Schraube
f. Glasfixierungszange
Nuts + Screw for clamp
Vierkante moer+Schroef voor glasklem
8 pcs

Dichtung L=200
Glass seal L=200
Glasbescherming L=200
4 pcs

Einlagestifte
Fulcrum
Stang
n.2 ø3=8
n.2 ø5=10
n.2 ø7=12

Sicherungsstift
Pin
Veiligheidspin
2 pcs

Stiftdichtung
Rubber bush
Rubberen beschermhulsje
1 pcs

Befestigungsschraube
für Laufwagen
Milled screw
Bevestigingsschroef
loopwagens
n.2 M8x38
n.2 M8x45
n.2 M10x55

KIT Art. 1730 1280

Alu-Profil
mit Endkappen
Aluminium profile
with side covering
Aluminium
ophangprofiel met einddop
1280 mm

Bodenführung
Lower guide
Vloergeleiding
1 pcs

Glasfixierzange
Clamp
Klem
4 pcs

Muttern + Schraube
f. Glasfixierungszange
Nuts + Screw for clamp
Vierkante moer+Schroef voor glasklem
8 pcs

Dichtung L=200
Glass seal L=200
Glasbescherming L=200
4 pcs

Einlagestifte
Fulcrum
Stang
n.2 ø3=8
n.2 ø5=10
n.2 ø7=12

Sicherungsstift
Pin
Veiligheidspin
2 pcs

Stiftdichtung
Rubber bush
Rubberen beschermhulsje
1 pcs

Befestigungsschraube
für Laufwagen
Milled screw
Bevestigingsschroef
loopwagens
n.2 M8x35
n.2 M8x45
n.2 M10x55

Passende Zubehöre - *Compatible accessories*
Bijpassende accessoires

Art. 0500 1 m 6
Art. 0500 300 m 3
Alu-Laufschiene, gebohrt
Tragkraft 60/80 kg, silbereloxiert (F1)
Drilled and anodised aluminium track 60/80kg
Geperforeerde rail van
geanodiseerd aluminium 60/80kg

Art. 0500 10 m 6
Art. 0500 10 300 m 3
Alu-Laufschiene, gebohrt
Tragkraft 120 kg, silbereloxiert (F1)
Drilled and anodised aluminium track 120kg
Geperforeerde rail van
geanodiseerd aluminium 120kg

Art. 0830 1 m 6
Art. 0830 2 m 3
Alu-Laufschiene, gebohrt
Tragkraft 175 kg, silbereloxiert (F1)
Drilled and anodised aluminium track 175 kg
Geperforeerde aluminium rail,
draagkracht 175 kg

Art. 7550 32 NS
Option: Stopper unten
für Glastüre 2-flügelig
Extra lower stopper
for double door leaf glass
Onderstop vr universele
dubbele glazen deur links-recht

Art. 0500 61
Endkappen Alu-Laufschiene
Side closing rail
Zijdelingse sluiting rail
10 pcs

Art. 0500 64
Endkappen für Höhedeckung
Side closing rib high
Zijdelingse sluiting hoge profiellijst
5+5 pcs

Art. 0500 4
Wandbefestigungswinkel 60/80kg
Side mount 60/80 kg
Zijdelingse steun 60/80kg

Art. 0500 5
Wandbefestigungswinkel 120kg
Side mount 120 kg
Zijdelingse steun 120kg

Art. 0850 5
Wandbefestigungswinkel 175 kg
Side mount 175 kg
Zijdelingse steun 175kg

****Art. 0500 F 200** m 2
****Art. 0500 F 300** m 3
****Art. 0500 F 400** m 4
Wandbefestigung 60/80kg
Wall fixing 60/80 kg
Wandbevestiging 60/80 kg

****Art. 0500 F 10** m 6
****Art. 0500 F 10 300** m 3
Wandbefestigung 120kg
Wall fixing 120 kg
Wandbevestiging 120 kg

****Art. 0500 A 200** m 2
****Art. 0500 A 300** m 3
****Art. 0500 A 400** m 4
Alublende für Höhedeckung
Rib high covering
Profiellijst

Schiebetürbeschlag 80-120 kg
Hardware for panel 80-120 kg
Beslag per vleugel 80-120 kg

Art. 0500 52
Laufwerk Tragkraft 80/120kg
Upper roller 80/120kg
Bovenste rol 80/120 kg
2 pcs

Art. 0500 12
Fangstopper
Stop brake
Rem
2 pcs

Schiebetürbeschlag 175 kg
Hardware for panel 175 kg
Beslag per vleugel 175 kg

Art. 0830 53
Laufwagen
Sliding roller
Loopwagen op kogellager
2 pcs

Art. 0830 4
Fangstopper
Stop brake
Rem
2 pcs

Art. 1600 52
Bodenführung
Lower guide
Vloergeleiding
1 pcs

***Ersatzteile - *Spare parts - *Reserveonderdelen**

Art. 7550 12 CP
Bodenführung
Lower guide
Vloergeleiding
1 pcs

Ausführbare Schiebetür-Lösungen
Possible sliding solutions
Mogelijke oplossingen schuifdeuren

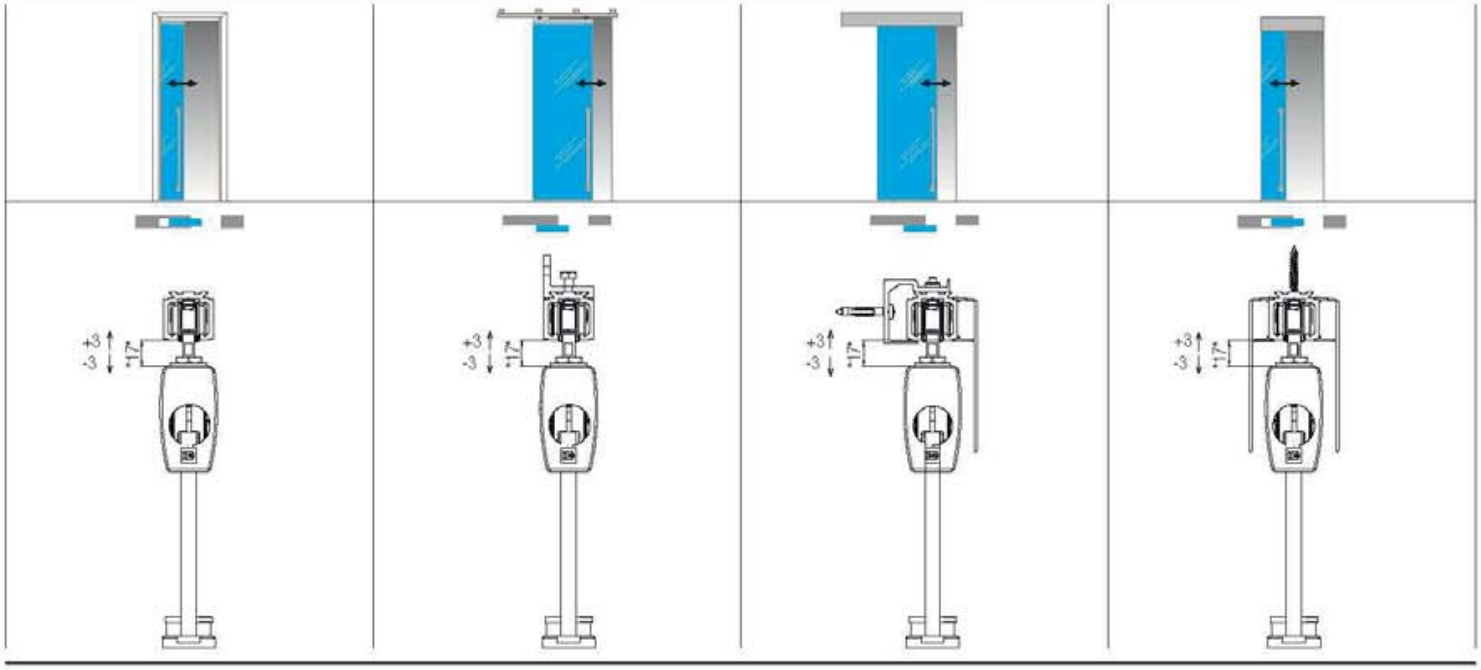

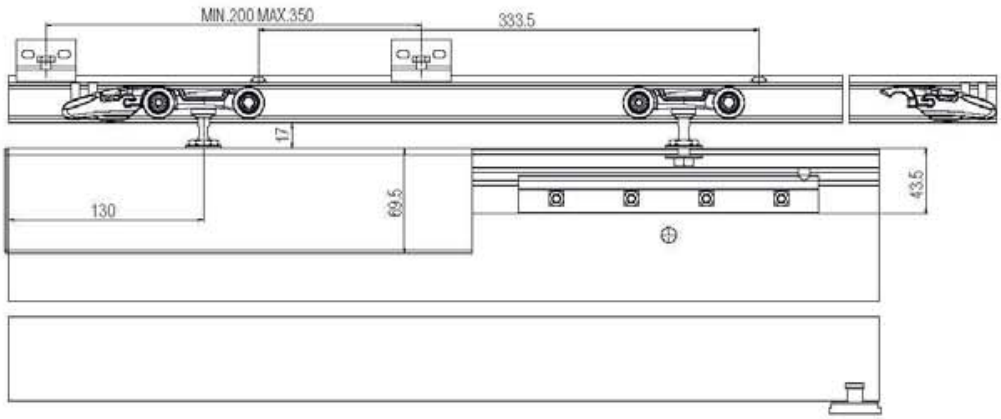

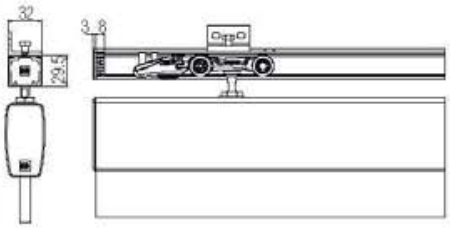

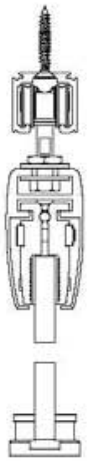

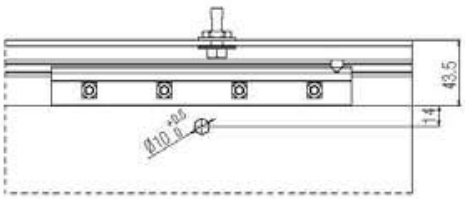

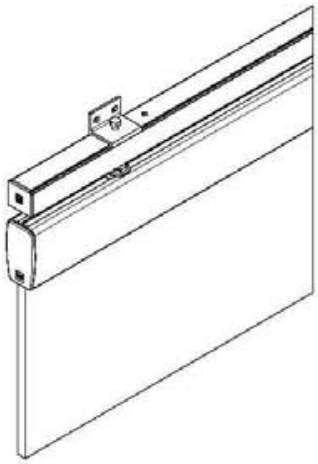

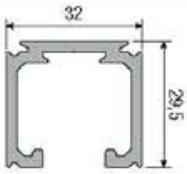

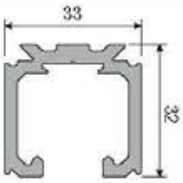

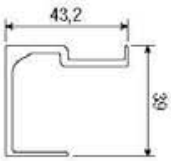

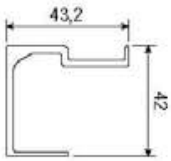

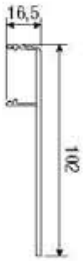

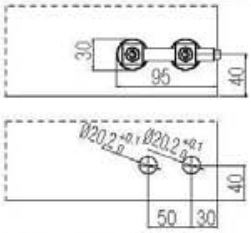

Extra: Doppelflügel
Optional: Double door
Optioneel: Dubbele vleugel

SYSTEM 1730/80/120 ABS

NEW

Schiebetürsystem für Glastüren
Sliding system for glass doors
Schuifsysteem voor glazen deuren

Patentiert
Patented
Gepatenteerd

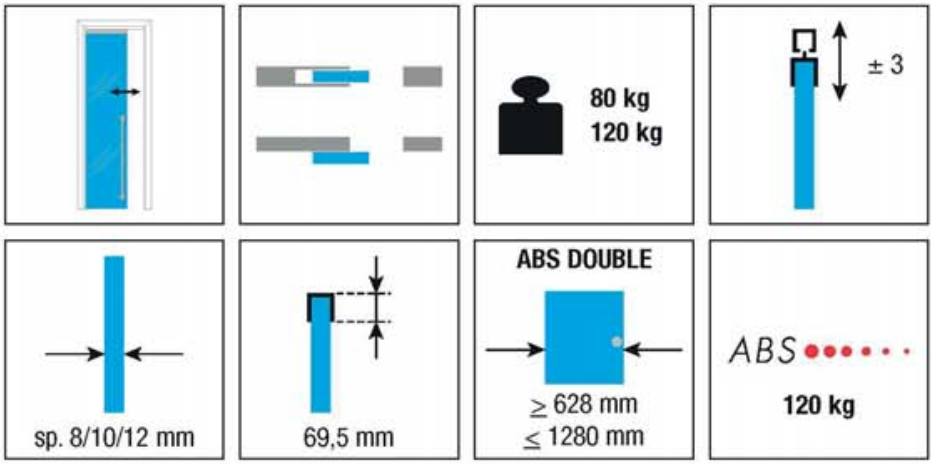

KIT Art. 1730 880

Alu-Profil
mit Endkappen
Aluminium profile
with side covering
Aluminium
ophangprofiel met einddop
880 mm

Bodenführung
Lower guide
Vloergeleiding
1 pcs

Glasfixierzange
Clamp
Klem
4 pcs

Muttern + Schraube
f. Glasfixierungszange
Nuts + Screw for clamp
Vierkante moer+Schroef voor glasklem
8 pcs

Dichtung L=200
Glass seal L=200
Glasbescherming L=200
4 pcs

Einlagestifte
Fulcrum
Stang
n.2 ø3=8
n.2 ø5=10
n.2 ø7=12

Sicherungsstift
Pin
Veiligheidspin
2 pcs

Stiftdichtung
Rubber bush
Rubberen beschermhulsje
1 pcs

Befestigungsschraube
für Laufwagen
Milled screw
Bevestigingsschroef
loopwagens
n.2 M8x38
n.2 M8x45
n.2 M10x55

KIT Art. 1730 1280

Alu-Profil
mit Endkappen
Aluminium profile
with side covering
Aluminium
ophangprofiel met einddop
1280 mm

Bodenführung
Lower guide
Vloergeleiding
1 pcs

Glasfixierzange
Clamp
Klem
4 pcs

Muttern + Schraube
f. Glasfixierungszange
Nuts + Screw for clamp
Vierkante moer+Schroef voor glasklem
8 pcs

Dichtung L=200
Glass seal L=200
Glasbescherming L=200
4 pcs

Einlagestifte
Fulcrum
Stang
n.2 ø3=8
n.2 ø5=10
n.2 ø7=12

Sicherungsstift
Pin
Veiligheidspin
2 pcs

Stiftdichtung
Rubber bush
Rubberen beschermhulsje
1 pcs

Befestigungsschraube
für Laufwagen
Milled screw
Bevestigingsschroef
loopwagens
n.2 M8x35
n.2 M8x45
n.2 M10x55

Passende Zubehöre - *Compatible accessories*
Bijpassende accessoires

Art. 0500 1 m 6
Art. 0500 300 m 3
Alu-Laufschiene, gebohrt
Tragkraft 60/80 kg, silbereloxiert (F1)
Drilled and anodised aluminium track 60/80kg
Geperforeerde rail van
geanodiseerd aluminium 60/80kg

Art. 0500 10 m 6
Art. 0500 10 300 m 3
Alu-Laufschiene, gebohrt
Tragkraft 120 kg, silbereloxiert (F1)
Drilled and anodised aluminium track 120kg
Geperforeerde rail van
geanodiseerd aluminium 120kg

Art. 7550 32 NS
Option: Stopper unten
für Glastüre 2-flügelig
Extra lower stopper
for double door leaf glass
Onderstop vr universele
dubbele glazen deur links-recht

Art. 0500 61
Endkappen Alu-Laufschiene
Side closing rail
Zijdelingse sluiting rail
10 pcs

Art. 0500 64
Endkappen für Höhedeckung
Side closing rib high
Zijdelingse sluiting hoge profiellijst
5+5 pcs

Art. 0500 4
Wandbefestigungswinkel 60/80kg
Side mount 60/80 kg
Zijdelingse steun 60/80kg

Art. 0500 5
Wandbefestigungswinkel 120kg
Side mount 120 kg
Zijdelingse steun 120kg

****Art. 0500 F 200** m 2
****Art. 0500 F 300** m 3
****Art. 0500 F 400** m 4
Wandbefestigung 60/80kg
Wall fixing 60/80 kg
Wandbevestiging 60/80 kg

****Art. 0500 F 10** m 6
****Art. 0500 F 10 300** m 3
Wandbefestigung 120kg
Wall fixing 120 kg
Wandbevestiging 120 kg

****Art. 0500 A 200** m 2
****Art. 0500 A 300** m 3
****Art. 0500 A 400** m 4
Alublende für Höhedeckung
Rib high covering
Profiellijst

Schiebetürbeschlag 80-120 kg mit ABS
Hardware for panel 80-120 kg with ABS
Beslag per vleugel 80-120 kg met ABS

Art. 0500 52
Laufwerk Tragkraft 80/120kg
Upper roller 80/120kg
Bovenste rol 80/120 kg
2 pcs

Art. 0500 120 12 ABS
Doppellaufwerk Tragkraft 80/120 kg
mit ABS Dämpfung
+ Fangstopper
+ Aktivator ABS Dämpfung
1 pcs
Upper roller 80/120 kg.
with double ABS
+ Stop brake
+ ABS Activator
2 pcs
Bovenste rol 80/120 kg.
met dubbele ABS
+ Rem
+ ABS activeringsdemping
2 pcs

Art. 1600 52
Bodenführung
Lower guide
Vloergeleiding
1 pcs

***Ersatzteile - *Spare parts - *Reserveonderdelen**

Art. 7550 12 CP
Bodenführung
Lower guide
Vloergeleiding
1 pcs

*Die Artikel in der Tabelle "Ersatzteile" können **nur** in den angegebenen Mengen bestellt werden.
**Nicht kompatibel mit den Artikeln 0500 4 und 0500 5.
The articles in the table "Spare parts" are to be **only ordered in the indicated quantities.*
***Incompatible with article 0500 4 and 0500 5.*
*Artikelen in de tabel "reserve onderdelen" kunnen **alleen** besteld worden in de aangegeven hoeveelheden.
**Niet te combineren met de artikelen 0500 4 en 0500 5.

Ausführbare Schiebetür-Lösungen
Possible sliding solutions
Mogelijke oplossingen schuifdeuren

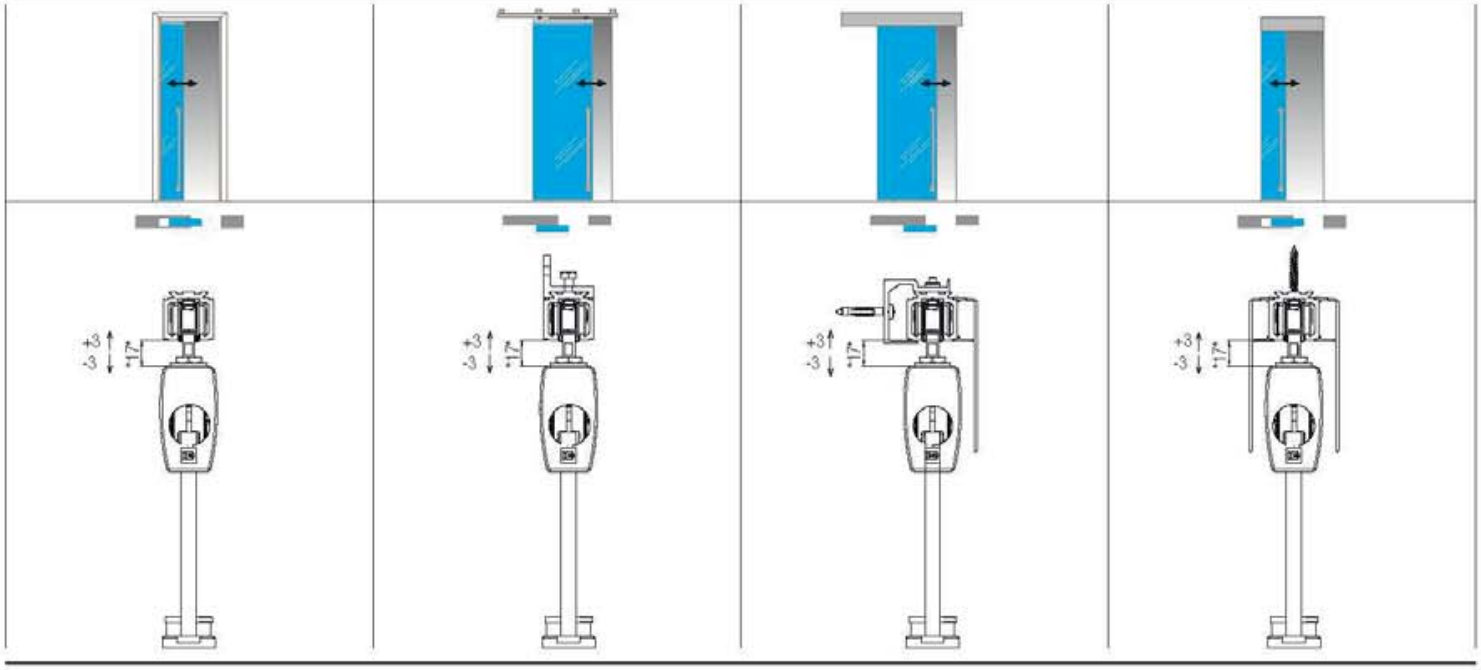

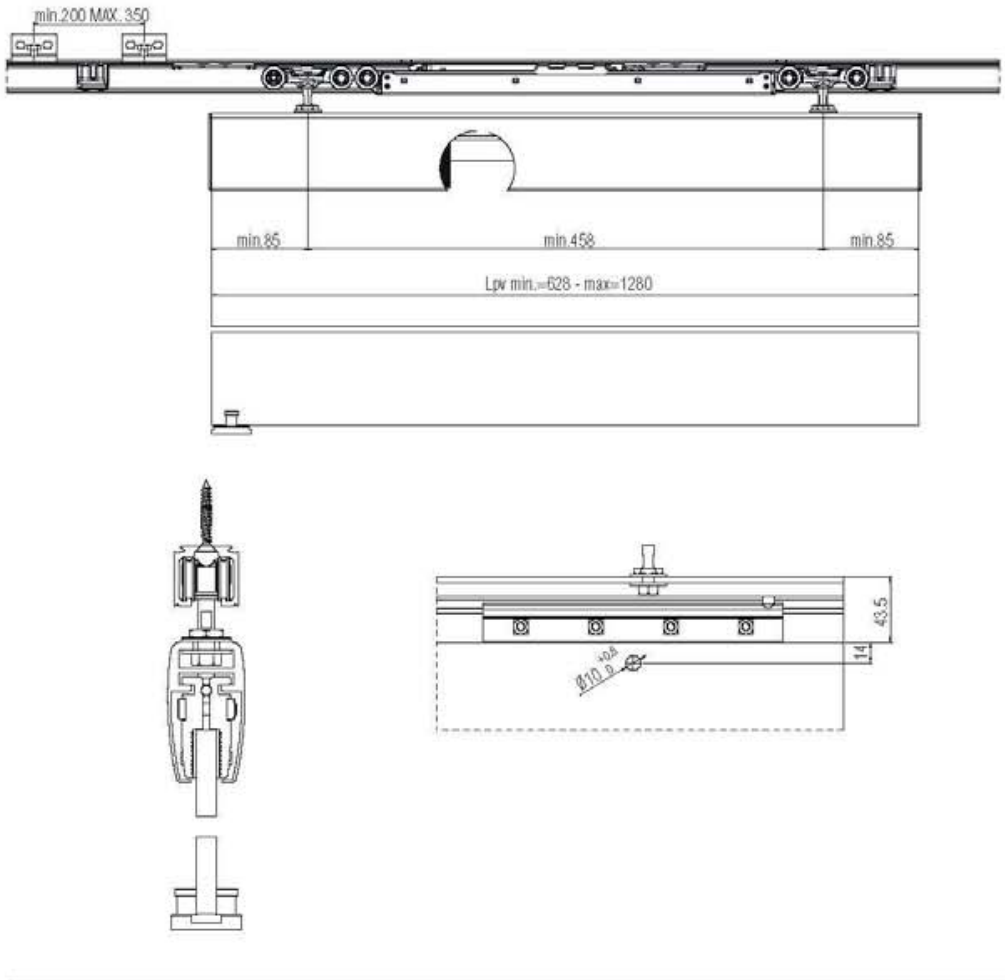

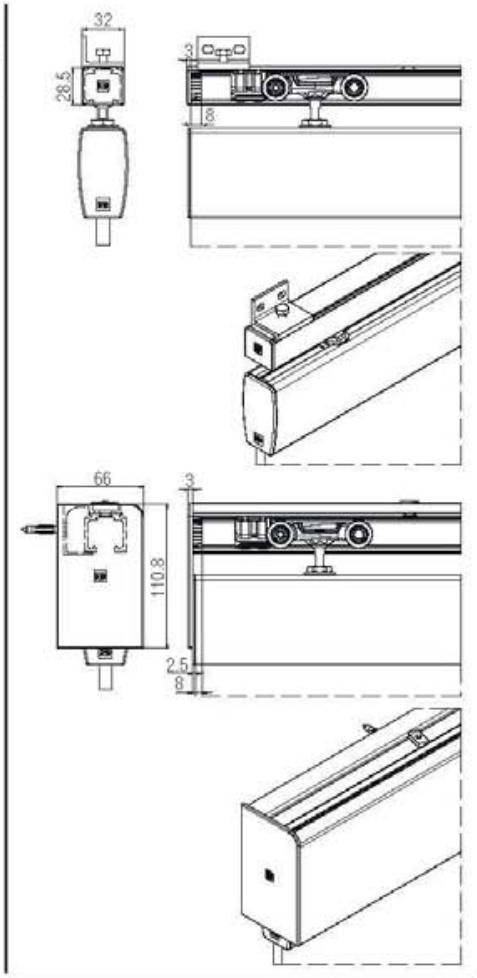

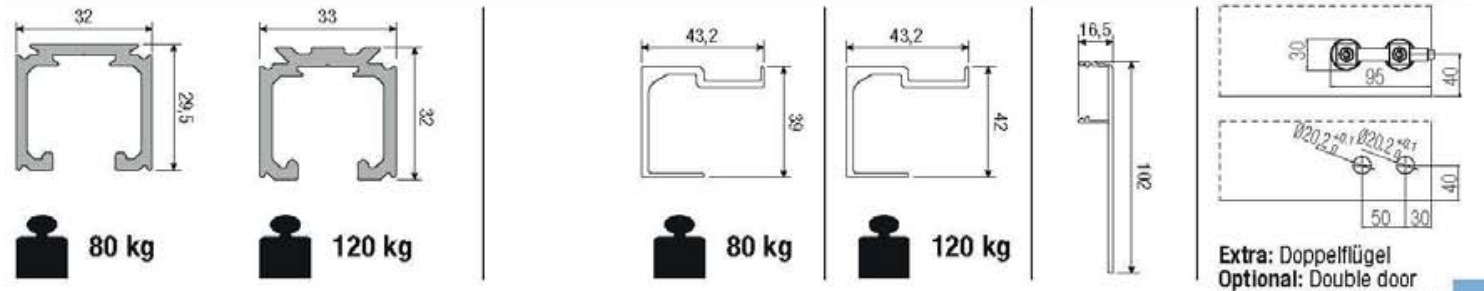

Extra: Doppelflügel
Optional: Double door
Optioneel: Dubbele vleugel

SYSTEM 1750/80/120

Schiebetürsystem für 2 Glastüren mit Simultanöffnung
Sliding system for 2 glass doors with simultaneous opening
Schuifdeursysteem voor 2 glazen deuren die simultaan openen

Patentiert
Patented
Gepatenteerd

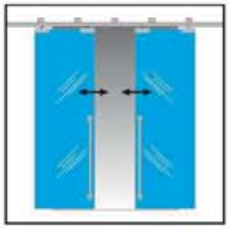

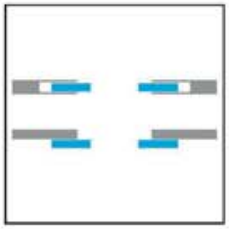

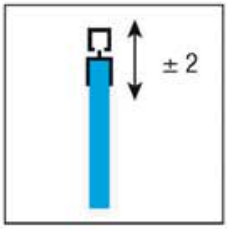

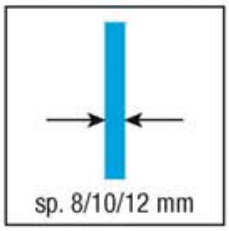

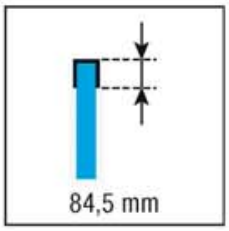

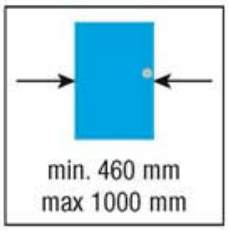

KIT Art. 1750 2

Laufwerk Tragkraft 80/120kg *Upper roller 80/120kg* Bovenste rol 80/120 kg	4 pcs
Glasfixierzangen + Glasdichtungsprofil *Glass retainer clamp* *+ Glass seal* Glasklem met pophanging + glasbeschermingsdichting	2 pcs
Bodenführung *Lower guide* Vloergeleiding	2 pcs
Fangstopper *Stop brake* Rem	2 pcs
Umlenkrolle *Door cable pulley* Pouliewielhouder	2 pcs
Seilanker *Cable bracket* Kabelbevestiging	2 pcs
Nylonummanteltes Drahtseil m 8 *Nylon covered* *steel cable 8 m* Stalen trekkabel, met nylon afgewerkt 8 m	1 pcs
Glasfixierzangen + Aufhängegewindestift *Glass retainer clamp* *+ Glass seal* Glasklem met pophanging + glasbeschermingsdichting	2 pcs
Sechskantschlüssel *Valve seat wrench* Zeskantsleutel	1 pcs
Stiftdichtung *Seal on pins* Pindichting	1 pcs
Sicherungsstift dicke 8-10-12 *Safety pins - thick. 8-10-12* Zekerheidspin dikte 8-10-12	4x3 pcs

*Ersatzteile - *Spare parts - *Reserveonderdelen

Art. 0500 52 Laufwerk Tragkraft 80/120kg *Upper roller 80/120kg* Bovenste rol 80/120 kg	2 pcs
Art. 1700 51 Glasfixierzangen + Glasdichtungsprofil *Glass retainer clamp* *+ Glass seal* Glasklem met pophanging + glasbeschermingsdichting	1 pcs
Art. 7550 12 CP Bodenführung *Lower guide* Vloergeleiding	1 pcs
Art. 0500 12 Fangstopper *Stop brake* Rem	2 pcs
Art. 1760 53 Umlenkrolle *Door cable pulley* Pouliewielhouder	2 pcs
Art. 1760 51 Seilanker *Cable bracket* Kabelbevestiging	2 pcs
Art. 1760 50 Nylonummanteltes Drahtseil m 8 *Nylon covered* *steel cable 8 m* Stalen trekkabel, met nylon afgewerkt 8 m	1 pcs
Art. 1750 51 Glasfixierzangen + Aufhängegewindestift *Glass retainer clamp* *+ Glass seal* Glasklem met pophanging + glasbeschermingsdichting	1 pcs
Art. 0500 58 Fixierplatten + Schrauben für Wandbefestigungsprofil 0500 F *Fixing plates + screws for* *0500 F hooking profile to a wall* Bevestigingsplaten + schroeven voor 0500 F hoekprofiel aan een wand	100 pcs

Passende Zubehöre - *Compatible accessories*
Bijpassende accessoires

Art. 0500 1 m 6
Art. 0500 300 m 3
Alu-Laufschiene, gebohrt
Tragkraft 60/80 kg, silbereloxiert (F1)
Drilled and anodised
aluminium track 60/80kg
Geperforeerde rail van
geanodiseerd aluminium 60/80kg

Art. 0500 10 m 6
Art. 0500 10 300 m 3
Alu-Laufschiene, gebohrt
Tragkraft 120 kg, silbereloxiert (F1)
Drilled and anodised
aluminium track 120kg
Geperforeerde rail van
geanodiseerd aluminium 120kg

Art. 0500 4
Wandbefestigungswinkel 60/80kg
Side mount 60/80 kg
Zijdelingse steun 60/80kg

Art. 0500 5
Wandbefestigungswinkel 120kg
Side mount 120 kg
Zijdelingse steun 120kg

Art. 7550 32 NS
Option: Stopper unten
für Glastüre 2-flügelig
Extra lower stopper
for double door leaf glass
Onderstop vr universele
dubbele glazen deur links-recht

****Art. 0500 F 200** m 2
****Art. 0500 F 300** m 3
****Art. 0500 F 400** m 4
Wandbefestigung 60/80kg
Wall fixing 60/80 kg
Wandbevestiging 60/80 kg

****Art. 0500 F 10** m 6
****Art. 0500 F 10 300** m 3
Wandbefestigung 120kg
Wall fixing 120 kg
Wandbevestiging 120 kg

****Art. 0500 A 200** m 2
****Art. 0500 A 300** m 3
****Art. 0500 A 400** m 4
Alublende für Höhedeckung
Rib high covering
Profiellijst

Art. 0500 61
Endkappen Alu-Laufschiene
Side closing rail
Zijdelingse sluiting rail
10 pcs

Art. 0500 64
Endkappen für Höhedeckung
Side closing rib high
Zijdelingse sluiting hoge profiellijst
5+5 pcs

*Die Artikel in der Tabelle "Ersatzteile" können **nur** in den angegebenen Mengen bestellt werden.
**Nicht kompatibel mit den Artikeln 0500 4 und 0500 5.
The articles in the table "Spare parts" are to be **only ordered in the indicated quantities.*
***Incompatible with article 0500 4 and 0500 5.*
*Artikelen in de tabel "reserve onderdelen" kunnen **alleen** besteld worden in de aangegeven hoeveelheden.
**Niet te combineren met de artikelen 0500 4 en 0500 5.

Ausführbare Schiebetür-Lösungen
Possible sliding solutions
Mogelijke oplossingen schuifdeuren

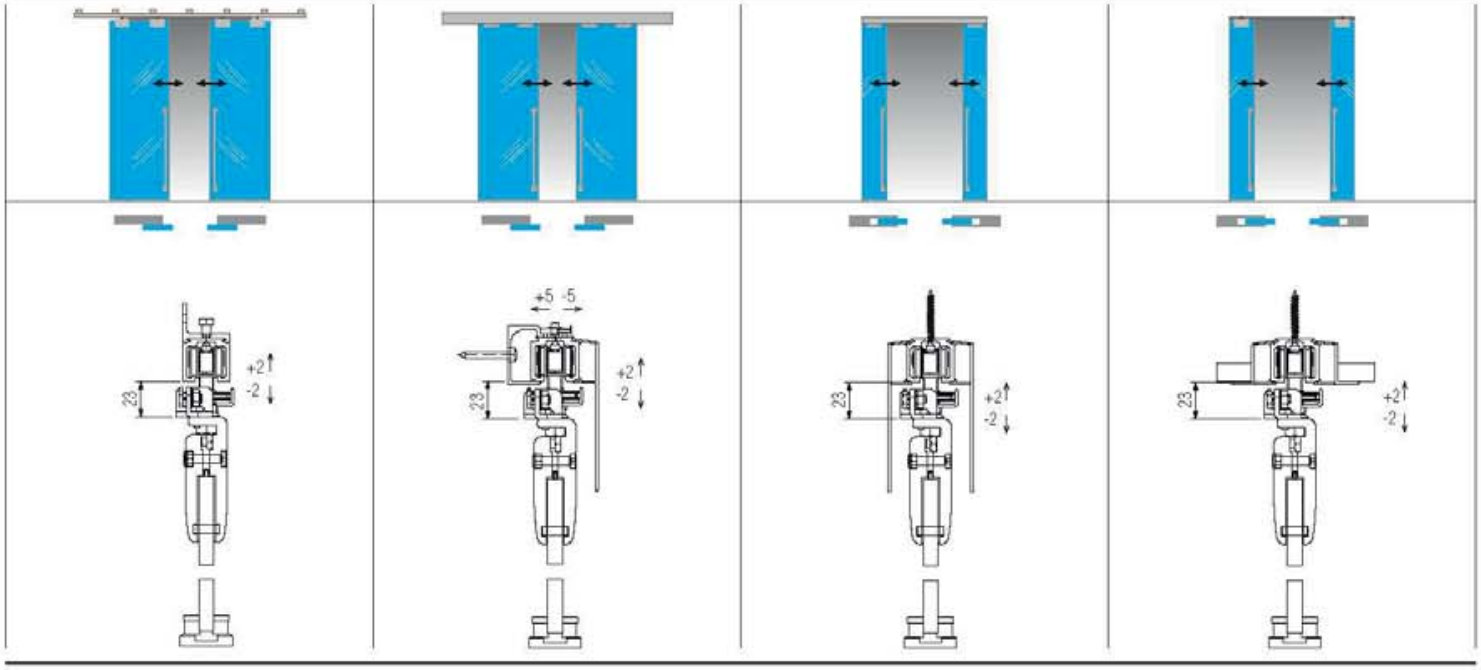

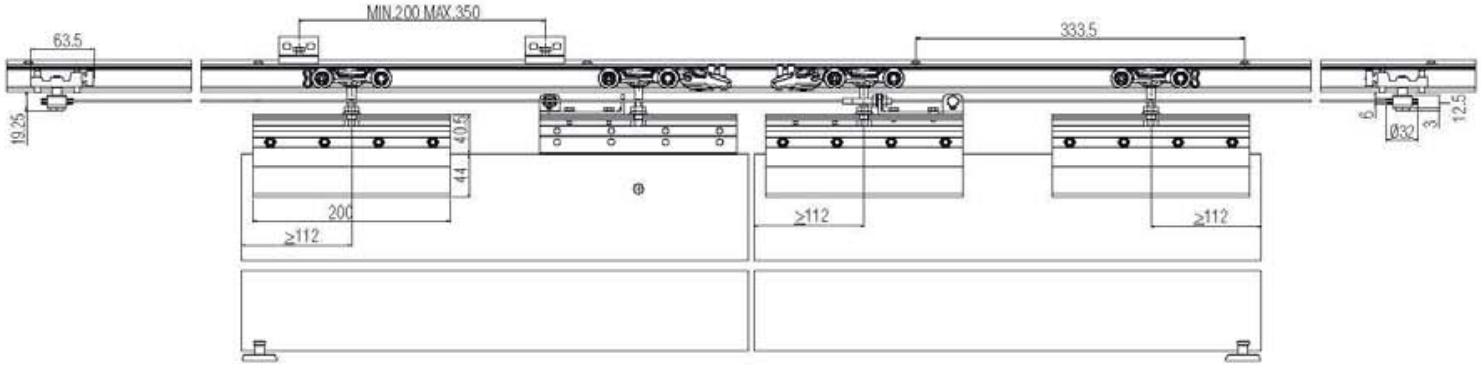

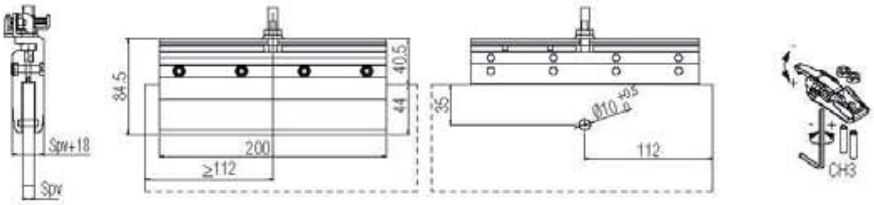

Spv= Glastürblattdicke

Spv= Glass panel thickness

Spv= Glaspaneel dikte

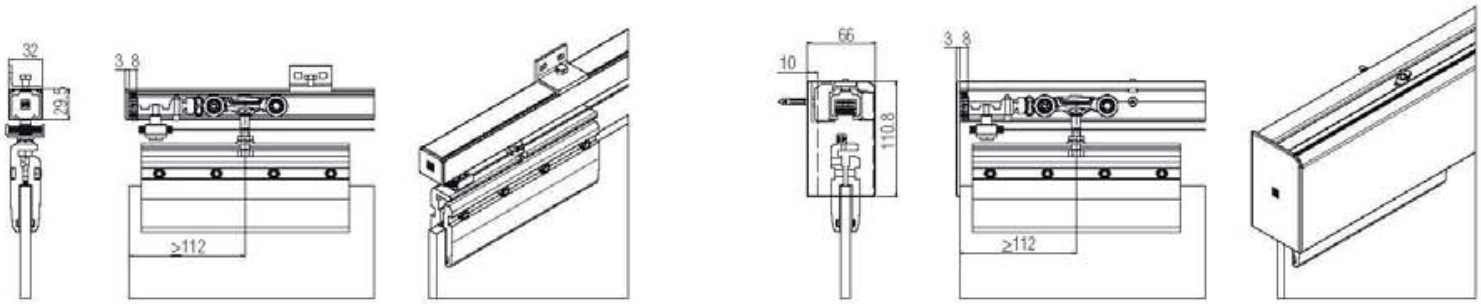

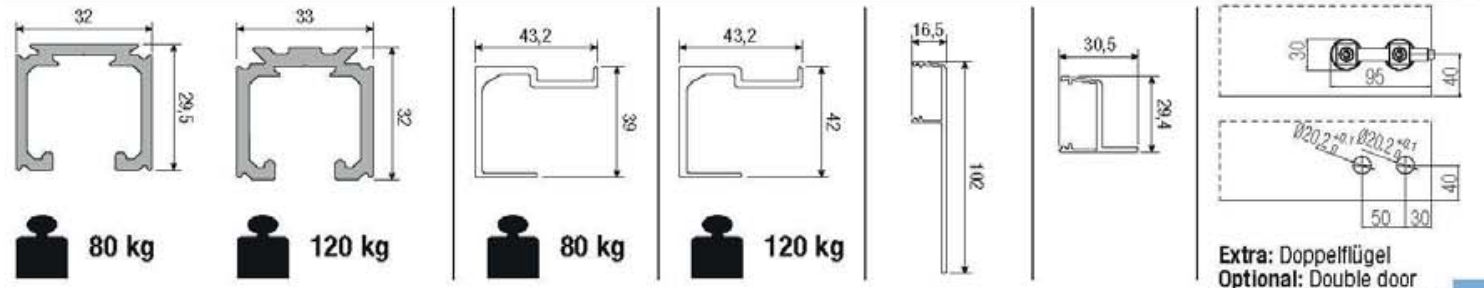

80 kg

120 kg

80 kg

120 kg

Extra: Doppelflügel
Optional: Double door
Optioneel: Dubbele vleugel

SYSTEM 1760/80/120

Schiebetürsystem für Glastüren
Sliding system for glass doors
Schuifsysteem voor glazen deuren

Patentiert
Patented
Gepatenteerd

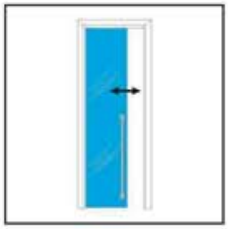

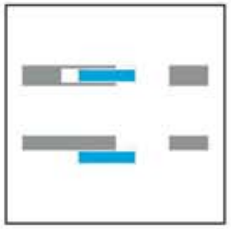

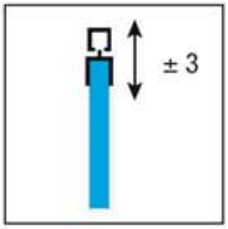

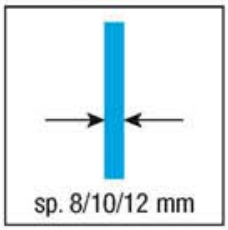

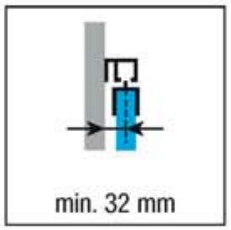

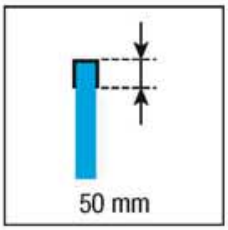

KIT Art. 1760 2 500 CS

Laufwerk Tragkraft 80/120kg
Upper roller 80/120kg
Bovenste rol 80/120 kg
2 pcs

Glasfixierzangen
mit Tragschraube
Glass retainer clamp
Glasklem met ophanging
2 pcs

Bodenführung
Lower guide
Vloergeleiding
1 pcs

Fangstopper
Stop brake
Rem
2 pcs

*Ersatzteile - *Spare parts - *Reserveonderdelen

Art. 0500 52
Laufwerk Tragkraft 80/120kg
Upper roller 80/120kg
Bovenste rol 80/120 kg
2 pcs

Art. 1760 54 CS
Glasfixierzangen
mit Tragschraube
Glass retainer clamp
Glasklem met ophanging
1 pcs

Art. 7550 12 CP
Bodenführung
Lower guide
Vloergeleiding
1 pcs

Art. 0500 12
Fangstopper
Stop brake
Rem2
2 pcs

Art. 0500 58
Fixierplatten + Schrauben für
Wandbefestigungsprofil 0500 F
Fixing plates + screws for
0500 F hooking profile to a wall
Bevestigingsplaten + schroeven voor
0500 F hoekprofiel aan een wand
100 pcs

Passende Zubehöre - *Compatible accessories*
Bijpassende accessoires

Art. 0500 1 m 6
Art. 0500 300 m 3
Alu-Laufschiene, gebohrt
Tragkraft 60/80 kg, silbereloxiert (F1)
Drilled and anodised
aluminium track 60/80kg
Geperforeerde rail van
geanodiseerd aluminium 60/80kg

Art. 0500 10 m 6
Art. 0500 10 300 m 3
Alu-Laufschiene, gebohrt
Tragkraft 120 kg, silbereloxiert (F1)
Drilled and anodised
aluminium track 120kg
Geperforeerde rail van
geanodiseerd aluminium 120kg

Art. 1600 52
Bodenführung
Lower guide
Vloergeleiding

Art. 0500 4
Wandbefestigungswinkel 60/80kg
Side mount 60/80 kg
Zijdelingse steun 60/80kg

Art. 0500 5
Wandbefestigungswinkel 120kg
Side mount 120 kg
Zijdelingse steun 120kg

Art. 7550 32 NS
Option: Stopper unten
für Glastüre 2-flügelig
Extra lower stopper
for double door leaf glass
Onderstop vr universele
dubbele glazen deur links-recht

****Art. 0500 F 200** m 2
****Art. 0500 F 300** m 3
****Art. 0500 F 400** m 4
Wandbefestigung 60/80kg
Wall fixing 60/80 kg
Wandbevestiging 60/80 kg

****Art. 0500 F 10** m 6
****Art. 0500 F 10 300** m 3
Wandbefestigung 120kg
Wall fixing 120 kg
Wandbevestiging 120 kg

****Art. 0500 A 200** m 2
****Art. 0500 A 300** m 3
****Art. 0500 A 400** m 4
Alublende für Höhedeckung
Rib high covering
Profiellijst

Art. 0500 61
Endkappen Alu-Laufschiene
Side closing rail
Zijdelingse sluiting rail
10 pcs

Art. 0500 64
Endkappen für Höhedeckung
Side closing rib high
Zijdelingse sluiting hoge profiellijst
5+5 pcs

*Die Artikel in der Tabelle "Ersatzteile" können **nur** in den angegebenen Mengen bestellt werden.
**Nicht kompatibel mit den Artikeln 0500 4 und 0500 5.
The articles in the table "Spare parts" are to be **only ordered in the indicated quantities.*
***Incompatible with article 0500 4 and 0500 5.*
*Artikelen in de tabel "reserve onderdelen" kunnen **alleen** besteld worden in de aangegeven hoeveelheden.
**Niet te combineren met de artikelen 0500 4 en 0500 5.

Ausführbare Schiebetür-Lösungen
Possible sliding solutions
Mogelijke oplossingen schuifdeuren

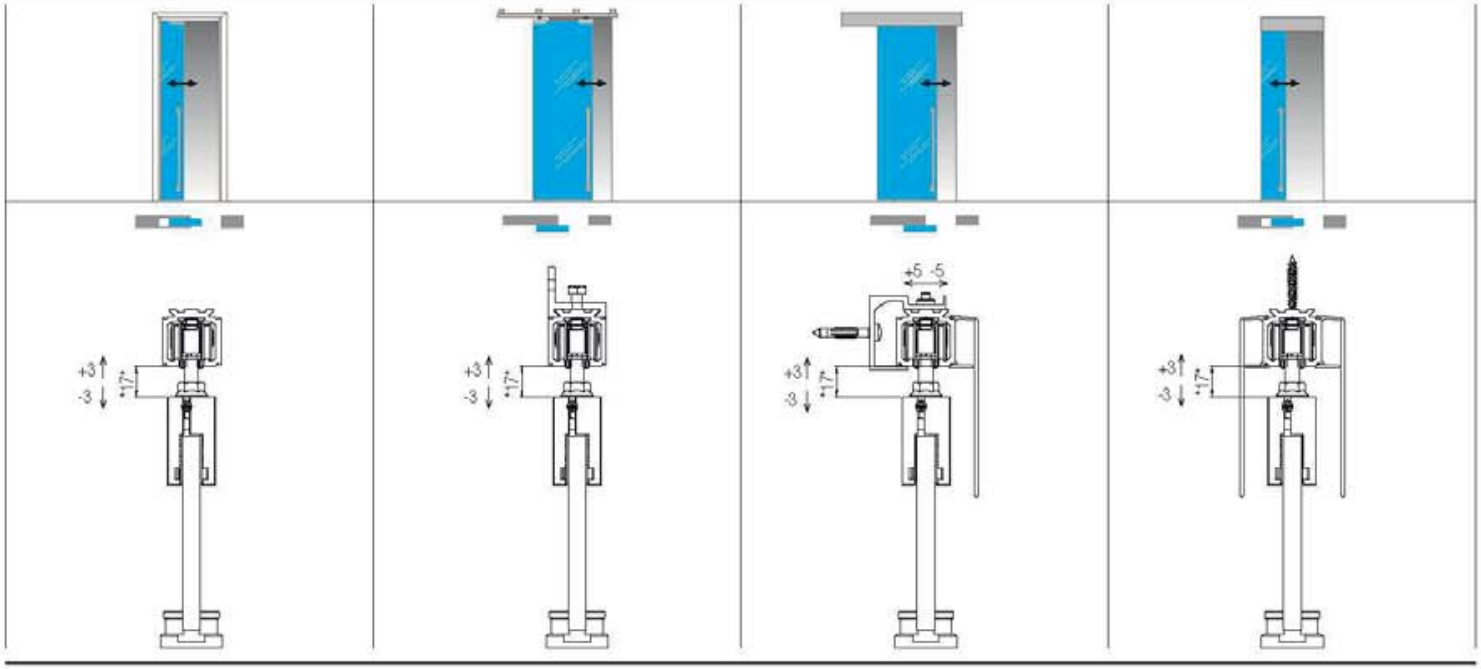

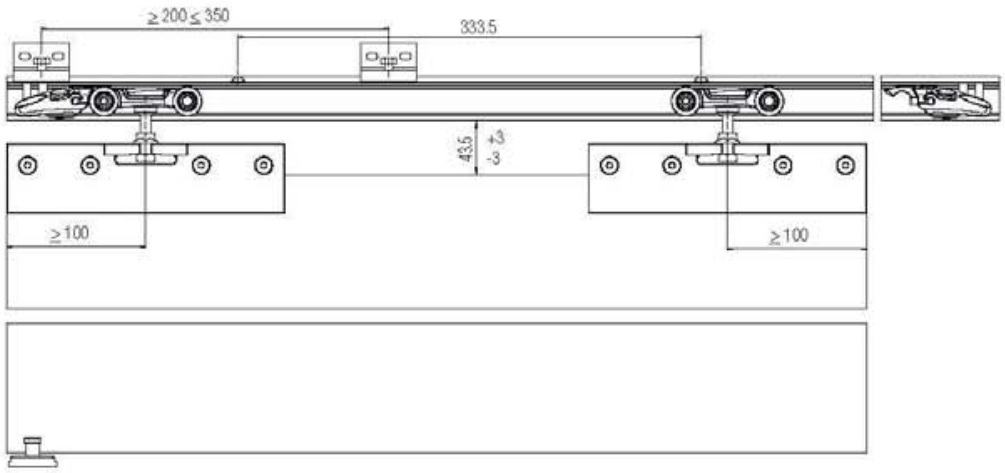

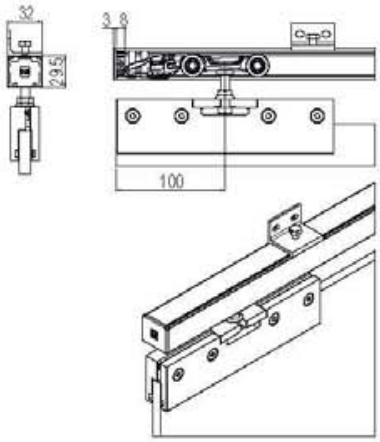

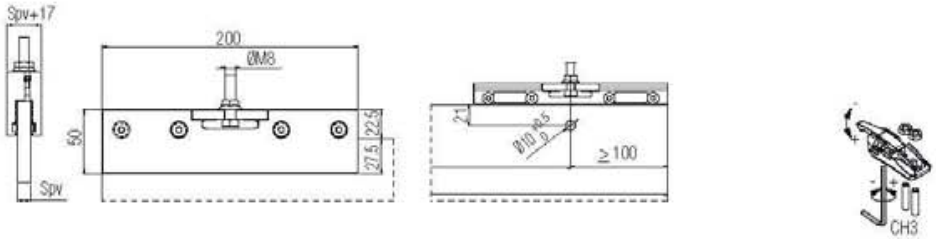

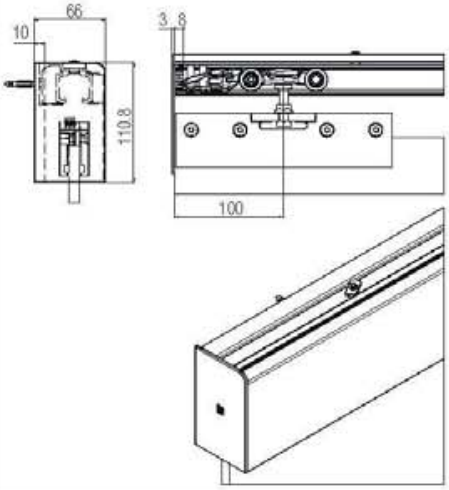

Spv= Glastürblattdicke

Spv= Glass panel thickness

Spv= Glaspaneel dikte

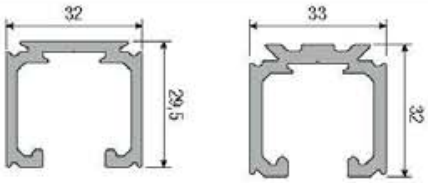

80 kg **120 kg**

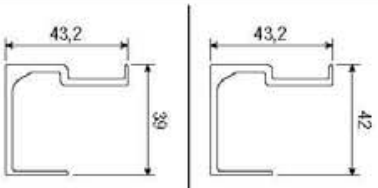

80 kg **120 kg**

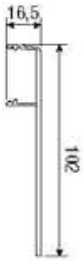

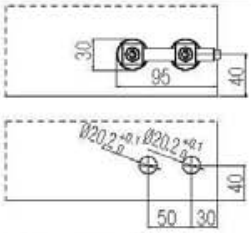

Extra: Doppelflügel
Optional: Double door
Optioneel: Dubbele vleugel

SYSTEM 1760/80/120 ABS

NEW

Schiebetürsystem für Glastüren
Sliding system for glass doors
Schuifsysteem voor glazen deuren

Patentiert
Patented
Gepatenteerd

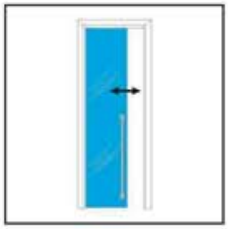

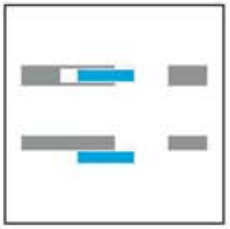

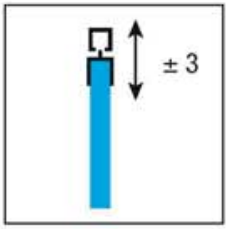

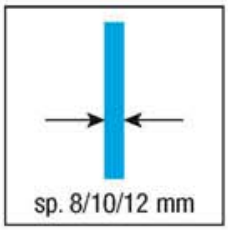

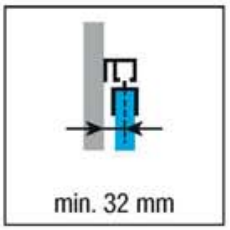

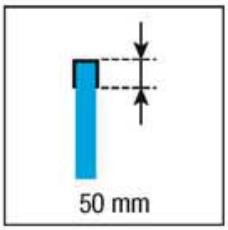

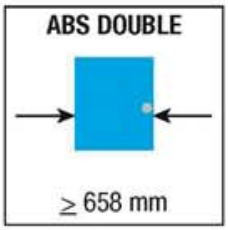

KIT Art. 1760 2 120 ABS

Laufwerk Tragkraft 80/120kg
Upper roller 80/120kg
Bovenste rol 80/120 kg
1 pcs

Doppellaufwerk
Tragkraft 80/120 kg
mit ABS Dämpfung
Upper roller 80/120 kg.
with double ABS
Bovenste rol 80/120 kg.
met dubbele ABS
1 pcs

Glasfixierzangen gebohrt
mit Tragschraube
Drilled clamp
Glasklem geperforeerd
2 pcs

Glasfixierzangen
mit Tragschraube
Glass retainer clamp
Glasklem met ophanging

Bodenführung
Lower guide
Vloergeleiding
1 pcs

Fangstopper
Stop brake
Rem
2 pcs

Aktivator ABS Dämpfung
ABS Activator
ABS activeringsdemping
2 pcs

*Ersatzteile - *Spare parts - *Reserveonderdelen

Art. 0500 52
Laufwerk Tragkraft 80/120kg
Upper roller 80/120kg
Bovenste rol 80/120 kg
2 pcs

Art. 0500 120 12 ABS
Doppellaufwerk Tragkraft 80/120 kg
mit ABS Dämpfung
+ Fangstopper
+ Aktivator ABS Dämpfung
Upper roller 80/120 kg.
with double ABS
+ Stop brake
+ ABS Activator
Bovenste rol 80/120 kg.
met dubbele ABS
+ Rem
+ ABS activeringsdemping
1 pcs
2 pcs
2 pcs

Art. 1760 52 CS
Glasfixierzangen gebohrt
mit Tragschraube
Drilled clamp
Glasklem geperforeerd
Art. 1760 54 CS
Glasfixierzangen
mit Tragschraube
Glass retainer clamp
Glasklem met ophanging
2 pcs

Art. 7550 12 CP
Bodenführung
Lower guide
Vloergeleiding
1 pcs

Art. 0500 58
Fixierplatten + Schrauben für
Wandbefestigungsprofil 0500 F
Fixing plates + screws for
0500 F hooking profile to a wall
Bevestigingsplaten + schroeven voor
0500 F hoekprofiel aan een wand
100 pcs

Passende Zubehöre - *Compatible accessories*
Bijpassende accessoires

Art. 0500 1 m 6
Art. 0500 300 m 3
Alu-Laufschiene, gebohrt
Tragkraft 60/80 kg, silbereloxiert (F1)
Drilled and anodised
aluminium track 60/80kg
Geperforeerde rail van
geanodiseerd aluminium 60/80kg

Art. 0500 10 m 6
Art. 0500 10 300 m 3
Alu-Laufschiene, gebohrt
Tragkraft 120 kg, silbereloxiert (F1)
Drilled and anodised
aluminium track 120kg
Geperforeerde rail van
geanodiseerd aluminium 120kg

Art. 1600 52
Bodenführung
Lower guide
Vloergeleiding

Art. 0500 4
Wandbefestigungswinkel 60/80kg
Side mount 60/80 kg
Zijdelingse steun 60/80kg

Art. 0500 5
Wandbefestigungswinkel 120kg
Side mount 120 kg
Zijdelingse steun 120kg

Art. 7550 32 NS
Option: Stopper unten
für Glastüre 2-flügelig
Extra lower stopper
for double door leaf glass
Onderstop vr universele
dubbele glazen deur links-recht

****Art. 0500 F 200** m 2
****Art. 0500 F 300** m 3
****Art. 0500 F 400** m 4
Wandbefestigung 60/80kg
Wall fixing 60/80 kg
Wandbevestiging 60/80 kg

****Art. 0500 F 10** m 6
****Art. 0500 F 10 300** m 3
Wandbefestigung 120kg
Wall fixing 120 kg
Wandbevestiging 120 kg

****Art. 0500 A 200** m 2
****Art. 0500 A 300** m 3
****Art. 0500 A 400** m 4
Alublende für Höhedeckung
Rib high covering
Profiellijst

Art. 0500 61
Endkappen Alu-Laufschiene
Side closing rail
Zijdelingse sluiting rail
10 pcs

Art. 0500 64
Endkappen für Höhedeckung
Side closing rib high
Zijdelingse sluiting hoge profiellijst
5+5 pcs

*Die Artikel in der Tabelle "Ersatzteile" können **nur** in den angegebenen Mengen bestellt werden.
**Nicht kompatibel mit den Artikeln 0500 4 und 0500 5.
The articles in the table "Spare parts" are to be **only ordered in the indicated quantities.*
***Incompatible with article 0500 4 and 0500 5.*
*Artikelen in de tabel "reserve onderdelen" kunnen **alleen** besteld worden in de aangegeven hoeveelheden.
**Niet te combineren met de artikelen 0500 4 en 0500 5.

Ausführbare Schiebetür-Lösungen
Possible sliding solutions
Mogelijke oplossingen schuifdeuren

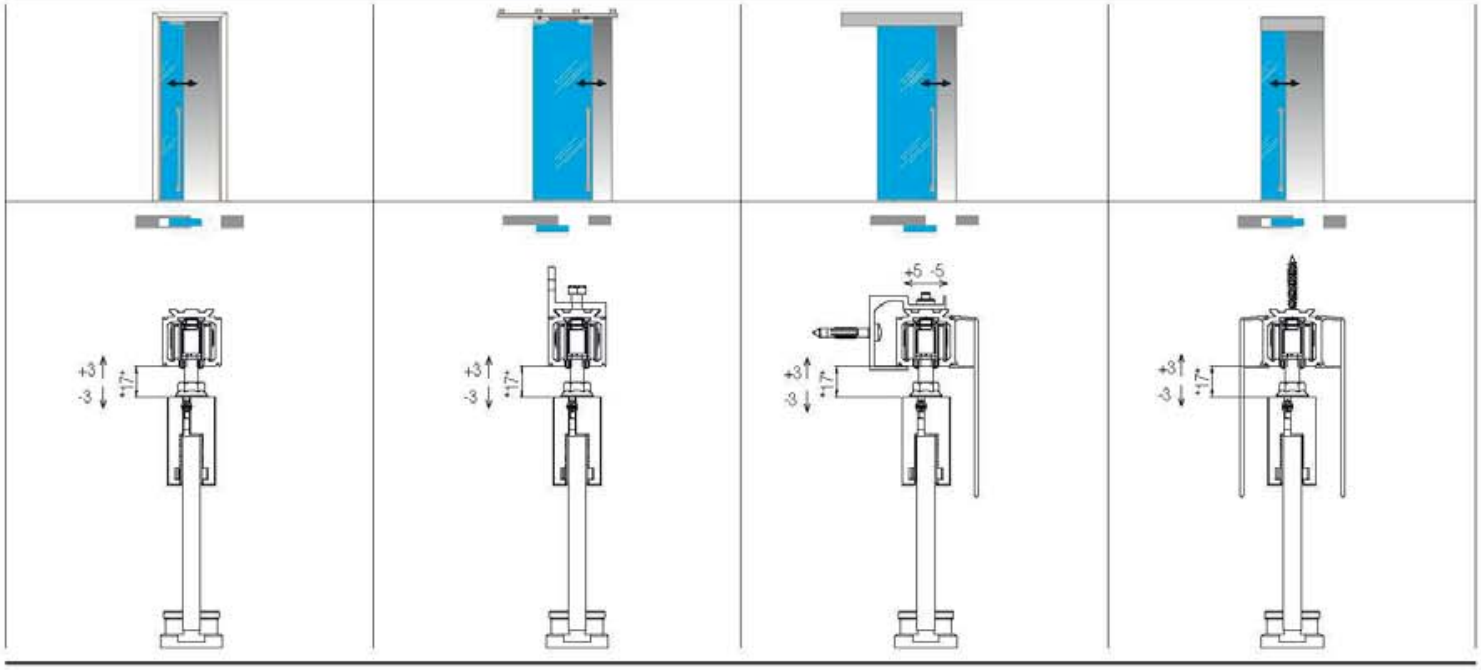

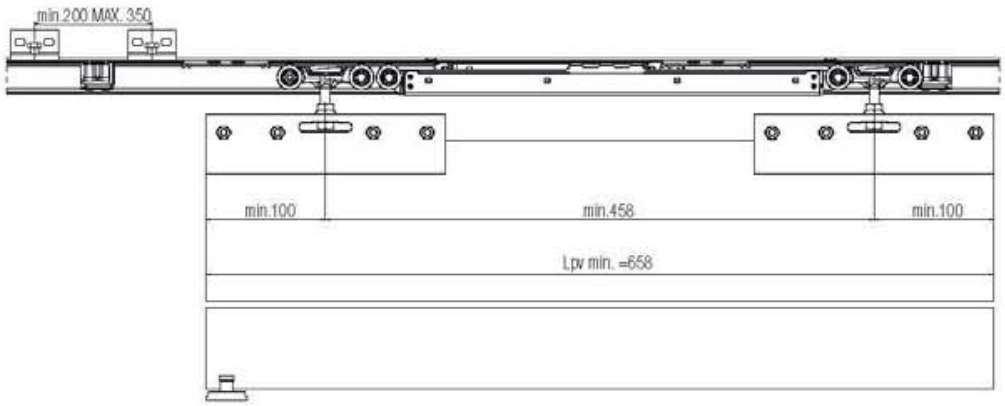

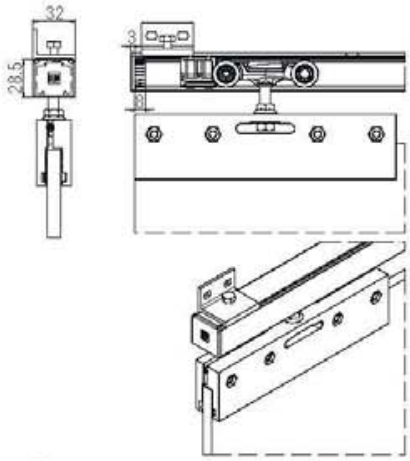

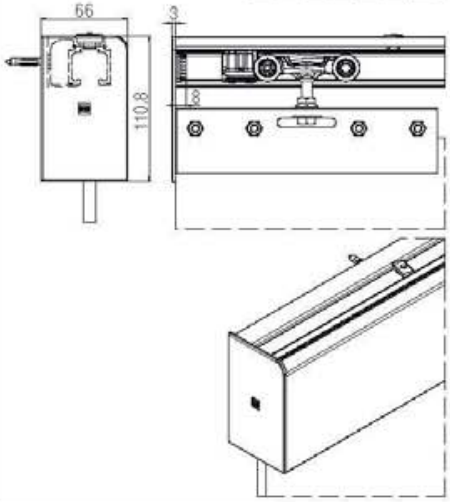

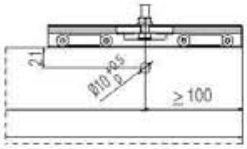

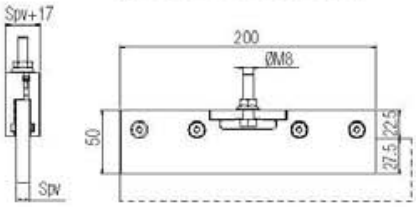

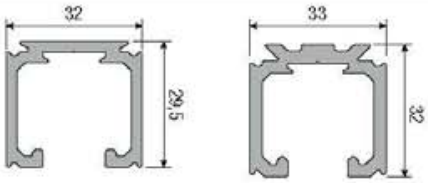

80 kg

120 kg

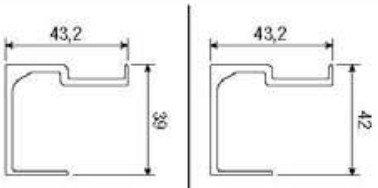

80 kg

120 kg

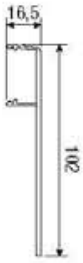

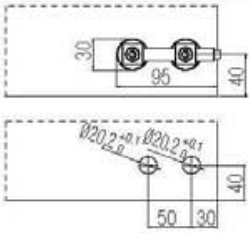

Extra: Doppelflügel
Optional: Double door
Optioneel: Dubbele vleugel

SYSTEM 0500 ABS OLD EDITION

KIT Art. 1700 2 1ABS

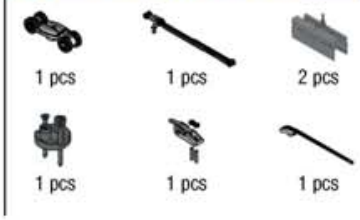

KIT Art. 1700 2 ABSU

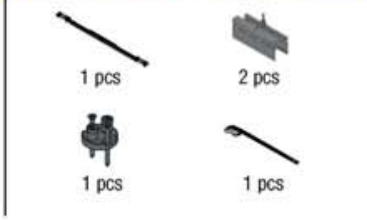

KIT Art. 1700 2 2ABS

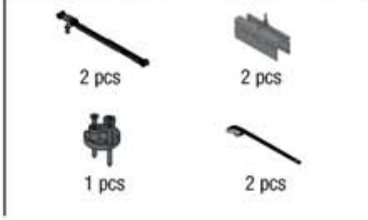

KIT Art. 1710 2 500 CS 1ABS

KIT Art. 1710 2 500 CS ABSU

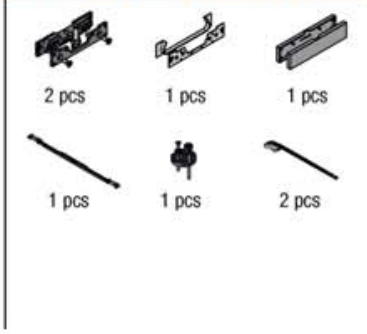

KIT Art. 1710 2 500 CS 2ABS

KIT Art. 1760 2 500 CS 1ABS

KIT Art. 1760 2 500 CS ABSU

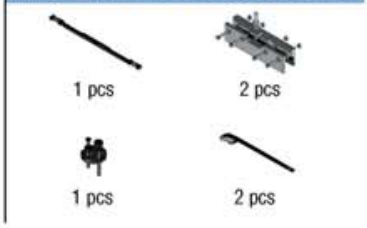

KIT Art. 1760 2 500 CS 2ABS

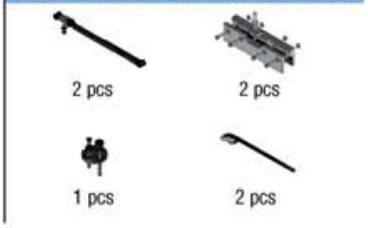

KRONA KOBLENZ

MÖBEL
FURNITURE
MEUBELEN

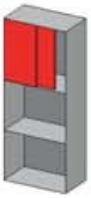

(D) Schiebetürbeschläge für Möbel
(GB) *Sliding systems for cabinet panels*
(NL) Schuifsystemen voor kleine meubeldeuren 255

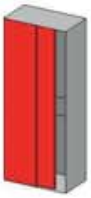

(D) Schiebetürbeschläge für Schränke
(GB) *Sliding systems for wardrobe panels*
(NL) Schuifsystemen voor kastdeuren 289

Ⓓ Schiebetürbeschläge für Möbel
Ⓖⓑ *Sliding systems for cabinet panels*
Ⓝⓛ Schuifsystemen voor kleine meubeldeuren

SYSTEM	Laufsystem *Sliding system* Type schuifgeleiding	Charakteristik *Characteristics* Technische Omschrijving	Tür *Door* Aantal vleugels	Tragkraft *Capacity* Draagkracht	Seite *Page* Pagina
0350/15	Oben laufend *Upper* Bovenlopend	Mindesttürstärke 16 mm *min. 16 mm* min. 16 mm	min 1	15 kg	256
0310/23/43	Unten laufend *Lower* Onderlopend	Mindesttürstärke 16 mm *min. 16 mm* min. 16 mm	min 1	23/43 kg	258
0320/25/40/55	Unten laufend *Lower* Onderlopend	Mindesttürstärke 16 mm *min. 16 mm* min. 16 mm	min 1	25/40/60 kg	260
0105/60	Unten laufend *Lower* Onderlopend	Mindesttürstärke 20 mm *min. 20 mm* min. 20 mm	min 1	60 kg	262
1010/20 - 1011/20	Oben laufend *Upper* Bovenlopend	20/25 mm *20/25 mm* 20/25 mm	min 1	20 kg	264
1011/40	Oben laufend *Upper* Bovenlopend	20 und 25 mm *20 and 25 mm* 20 en 25 mm	min 1	35/40 kg	266
1031/40	Oben laufend/Unten laufend *Upper/ Lower* Bovenlopend/Onderlopend	Türen 19÷32 mm *Panels 19÷32 mm* Vleugel 19÷32 mm	min 1	35/40 kg	268
1040/60/80/120	Oben laufend/Unten laufend *Upper/ Lower* Bovenlopend/Onderlopend	Türen 19÷32 mm *Panels 19÷32 mm* Vleugel 19÷32 mm	min 1	60/80/120 kg	270
1050/60/80/120	Oben laufend *Upper* Bovenlopend	Türen 19÷32 mm *Panels 19÷32 mm* Vleugel 19÷32 mm	min 1	60/80/120 kg	278
0860 11 ABS/40/80	- - -	ABS für Möbel *ABS for furnitures* ABS voor meubeldeuren	1/2	40/80 kg	286
0500 ABS OLD EDITION	- - -	- - -	-	-	288

SYSTEM 0350/15

Schiebetürbeschläge für Möbel
Sliding systems for cabinet panels
Schuifsystemen voor kleine meubeldeuren

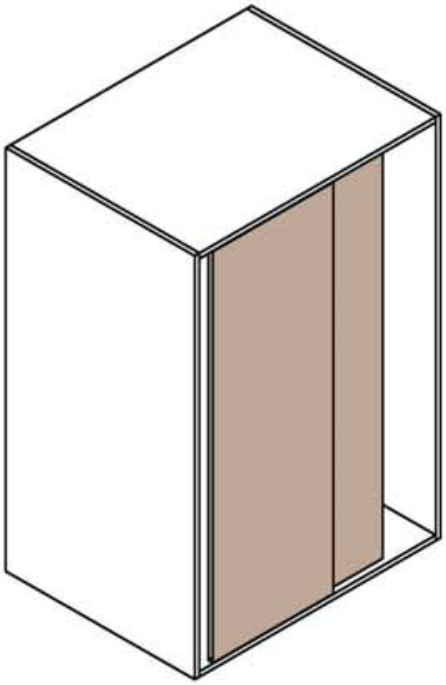

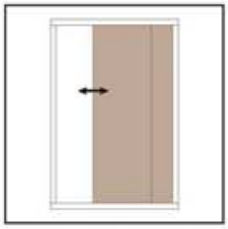

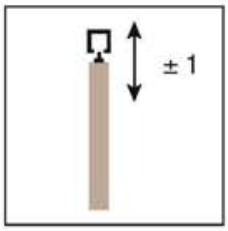

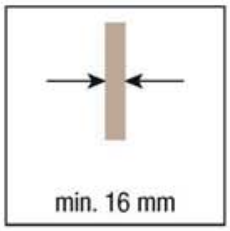

KIT Art. 0350 4

Laufwagen oben, einstellbar *Adjustable sliding roller* Regelbare loopwagen	4 pcs
Einstellbare Bodenführung *Adjustable lower pin* Regelbare ondergeleiding	2 pcs
Fangstopper *Stop brake* Rem	4 pcs
Inbusschlüssel *Valve seat wrench* Inbussleutel	1 pcs

*Ersatzteile - *Spare parts - *Reserveonderdelen

Art. 0350 51 Laufwagen oben, einstellbar *Adjustable sliding roller* Regelbare loopwagen	2 pcs
Art. 0350 52 Einstellbare Bodenführung *Adjustable lower pin* Regelbare ondergeleiding	1 pcs
Art. 0260 54 Fangstopper *Stop brake* Rem	2 pcs

Passende Zubehöre
Compatible accessories
Bijpassende accessoires

Art. 0350 1 m 2
Art. 0350 2 m 3
Art. 0350 3 m 4
Blank / *Raw* / Ruw

Art. 0350 6 m 2
Art. 0350 7 m 3
Art. 0350 8 m 4
Silbereloxiert (F1) / *Anodized* / Geanodiseerd

Alu-Laufschiene, oben
Upper drilled aluminium track
Geperforeerde aluminium bovenrail

Art. 1000 5 m 2
Untere Nylonschiene einrastbar
Lower nylon guide track
Nylon inslag ondergeleiding

KIT Art. 0860 11 40
KIT Art. 0860 11 80
ABS-Aktuatorkit für Möbeltüren 40/80 kg
ABS actuator kit for furniture panels 40/80 kg
ABS geleidings- kit voor meubel panelen 40/80 kg

*Die Artikel in der Tabelle "Ersatzteile" können **nur** in den angegebenen Mengen bestellt werden.
The articles in the table "Spare parts" are to be **only ordered in the indicated quantities.*
*Artikelen in de tabel "reserve onderdelen" kunnen **alleen** besteld worden in de aangegeven hoeveelheden.

Ausführbare Schiebetür-Lösungen
Possible sliding solutions
Mogelijke oplossingen schuifdeuren

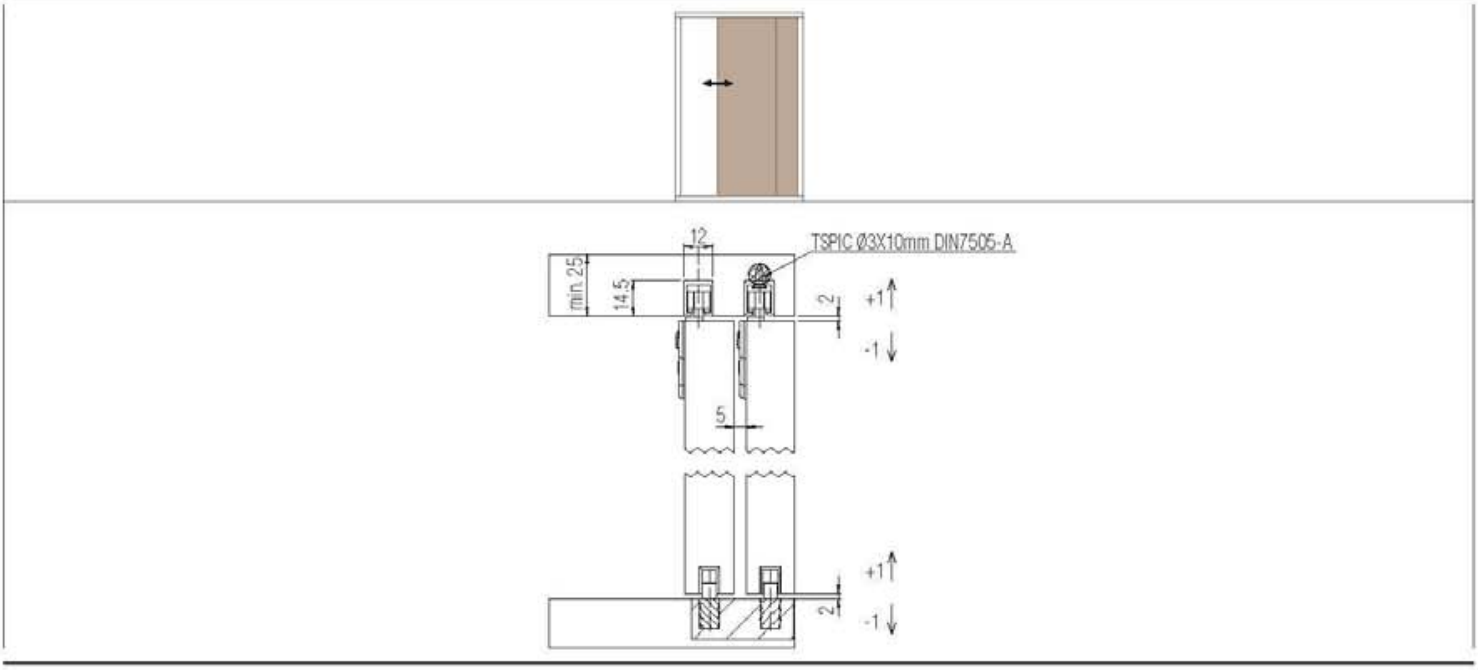

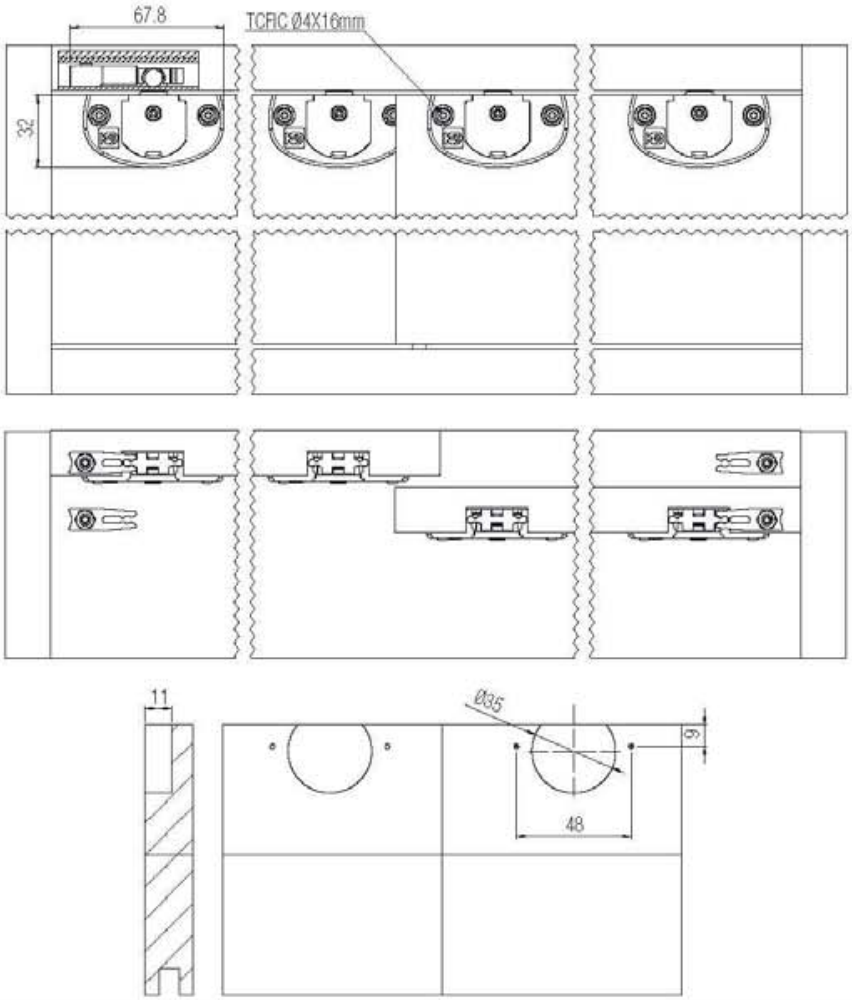

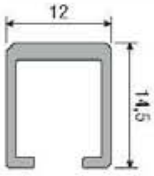

15 kg

SYSTEM 0310/23/43

Schiebetürbeschläge für Möbel
Sliding systems for cabinet panels
Schuifsystemen voor kleine meubeldeuren

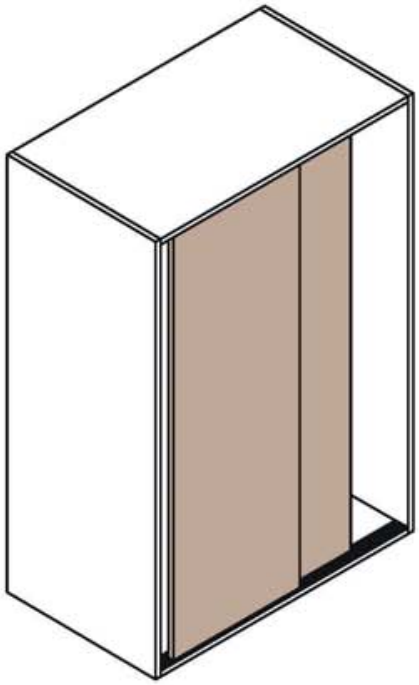

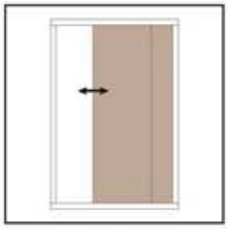

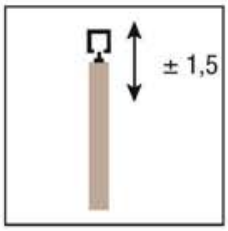

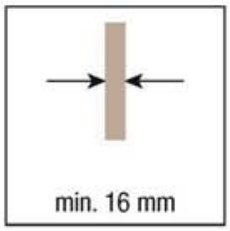

KIT Art. 0310 7 (23 kg)

Unterer Laufwagen mit Delrin Rollen
Lower runner with Delrin wheel
Onderste loopwagen met Delrin rollen
2 pcs

Gleitschuh oben
Upper drag runner
Bovenglijschoen
2 pcs

KIT Art. 0310 9 (43 kg)

Oberer Laufwagen mit Kugellager und Delrin Rollen
Lower runner with Delrin spheric pulley and wheel
Bovenste loopwagen met kogellager en Delrin Rollen
2 pcs

Gleitschuh oben
Upper drag runner
Bovenglijschoen
2 pcs

*Ersatzteile - *Spare parts - *Reserveonderdelen

Art. 0310 5 — SYS 0310 7
Unterer Laufwagen mit Delrin Rollen
Lower runner with Delrin wheel
Onderste loopwagen met Delrin rollen
2 pcs

Art. 0310 8 — SYS 0310 9
Oberer Laufwagen mit Kugellager und Delrin Rollen
Lower runner with Delrin spheric pulley and wheel
Bovenste loopwagen met kogellager en Delrin Rollen
2 pcs

Art. 0310 6
Gleitschuh oben
Upper drag runner
Bovenglijschoen
2 pcs

*Die Artikel in der Tabelle "Ersatzteile" können **nur** in den angegebenen Mengen bestellt werden.
The articles in the table "Spare parts" are to be **only ordered in the indicated quantities.*
*Artikelen in de tabel "reserve onderdelen" kunnen **alleen** besteld worden in de aangegeven hoeveelheden.

Passende Zubehöre
Compatible accessories
Bijpassende accessoires

Art. 0310 10B m 2 Weiss - *White* - Wit
Art. 0310 11M m 2 Braun - *Brown* - Bruin
Art. 0310 12N m 2 Schwarz - *Black* - Zwart
Art. 0310 13B m 3 Weiss - *White* - Wit
Art. 0310 14M m 3 Braun - *Brown* - Bruin
Art. 0310 15N m 3 Schwarz - *Black* - Zwart
Nylon

Nylon Lauf- und Gleitschiene, oben und unten
Upper and lower nylon guide track
Nylon onder- en bovenrail

Art. 0310 1 m 2
Art. 0310 2 m 3
Blank
Raw
Ruw

Art. 0310 3 m 2
Art. 0310 4 m 3
Silbereloxiert (F1)
Silver anodized
Zilver geanodiseerd

Art. 0310 3B m 2
Art. 0310 4B m 3
Bronzeeloxiert
Bronze anodized
Brons geanodiseerd

Alu-Lauf- und Gleitschiene, oben und unten
Upper and lower aluminium guide track
Aluminium onder- en bovenrail

Art. 0300 1.6
Magnetstopper
Magnetic stopper
Magnetische rem

KIT Art. 0860 11 40
KIT Art. 0860 11 80
ABS-Aktuatorkit für Möbeltüren 40/80 kg
ABS actuator kit for furniture panels 40/80 kg
ABS geleidings- kit voor meubel panelen 40/80 kg

Ausführbare Schiebetür-Lösungen
Possible sliding solutions
Mogelijke oplossingen schuifdeuren

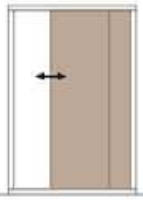

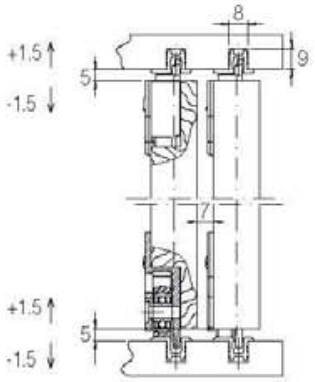

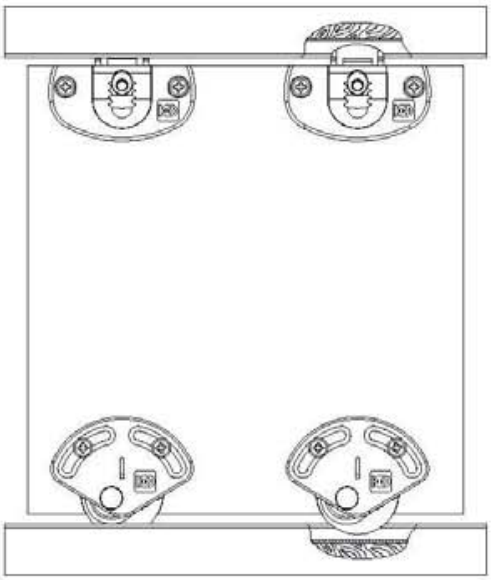

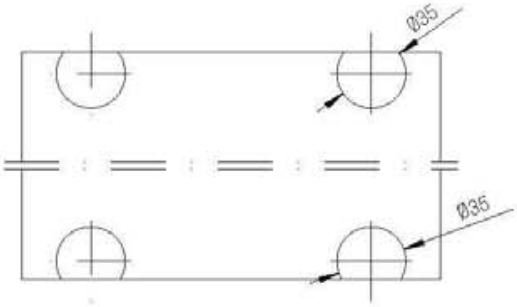

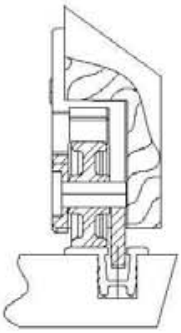

Tragkraft max Kg 23
Max panel weight Kg 23
Draagkracht max. deur Kg 23

SYSTEM 0310/23
Rollen aus DELRIN
DELRIN wheels
Schoen met DELRINWIEL

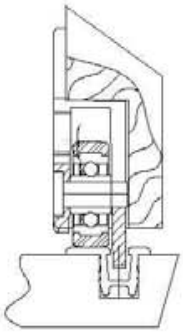

Tragkraft max Kg 43
Max panel weight Kg 43
Draagkracht max. deur Kg 43

SYSTEM 0310/43
Kugelgelagerte Rollen
Ball bearings
Kogellager

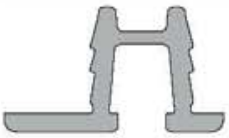

SYSTEM 0320/25/40/55

Schiebetürbeschläge für Möbel
Sliding systems for cabinet panels
Schuifsystemen voor kleine meubeldeuren

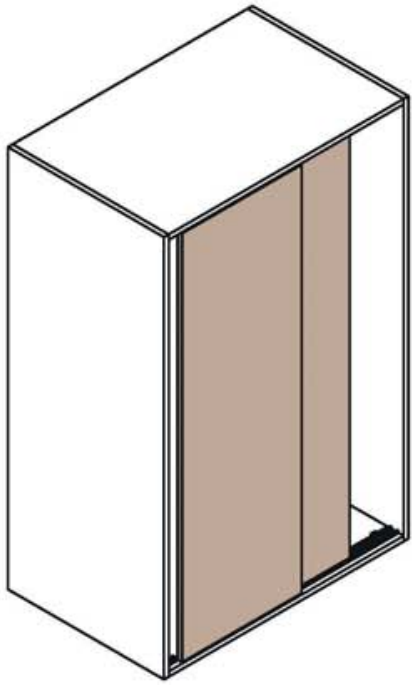

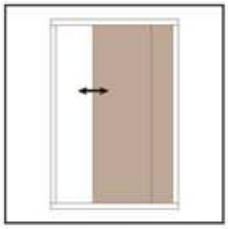

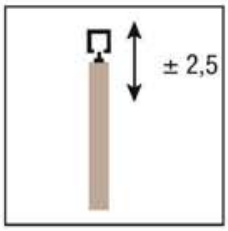

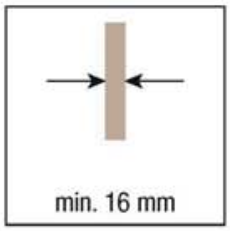

KIT Art. 0320 8 (25 kg)

Gleitschuh oben
Upper drag runner
Bovenglijschoen — 2 pcs

Unterer Laufwagen mit Delrin Rollen 25 kg
Lower runner with Delrin wheel 25 kg
Onderste loopwagen met Delrin rollen 25 kg — 2 pcs

Fangstopper
Stop brake
Rem — 1 pcs

+ Befestigungsschrauben, Gleitschuhe und Laufwagen
+ Screws for fixing, runners and rollers
+ Bevestigingsschroeven glijschoenen en loopwagen

KIT Art. 0320 10 (40 kg)

Gleitschuh oben
Upper drag runner
Bovenglijschoen — 2 pcs

Oberer Laufwagen mit Kugellager und Delrin Rollen 40 kg
Lower runner with Delrin spheric pulley and wheel 40 kg
Bovenste loopwagen met kogellager en Delrin Rollen 40 kg — 2 pcs

Fangstopper
Stop brake
Rem — 1 pcs

+ Befestigungsschrauben, Gleitschuhe und Laufwagen
+ Screws for fixing, runners and rollers
+ Bevestigingsschroeven glijschoenen en loopwagen

KIT Art. 0320 12 (55 kg)

Gleitschuh oben
Upper drag runner
Bovenglijschoen — 2 pcs

Oberer Laufwagen mit Kugellager und Delrin Rollen 55 kg
Lower runner with Delrin spheric pulley and wheel 55 kg
Bovenste loopwagen met kogellager en Delrin Rollen 55 kg — 2 pcs

Fangstopper
Stop brake
Rem — 1 pcs

+ Befestigungsschrauben, Gleitschuhe und Laufwagen
+ Screws for fixing, runners and rollers
+ Bevestigingsschroeven glijschoenen en loopwagen

Passende Zubehöre
Compatible accessories
Bijpassende accessoires

Art. 0320 1 m 2
Art. 0320 2 m 3
Blank / *Raw* / Ruw

Art. 0320 3 m 2
Art. 0320 4 m 3
Silbereloxiert (F1) / *Silver anodized* / Zilver geanodiseerd

Art. 0320 17N m 2
Art. 0320 18N m 3
Schwarz / *Black* / Zwart

Alu-Lauf- und Gleitschiene, oben und unten, gebohrt
Upper and lower drilled aluminium track
Aluminium onder-en bovenrail

Art. 0300 1.6
Magnetstopper
Magnetic stopper
Magnetische rem

KIT Art. 0860 11 40
KIT Art. 0860 11 80
ABS-Aktuatorkit für Möbeltüren 40/80 kg
ABS actuator kit for furniture panels 40/80 kg
ABS geleidings- kit voor meubel panelen 40/80 kg

*Ersatzteile - *Spare parts - *Reserveonderdelen

Art. 0320 5
Gleitschuh oben
Upper drag runner
Bovenglijschoen — 2 pcs

Art. 0320 6 — **SYS 0320 8**
Unterer Laufwagen mit Delrin Rollen 25 kg
Lower runner with Delrin wheel 25 kg
Onderste loopwagen met Delrin rollen 25 kg — 2 pcs

Art. 0320 7
Fangstopper
Stop brake
Rem — 1 pcs

Art. 0320 9 — **SYS 0320 10**
Oberer Laufwagen mit Kugellager und Delrin Rollen 40 kg
Lower runner with Delrin spheric pulley and wheel 40 kg
Bovenste loopwagen met kogellager en Delrin Rollen 40 kg — 2 pcs

Art. 0320 11 — **SYS 0320 12**
Oberer Laufwagen mit Kugellager und Delrin Rollen 55 kg
Lower runner with Delrin spheric pulley and wheel 55 kg
Bovenste loopwagen met kogellager en Delrin Rollen 55 kg — 2 pcs

*Die Artikel in der Tabelle "Ersatzteile" können **nur** in den angegebenen Mengen bestellt werden.
The articles in the table "Spare parts" are to be **only ordered in the indicated quantities.*
*Artikelen in de tabel "reserve onderdelen" kunnen **alleen** besteld worden in de aangegeven hoeveelheden.

Ausführbare Schiebetür-Lösungen
Possible sliding solutions
Mogelijke oplossingen schuifdeuren

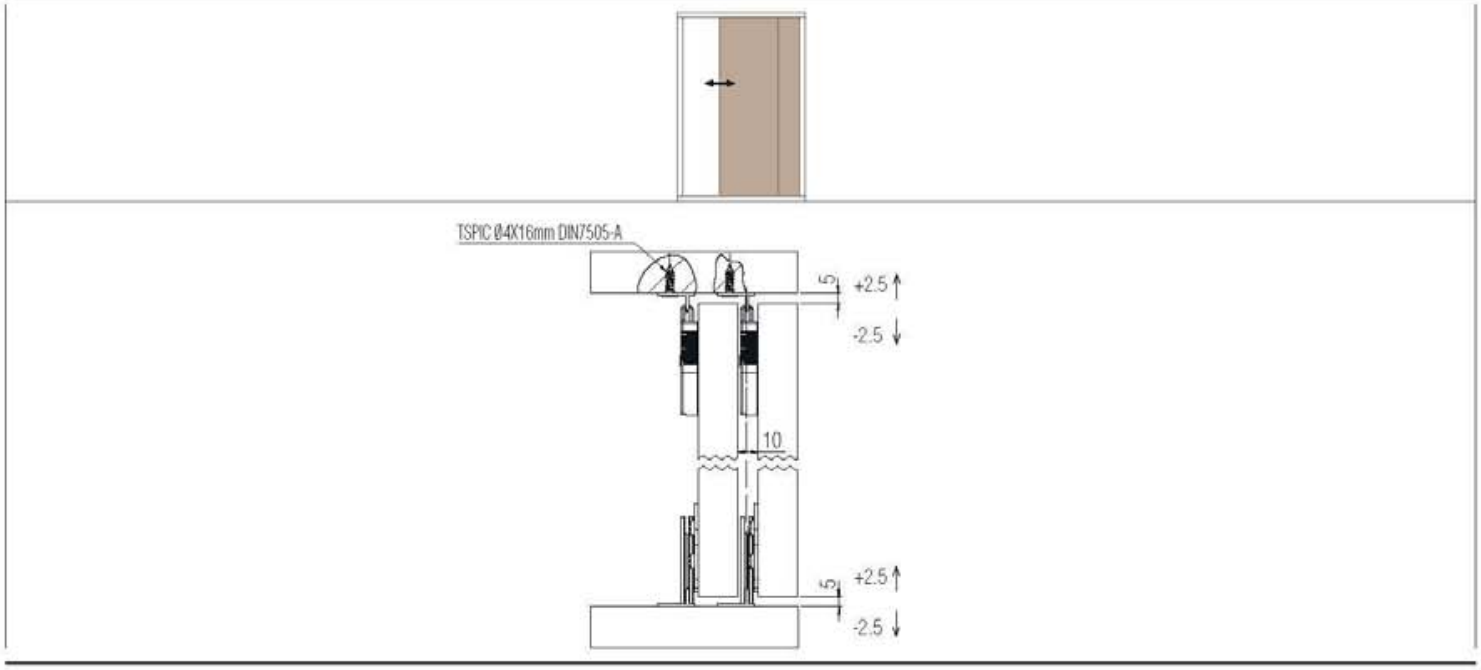

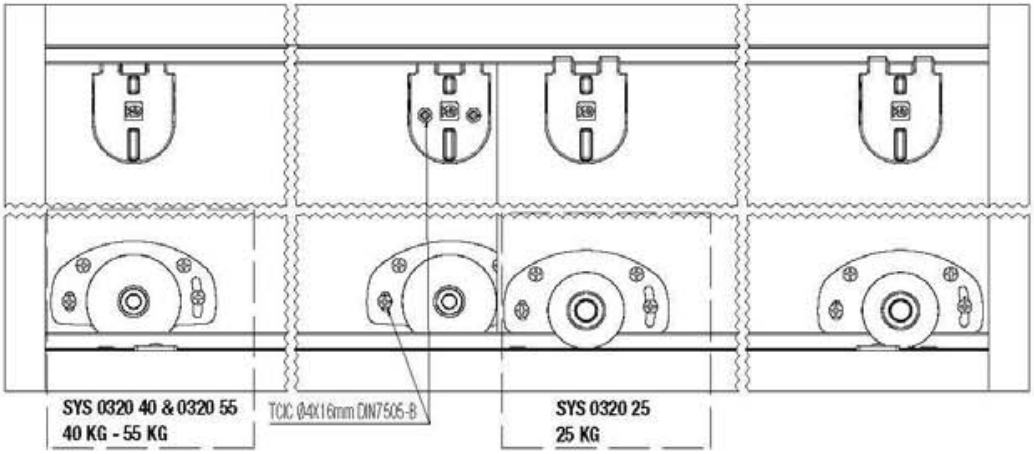

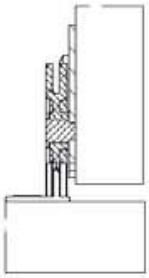

Tragkraft
max Kg 25
Max panel weight Kg 25
Draagkracht max. deur Kg 25

SYSTEM 0320/25
Rollen aus DELRIN
DELRIN wheels
Schoen met DELRINWIEL

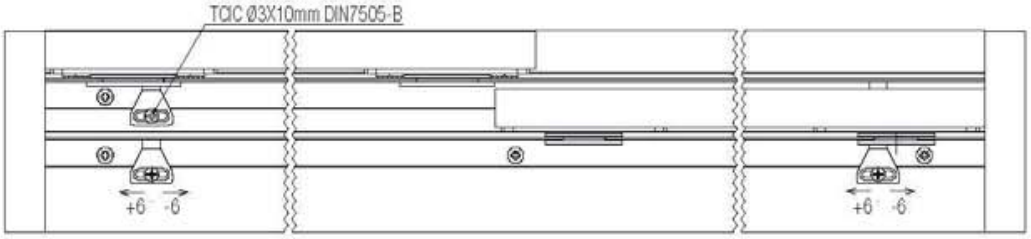

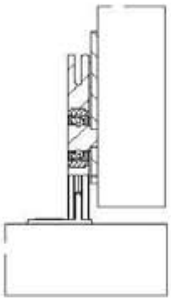

Tragkraft max Kg 40
Max panel weight Kg 40
Draagkracht max. deur Kg 40

SYSTEM 0320/40
Kugelgelagerte Rollen
Ball bearings
Kogellager

Tragkraft max Kg 55
Max panel weight Kg 55
Draagkracht max. deur Kg 55

SYSTEM 0320/55
Kugelgelagerte Rollen
Ball bearings
Kogellager

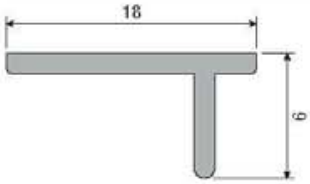

max 25 kg **max 40 kg** **max 55 kg**

SYSTEM 0105/60

Schiebetürbeschläge für Möbel
Sliding systems for cabinet panels
Schuifsystemen voor kleine meubeldeuren

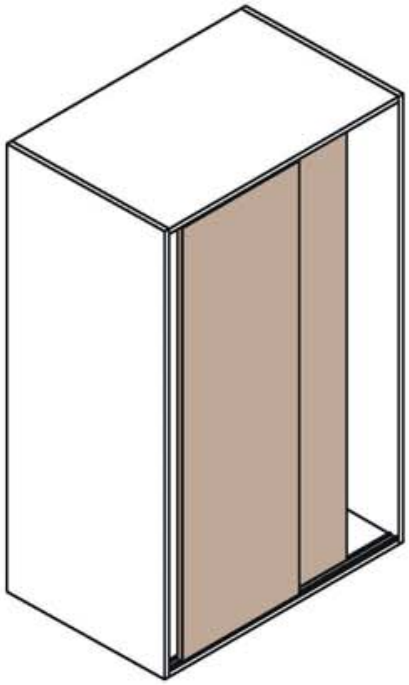

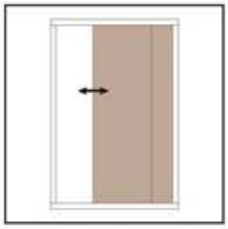

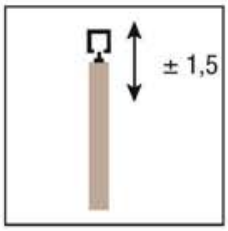

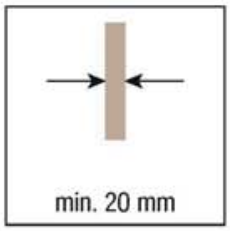

KIT Art. 0105 1

Gleitschuh oben *Upper drag runner* Bovenglijschoen		2 pcs
Oberer Laufwagen mit Kugellager **und Delrin Rollen** *Lower runner with* *Delrin spheric pulley and wheel* Bovenste loopwagen met kogellager en Delrin Rollen		2 pcs
Fangstopper *Stop brake* Rem		2 pcs

*Ersatzteile - *Spare parts - *Reserveonderdelen

Art. 0100 13 Gleitschuh oben *Upper drag runner* Bovenglijschoen		2 pcs
Art. 0105 2 Oberer Laufwagen mit Kugellager **und Delrin Rollen** *Lower runner with* *Delrin spheric pulley and wheel* Bovenste loopwagen met kogellager en Delrin Rollen		2 pcs
Art. 0100 10 Fangstopper *Stop brake* Rem		2 pcs

Passende Zubehöre
Compatible accessories
Bijpassende accessoires

Art. 0100 1A (B) m 2
Art. 0100 2A (B) m 3
Art. 0100 3A (B) m 4

Alu-Laufschiene, unten
silbereloxiert (F1) (bronzeeloxiert)
Silver (bronze) colour anodized lower track
Aluminium onderrail
geanodiseerd zilver (brons)

Art. 0100 4A (B) m 2
Art. 0100 5A (B) m 3
Art. 0100 6A (B) m 4

Alu-Laufschiene, oben
silbereloxiert (F1)
(bronzeeloxiert)
Silver (bronze) colour anodized upper track
Aluminium bovenrail
geanodiseerd zilver (brons)

KIT Art. 0860 11 40
KIT Art. 0860 11 80

ABS-Aktuatorkit
für Möbeltüren
40/80 kg
ABS actuator kit
for furniture panels
40/80 kg
ABS geleidings- kit
voor meubel panelen
40/80 kg

*Die Artikel in der Tabelle "Ersatzteile" können **nur** in den angegebenen Mengen bestellt werden.
The articles in the table "Spare parts" are to be **only ordered in the indicated quantities.*
*Artikelen in de tabel "reserve onderdelen" kunnen **alleen** besteld worden in de aangegeven hoeveelheden.

Ausführbare Schiebetür-Lösungen
Possible sliding solutions
Mogelijke oplossingen schuifdeuren

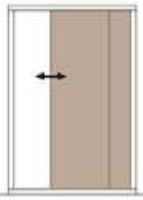

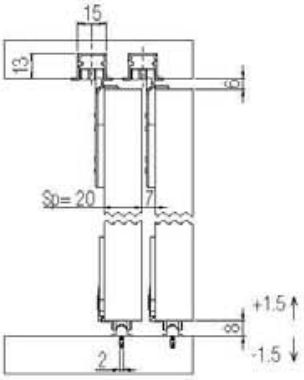

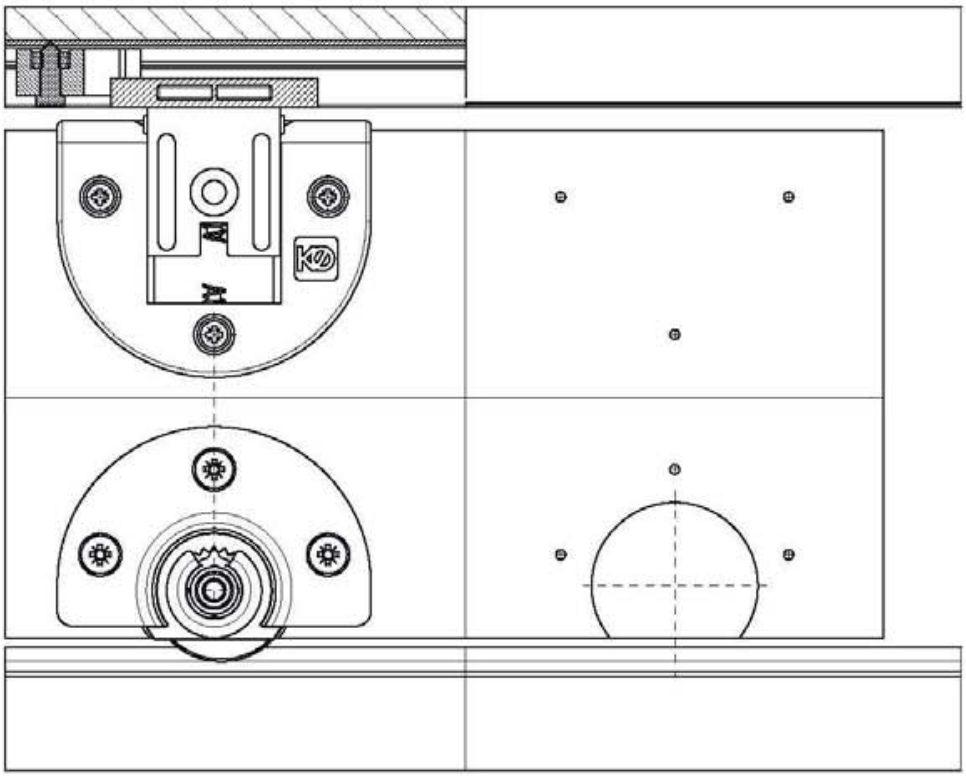

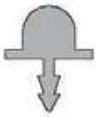

60 kg

SYSTEM 1010/20 - 1011/20

Schiebetürbeschläge für Möbel
Sliding systems for cabinet panels
Schuifsystemen voor kleine meubeldeuren

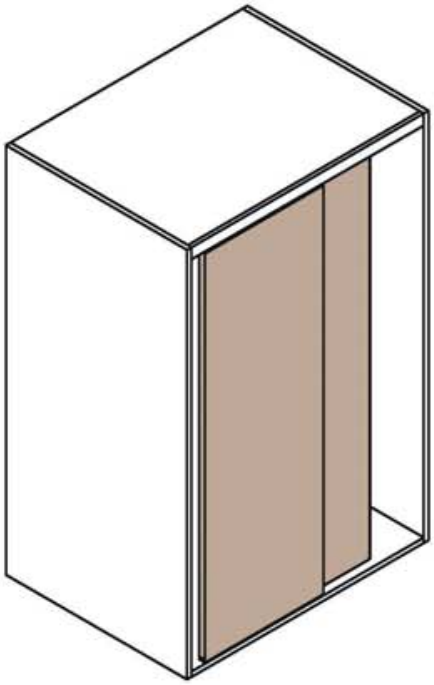

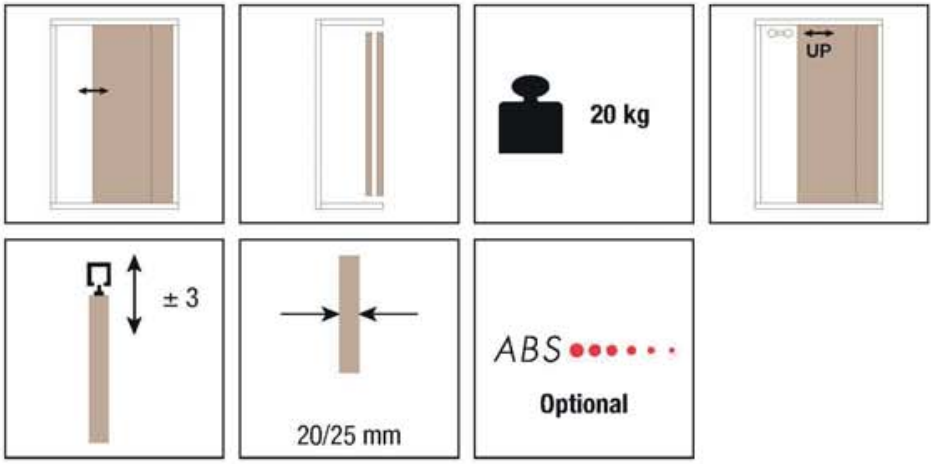

KIT Art. 1011 7

Tragkraft 20 Kg - 1 Tür, Türblattdicke 20
Capacity 20 Kg - 1 Door, thick. 20
Draagkracht 20 kg - 1 Vleugel, dickte 20

Kugelgelag.
Einrollen-Laufwagen, einstellbar
Adjustable roller
with one ball bearing wheel
Regelbare loopwagen
met **1 wiel** — 2 pcs

Einstellbarer Exzenter-Bodenführungsstift
Lower adjustable eccentric
Regelbare excentrische ondergeleider — 1 pcs

Eintellbarer Schienenfangstopper
Adjustable brake
Rem — 2 pcs

KIT Art. 1011 5

Tragkraft 20 Kg - 2 Türen, Türblattdicke 20
Capacity 20 Kg - 2 Doors, thick. 20
Draagkracht 20 kg - 2 Vleugels, dickte 20

Kugelgelag.
Einrollen-Laufwagen, einstellbar
Adjustable roller
with one ball bearing wheel
Regelbare loopwagen
met **1 wiel** — 4 pcs

Einstellbarer Exzenter-Bodenführungsstift
Lower adjustable eccentric
Regelbare excentrische ondergeleider — 2 pcs

Eintellbarer Schienenfangstopper
Adjustable brake
Rem — 4 pcs

KIT Art. 1011 11

Tragkraft 20 Kg - 1 Tür, Türblattdicke 25
Capacity 20 Kg - 1 Door, thick. 25
Draagkracht 20 kg - 1 Vleugel, dickte 25

Kugelgelag.gekröpf
Einrollen-Laufwagen, einstellbar
Adjustable angle roller
with one ball bearing wheel
Regelbare hoekrolwagen
met **1 wiel** — 2 pcs

Einstellbarer Exzenter-Bodenführungsstift
Lower adjustable eccentric
Regelbare excentrische ondergeleider — 1 pcs

Eintellbarer Schienenfangstopper
Adjustable brake
Rem — 2 pcs

*Ersatzteile - *Spare parts - *Reserveonderdelen

Art. 1011 3 — **SYS 1011 11**
Kugelgelag.gekröpf Einrollen-Laufwagen, einstellbar
Adjustable angle roller with one ball bearing wheel
Regelbare hoekrolwagen met **1 wiel** — 2 pcs

Art. 1011 1 — **SYS 1011 5** — **SYS 1011 11**
Kugelgelag.Einrollen-Laufwagen, einstellbar
Adjustable roller with one ball bearing wheel
Regelbare loopwagen met **1 wiel** — 2 pcs

Art. 1010 13
Einstellbarer Exzenter-Bodenführungsstift
Lower adjustable eccentric
Regelbare excentrische ondergeleider — 1 pcs

Art. 1010 14
Eintellbarer Schienenfangstopper
Adjustable brake
Rem — 2 pcs

Art. 1010 11
Einrollen- Laufwagen, einstellbar
Adjustable roller with one wheel
Regelbare loopwagen met **1 wiel** — 2 pcs

Art. 1010 12
Doppelrollen- Laufwagen, einstellbar
Adjustable roller with two wheels
Regelbare loopwagen met **2 wielen** — 2 pcs

Art. 1010 19
Gekröpftes **Einrollen**-Laufwagen, einstellbar
Adjustable angle roller with one wheel
Regelbare hoekrolwagen met **1 wiel** — 2 pcs

Art. 1010 20
Gekröpftes **Doppelrollen**-Laufwagen, einstellbar
Adjustable angle roller with two wheels
Regelbare hoekrolwagen met **2 wielen** — 2 pcs

Passende Zubehöre - *Compatible accessories* - Bijpassende accessoires

Art. 1010 1 m 6
Art. 1010 2 m 3
Obere
Doppel- Alu-Laufschiene
Upper alum. track
for double door
Aluminium bovenrail
voor dubbele vleugels

Art. 1010 3 m 6
Art. 1010 4 m 3
Obere
Einfach- Alu-Laufschiene
Upper alum. track
for single door
Aluminium bovenrail
voor enkele vleugel

Art. 1010 5 m 6
Art. 1010 6 m 3
Obere und untere
Klips-Doppel- Alu-Laufschiene
Upper alum. track
for double door covering
Aluminium bovenrail
voor dubbele vleugels

Art. 1010 7 m 6
Art. 1010 8 m 3
Obere und untere
Klips-Einfachl- Alu-Laufschiene
Upper alum. single track
for single door covering
Aluminium bovenrail
voor enkele vleugel

Art. 1020 9 m 3
Klips-Profil
für Holzblende
Aluminium profile
for wood covering
Klipsprofiel voor
houten deklijsten

Art. 1020 10A(0) m 3
Alu-Klipsblende
A=silbereloxiert (F1), O=goldeloxiert
Silver (gold) anodized
aluminium covering
Afwerkingsklipsprofiel van zilver geanod.
aluminium

Art. 1000 5 m 2
Nylon-Führungsnut
Lower nylon guide track
Nylon
inslaggeleider onder

Art. 1010 25
Stopper dritte Türe
Stopper for third door
Rem voor derde vleugel

KIT Art. 0860 11 40
KIT Art. 0860 11 80
ABS-Aktuatorkit
für Möbeltüren
40/80 kg
ABS actuator kit
for furniture panels
40/80 kg
ABS geleidings- kit
voor meubel panelen
40/80 kg

*Die Artikel in der Tabelle "Ersatzteile" können **nur** in den angegebenen Mengen bestellt werden.
The articles in the table "Spare parts" are to be **only ordered in the indicated quantities.*
*Artikelen in de tabel "reserve onderdelen" kunnen **alleen** besteld worden in de aangegeven hoeveelheden.

Ausführbare Schiebetür-Lösungen
Possible sliding solutions
Mogelijke oplossingen schuifdeuren

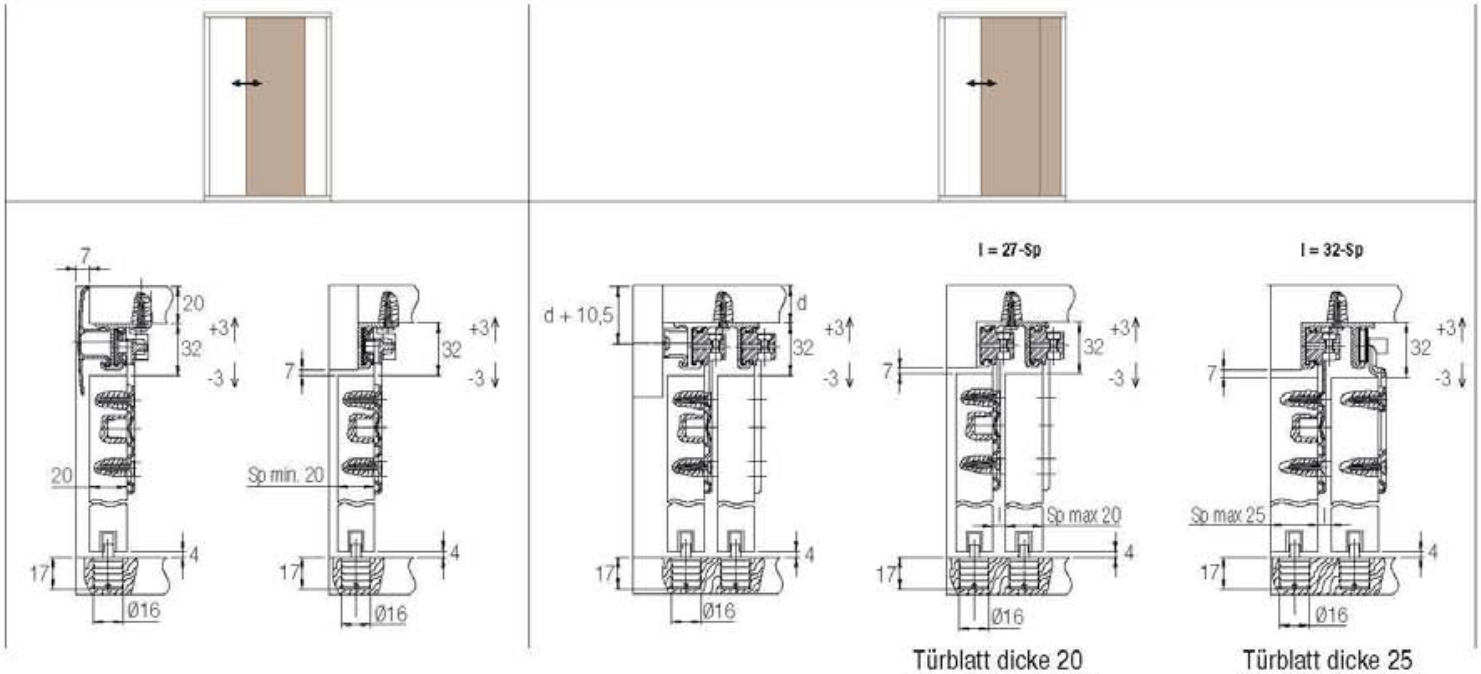

Türblatt dicke 20
Door thickness 20
Vleugelschema dikte 20

Türblatt dicke 25
Door thickness 25
Vleugelschema dikte 25

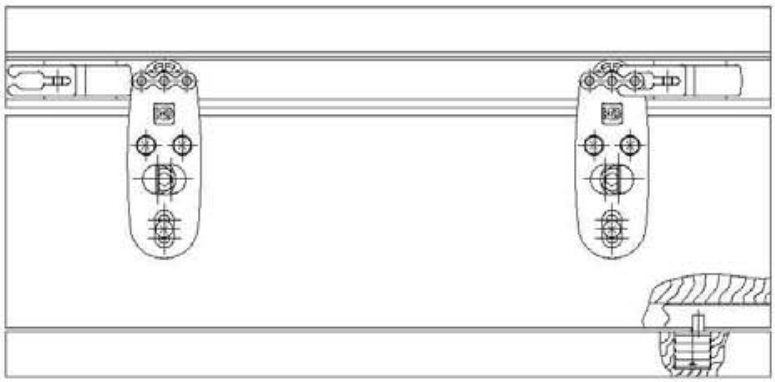

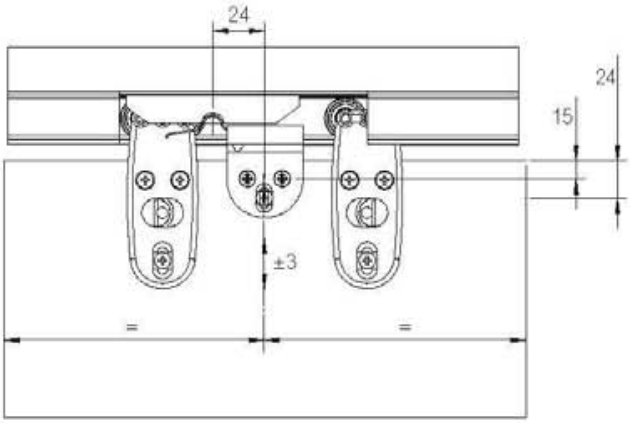

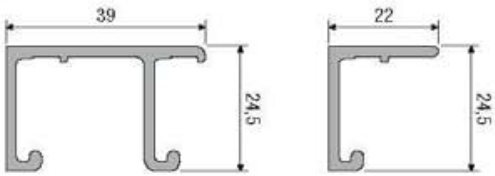

20 kg

SYSTEM 1011/40

Schiebetürbeschläge für Möbel
Sliding systems for cabinet panels
Schuifsystemen voor kleine meubeldeuren

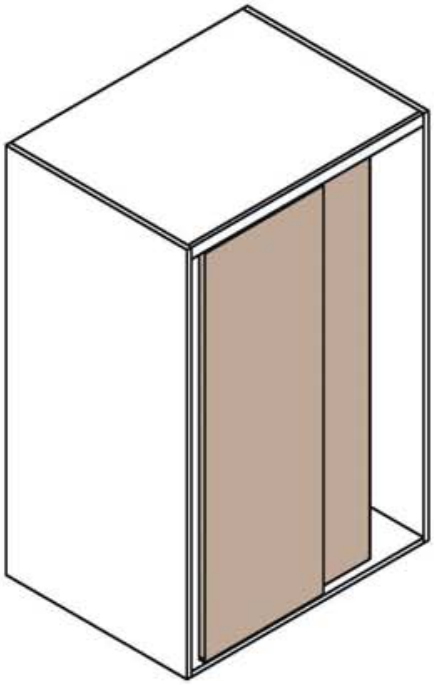

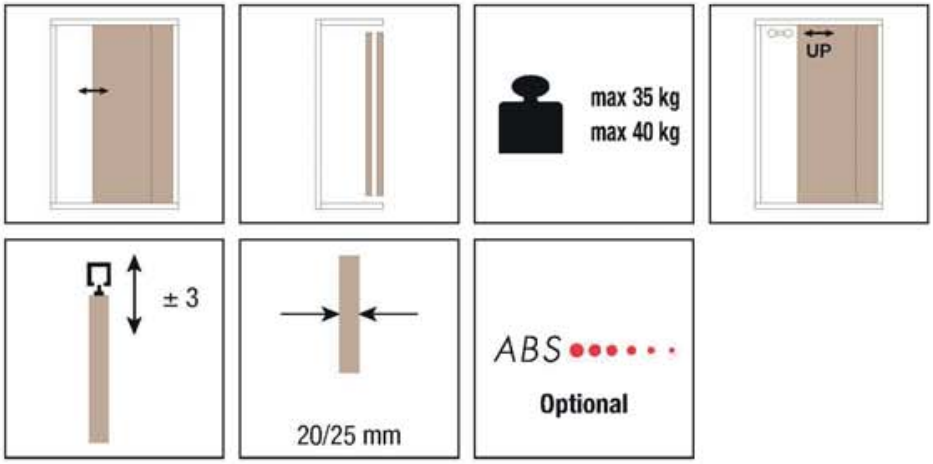

KIT Art. 1011 8

Tragkraft 40 Kg - 1 Tür, Türblattdicke 20
Capacity 40 Kg - 1 Door, thick. 20
Draagkracht 40 kg - 1 Vleugel, dickte 20

Kugelgelag.
Doppelrollen-Laufwagen, einstellbar
Adjustable roller with two ball bearings wheels
Regelbare loopwagen met **2 wielen** — 2 pcs

Einstellbarer Exzenter-Bodenführungsstift
Lower adjustable eccentric
Regelbare excentrische ondergeleider — 1 pcs

Eintellbarer Schienenfangstopper
Adjustable brake
Rem — 2 pcs

KIT Art. 1011 12

Tragkraft 40 Kg - 1 Tür, Türblattdicke 25
Capacity 40 Kg - 1 Door, thick. 25
Draagkracht 40 kg - 1 Vleugel, dickte 25

Kugelgelag.gekröpf
Doppelrollen-Laufwagen, einstellbar
Adjustable angle roller with two ball bearings wheels
Regelbare hoekrolwagen met **2 wielen** — 2 pcs

Einstellbarer Exzenter-Bodenführungsstift
Lower adjustable eccentric
Regelbare excentrische ondergeleider — 1 pcs

Eintellbarer Schienenfangstopper
Adjustable brake
Rem — 2 pcs

KIT Art. 1011 10

Tragkraft 40 Kg - 2 Türen, Türblattdicke 25
Capacity 40 Kg - 2 Doors, thick. 25
Draagkracht 40 kg - 2 Vleugels, dickte 25

Kugelgelag.gekröpf
Doppelrollen-Laufwagen, einstellbar
Adjustable angle roller with two ball bearings wheels
Regelbare hoekrolwagen met **2 wielen** — 2 pcs

Kugelgelag.
Doppelrollen-Laufwagen, einstellbar
Adjustable roller with two ball bearings wheels
Regelbare loopwagen met **2 wielen** — 2 pcs

Einstellbarer Exzenter-Bodenführungsstift
Lower adjustable eccentric
Regelbare excentrische ondergeleider — 2 pcs

Eintellbarer Schienenfangstopper
Adjustable brake
Rem — 4 pcs

*Ersatzteile - *Spare parts - *Reserveonderdelen

Art. 1011 4 — **SYS 1011 10**
Kugelgelag.gekröpf Doppelrollen-Laufwagen, einstellbar
Adjustable angle roller with two ball bearings wheels
Regelbare hoekrolwagen met **2 wielen** — 2 pcs

Art. 1011 2 — **SYS 1011 8** — **SYS 1011 10**
Kugelgelag.
Doppelrollen-Laufwagen, einstellbar
Adjustable roller with two ball bearings wheels
Regelbare loopwagen met **2 wielen** — 2 pcs

Art. 1010 13
Einstellbarer
Exzenter-Bodenführungsstift
Lower adjustable eccentric
Regelbare excentrische ondergeleider — 1 pcs

Art. 1010 14
Eintellbarer Schienenfangstopper
Adjustable brake
Rem — 2 pcs

Art. 1010 11
Einrollen- Laufwagen, einstellbar
Adjustable roller with one wheel
Regelbare loopwagen met **1 wiel** — 2 pcs

Art. 1010 12
Doppelrollen- Laufwagen, einstellbar
Adjustable roller with two wheels
Regelbare loopwagen met **2 wielen** — 2 pcs

Art. 1010 19
Gekröpftes **Einrollen**-Laufwagen, einstellbar
Adjustable angle roller with one wheel
Regelbare hoekrolwagen met **1 wiel** — 2 pcs

Art. 1010 20
Gekröpftes **Doppelrollen**-Laufwagen, einstellbar
Adjustable angle roller with two wheels
Regelbare hoekrolwagen met **2 wielen** — 2 pcs

Passende Zubehöre - *Compatible accessories* - Bijpassende accessoires

Art. 1010 1 m 6
Art. 1010 2 m 3
Obere
Doppel- Alu-Laufschiene
Upper alum. track
for double door
Aluminium bovenrail
voor dubbele vleugels

Art. 1010 3 m 6
Art. 1010 4 m 3
Obere
Einfach- Alu-Laufschiene
Upper alum. track
for single door
Aluminium bovenrail
voor enkele vleugel

Art. 1010 5 m 6
Art. 1010 6 m 3
Obere und untere
Klips-Doppel- Alu-Laufschiene
Upper alum. track
for double door covering
Aluminium bovenrail
voor dubbele vleugels

Art. 1010 7 m 6
Art. 1010 8 m 3
Obere und untere
Klips-Einfachl- Alu-Laufschiene
Upper alum. single track
for single door covering
Aluminium bovenrail
voor enkele vleugel

Art. 1020 9 m 3
Klips-Profil
für Holzblende
Aluminium profile
for wood covering
Klipsprofiel voor
houten deklijsten

Art. 1020 10A(O) m 3
Alu-Klipsblende
A=silbereloxiert (F1), O=goldeloxiert
Silver (gold) anodized
aluminium covering
Afwerkingsklipsprofiel van zilver geanod.
aluminium

Art. 1000 5 m 2
Nylon-Führungsnut
Lower nylon guide track
Nylon
inslaggeleider onder

Art. 1010 25
Stopper dritte Türe
Stopper for third door
Rem voor derde vleugel

KIT Art. 0860 11 40
KIT Art. 0860 11 80
ABS-Aktuatorkit
für Möbeltüren
40/80 kg
ABS actuator kit
for furniture panels
40/80 kg
ABS geleidings- kit
voor meubel panelen
40/80 kg

*Die Artikel in der Tabelle "Ersatzteile" können **nur** in den angegebenen Mengen bestellt werden.
The articles in the table "Spare parts" are to be **only ordered in the indicated quantities.*
*Artikelen in de tabel "reserve onderdelen" kunnen **alleen** besteld worden in de aangegeven hoeveelheden.

Ausführbare Schiebetür-Lösungen
Possible sliding solutions
Mogelijke oplossingen schuifdeuren

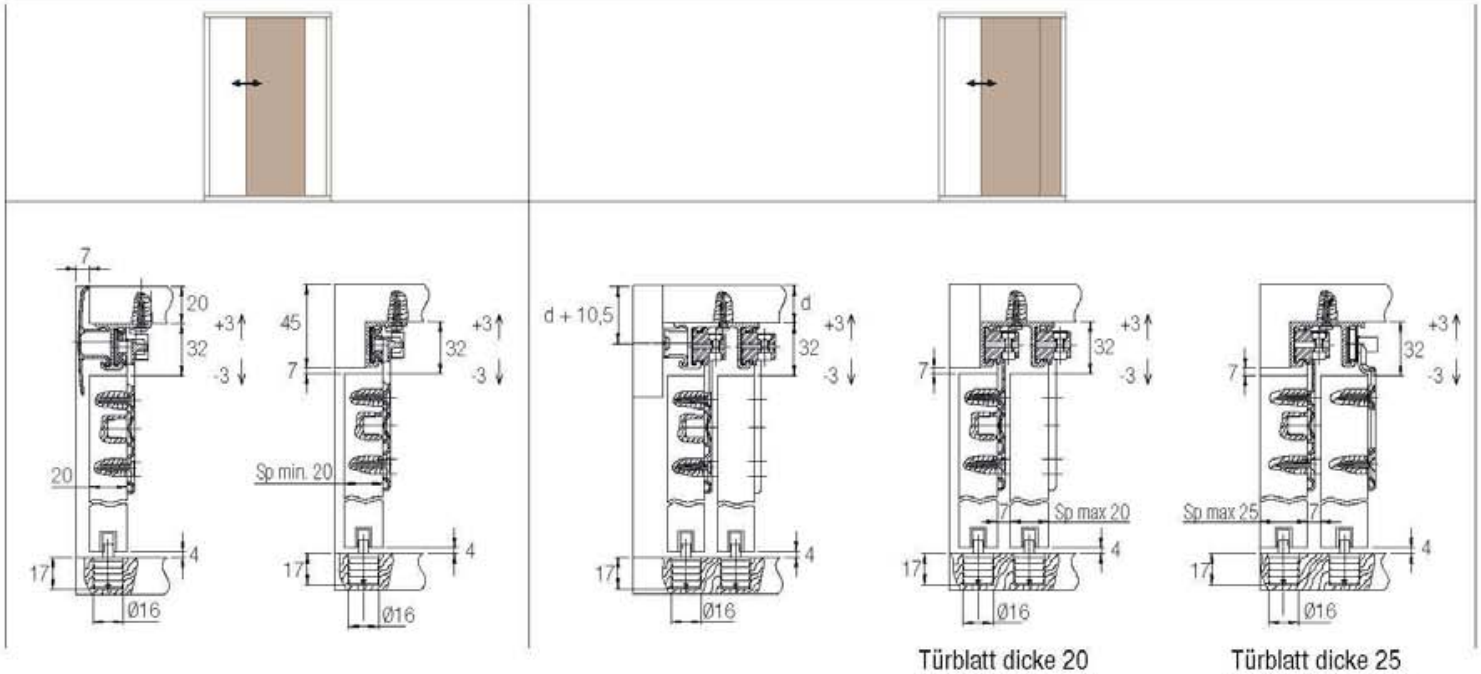

Türblatt dicke 20
Door thickness 20
Vleugelschema dikte 20

Türblatt dicke 25
Door thickness 25
Vleugelschema dikte 25

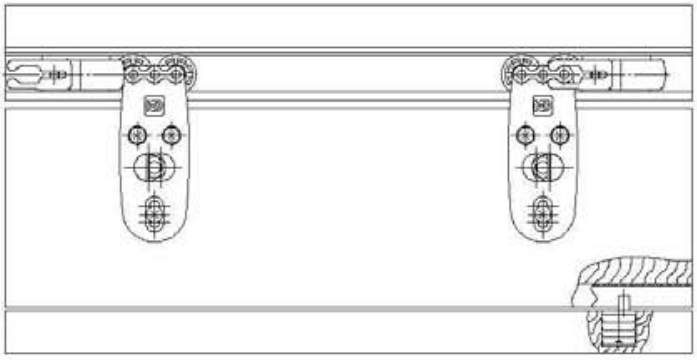

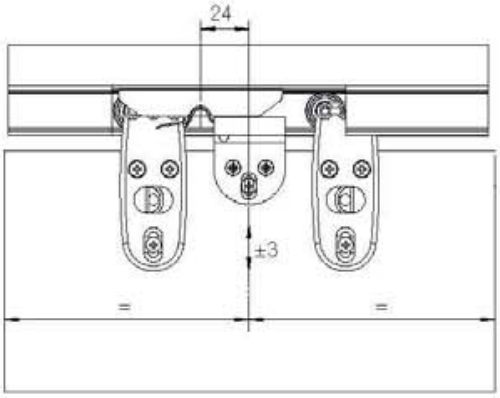

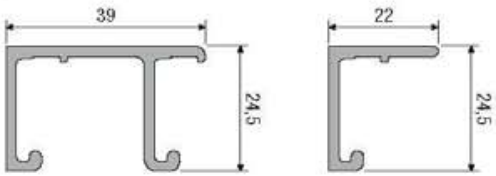

max 35 kg

max 40 kg

SYSTEM 1031/40

Schiebetürbeschläge für Möbel
Sliding systems for cabinet panels
Schuifsystemen voor kleine meubeldeuren

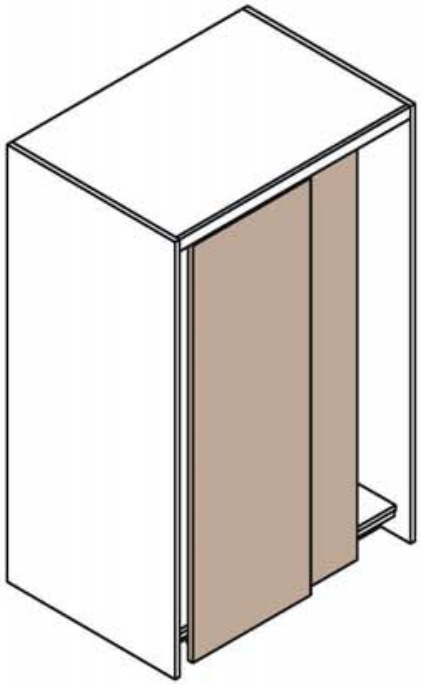

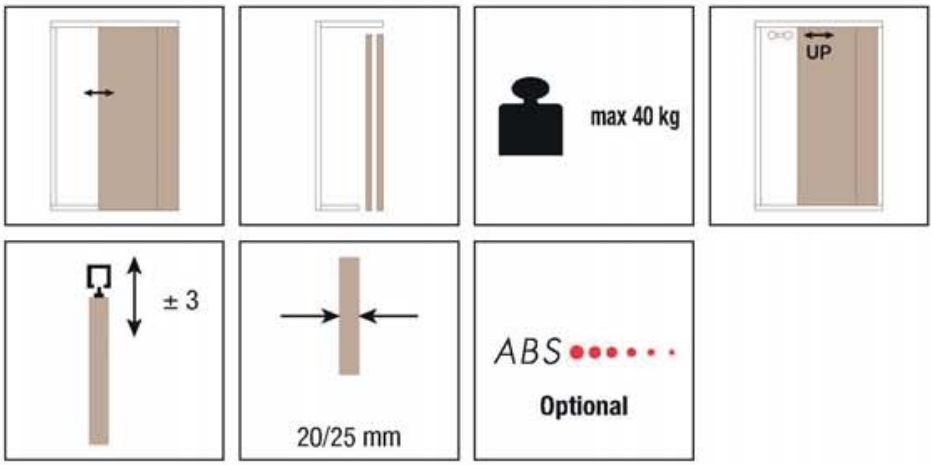

KIT Art. 1031 4
(mit Kugellager Art. 1011/2)
(with bearings Art. 1011/2)
(op kogellager Art. 1011/2)

Innere Tür, dicke 20, 40 Kg
Internal door, thick. 20, 40 Kg
Voor binnendeuren, dikte 20, 40 Kg

Doppelrollen-Laufwagen, einstellbar
Adjustable roller with two wheels
Regelbare loopwagen met **2 wielen** — 2 pcs

Inn. Gleitrolle DX=re, SX=links
Internal lower runner (right/left)
Binnenklikmechanisme DX = rechts Sx = Links — 1+1 pcs

Eintellbarer Schienenfangstopper
Adjustable brake
Rem — 2 pcs

Gleitschienenpuffer
Lower buffer
Onderbumper — 2 pcs

KIT Art. 1031 5
(mit Kugellager Art. 1011/4)
(with bearings Art. 1011/4)
(op kogellager Art. 1011/4)

Innere Tür, dicke 25, 40 Kg
Internal door, thick. 25, 40 Kg
Voor binnendeuren, dikte 25, 40 Kg

Gekröpftes **Doppelrollen**-Laufwagen, einstellbar
Adjustable angle roller with two wheels
Regelbare hoekrolwagen met **2 wielen** — 2 pcs

Inn. Gleitrolle DX=re, SX=links
Internal lower runner (right/left)
Binnenklikmechanisme DX = rechts Sx = Links — 1+1 pcs

Eintellbarer Schienenfangstopper
Adjustable brake
Rem — 2 pcs

Gleitschienenpuffer
Lower buffer
Onderbumper — 2 pcs

KIT Art. 1031 6
(mit Kugellager Art. 1011/2)
(with bearings Art. 1011/2)
(op kogellager Art. 1011/2)

Äussere Tür 40 Kg
Internal door 40 Kg
Voor buitendeuren, 40 Kg

Doppelrollen-Laufwagen, einstellbar
Adjustable roller with two wheels
Regelbare loopwagen met **2 wielen** — 2 pcs

Äuß. Gleitrolle DX=re, SX=links
External lower runner (right/left)
Buitenste onderklikmechanisme rechts (links) — 1+1 pcs

Eintellbarer Schienenfangstopper
Adjustable brake
Rem — 2 pcs

Gleitschienenpuffer
Lower buffer
Onderbumper — 2 pcs

Passende Zubehöre
Compatible accessories
Bijpassende accessoires

Art. 1010 1 m 6
Art. 1010 2 m 3
Obere Doppel- Alu-Laufschiene
Upper alum. track for double door
Aluminium bovenrail voor dubbele vleugels

Art. 0920 1 m 6
Art. 0920 2 m 3
Untere, Doppel- Alu-Führungsschiene, silbereloxiert (F1), vorgebohrt
Lower drilled and anodized alum. track
Geanodiseerde en geperforeerde aluminium onderrail

Art. 1010 25
Stopper dritte Türe
Stopper for third door
Rem voor derde vleugel

KIT Art. 0860 11 40
KIT Art. 0860 11 80
ABS-Aktuatorkit für Möbeltüren 40/80 kg
ABS actuator kit for furniture panels 40/80 kg
ABS geleidings- kit voor meubel panelen 40/80 kg

*Ersatzteile - *Spare parts - *Reserveonderdelen

Art. 1010 12 SYS 1031 4 SYS 1031 6
Doppelrollen- Laufwagen, einstellbar
Adjustable roller with two wheels
Regelbare loopwagen met **2 wielen** — 2 pcs

Art. 1030 1DX (SX)
Inn. Gleitrolle DX=re, SX=links
Internal lower runner (right/left)
Binnenklikmechanisme DX = rechts Sx = Links — 2 pcs

Art. 1010 14
Eintellbarer Schienenfangstopper
Adjustable brake
Rem — 2 pcs

Art. 1010 20 SYS 1031 5
Gekröpftes **Doppelrollen**-Laufwagen, einstellbar
Adjustable angle roller with two wheels
Regelbare hoekrolwagen met **2 wielen** — 2 pcs

Art. 1030 2DX (SX)
Äuß. Gleitrolle DX=re, SX=links
External lower runner (right/left)
Buitenste onderklikmechanisme rechts (links) — 2 pcs

Art. 0920 7
Gleitschienenpuffer
Lower buffer
Onderbumper — 2 pcs

Art. 1011 1
Kugelgelag.Einrollen-Laufwagen, einstellbar
Adjustable roller with one ball bearing wheel
Regelbare loopwagen met **1 wiel** — 2 pcs

Art. 1011 2
Kugelgelag. Doppelrollen-Laufwagen, einstellbar
Adjustable roller with two ball bearings wheels
Regelbare loopwagen met **2 wielen** — 2 pcs

Art. 1011 3
Kugelgelag.gekröpf Einrollen-Laufwagen, einstellbar
Adjustable angle roller with one ball bearing wheel
Regelbare hoekrolwagen met **1 wiel** — 2 pcs

Art. 1011 4
Kugelgelag.gekröpf Doppelrollen-Laufwagen, einstellbar
Adjustable angle roller with two ball bearings wheels
Regelbare hoekrolwagen met **2 wielen** — 2 pcs

*Die Artikel in der Tabelle "Ersatzteile" können **nur** in den angegebenen Mengen bestellt werden.
The articles in the table "Spare parts" are to be **only ordered in the indicated quantities.*
*Artikelen in de tabel "reserve onderdelen" kunnen **alleen** besteld worden in de aangegeven hoeveelheden.

Ausführbare Schiebetür-Lösungen
Possible sliding solutions
Mogelijke oplossingen schuifdeuren

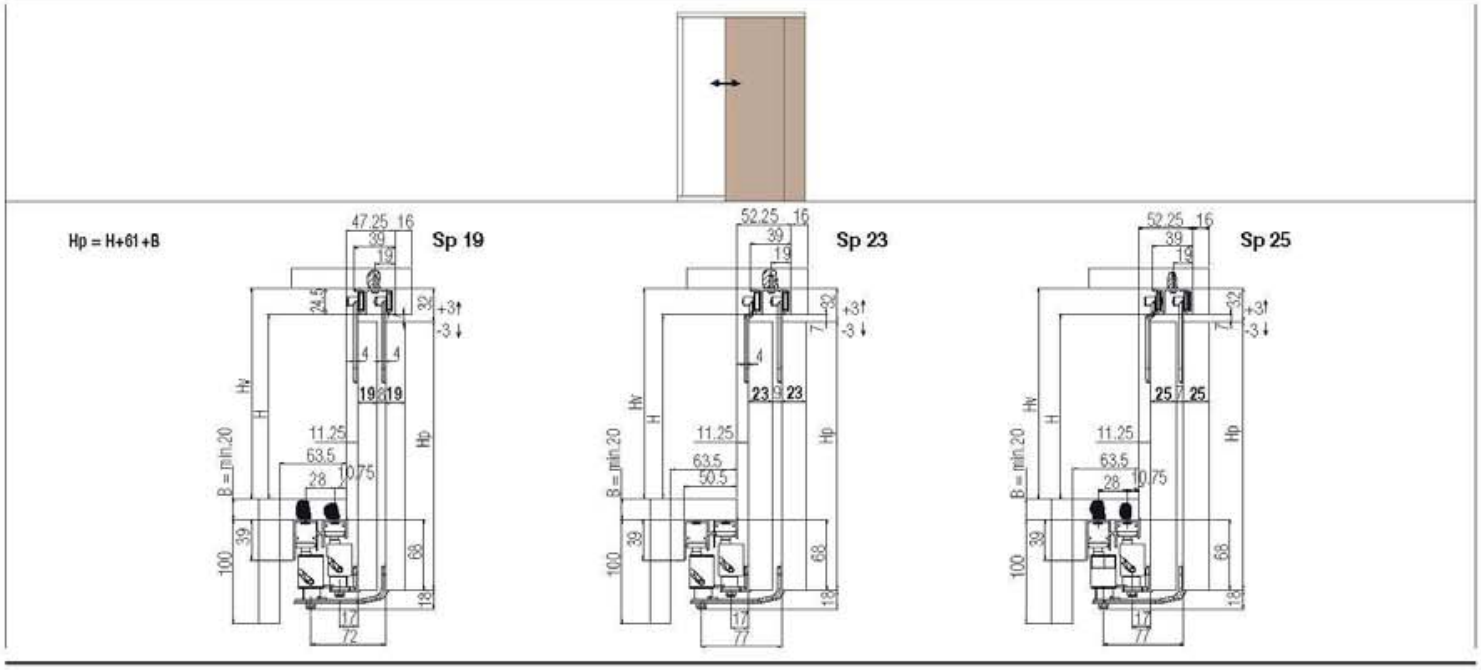

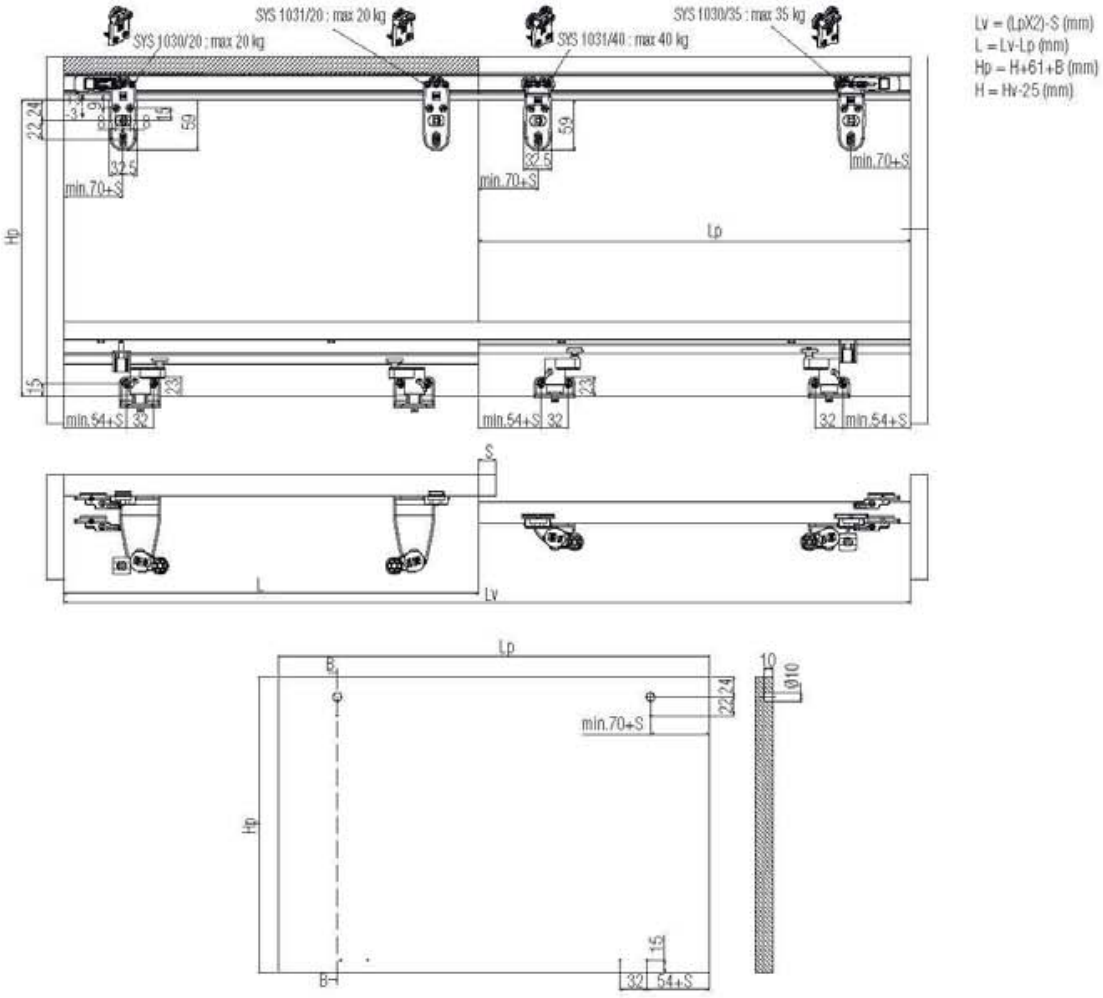

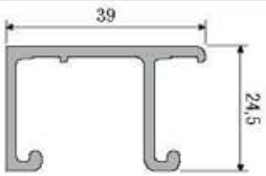

max
35 kg

SYSTEM 1040/60

Schiebetürbeschläge für Möbel
Sliding systems for cabinet panels
Schuifsystemen voor kleine meubeldeuren

Patentiert
Patented
Gepatenteerd

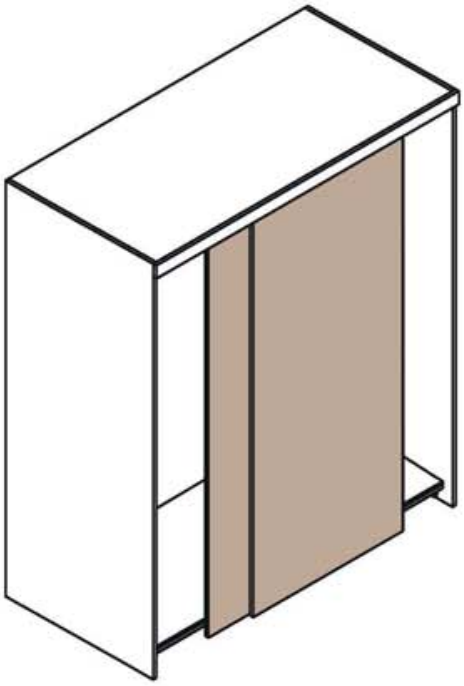

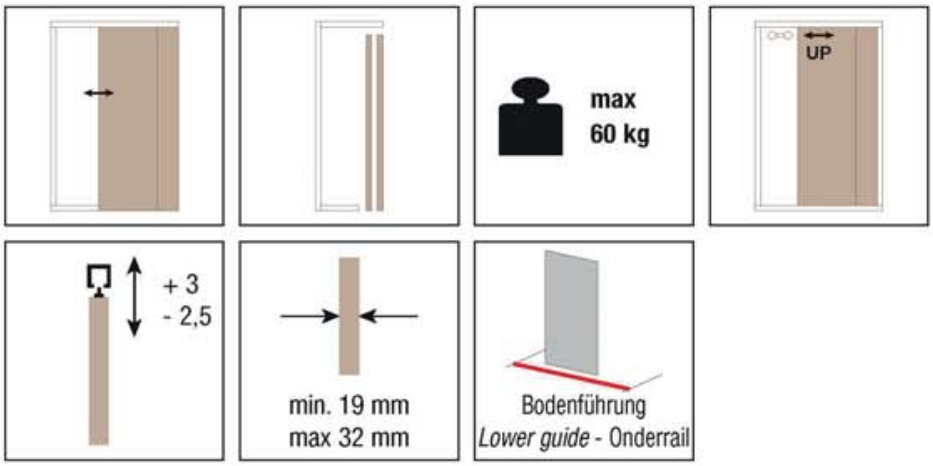

KIT Art. 1040 3

Innere Tür
Internal door
Voor binnendeuren

Oberes Laufwagen f. 60 kg *Upper roller capacity 60 kg* Bovenste loopwagen, draagkracht 60 kg	2 pcs
Inn. Gleitrolle unten *Internal lower runner (right/left)* Onderste binnenklikmechanisme	1+1 pcs
Fangstopper *Stop brake* Rem	2 pcs
Gleitschienenpuffer *Lower buffer* Onderbumper	2 pcs

KIT Art. 1040 4

Äussere Tür
External door
Voor buitendeuren

Oberes Laufwagen f. 60 kg *Upper roller capacity 60 kg* Bovenste loopwagen, draagkracht 60 kg	2 pcs
Außen/Gleitrolle unten *External lower runner (right/left)* Buitenste onderklikmechanisme	1+1 pcs
Fangstopper *Stop brake* Rem	2 pcs
Gleitschienenpuffer *Lower buffer* Onderbumper	2 pcs

*Ersatzteile - *Spare parts - *Reserveonderdelen

Art. 1040 51 Oberes Laufwagen f. 60 kg *Upper roller capacity 60 kg* Bovenste loopwagen, draagkracht 60 kg	2 pcs
Art. 0920 51 **Art. 0920 52** Inn. Gleitrolle unten *Internal lower runner (right/left)* Onderste binnenklikmechanisme	1 pcs
Art. 0920 55 **Art. 0920 56** Außen/Gleitrolle unten *External lower runner (right/left)* Buitenste onderklikmechanisme	1 pcs
Art. 0500 12 Fangstopper *Stop brake* Rem	2 pcs
Art. 0920 7 Gleitschienenpuffer *Lower buffer* Onderbumper	2 pcs
Art. 0920 8 Schwarzer Sicherheitsring für unteren Gleitwagen *Safety black Pin for the lower roller* Veiligheidspin (zwart) voor de onderste loopwagen	4 pcs

Passende Zubehöre
Compatible accessories
Bijpassende accessoires

Art. 1040 1 m 6
Art. 1040 2 m 3
Obere, Doppel-Alu-Laufschiene, 80 kg, Türblattstärke 19mm, silbereloxiert (F1)
Anodized upper aluminium track for double door, 80 kg, door leaf thickness 19 mm
Aluminium bovenrail voor dubbele vleugels, 80 kg, dikte 19

Art. 0920 1 m 6
Art. 0920 2 m 3
Untere, Doppel- Alu-Führungsschiene, silbereloxiert (F1), vorgebohrt
Lower drilled and anodized alum. track
Geanodiseerde en geperforeerde aluminium onderrail

Art. 0500 1 m 6
Art. 0500 300 m 3
Obere, Einzel-Alu-Laufschiene, 60/80 kg, silbereloxiert (F1), vorgebohrt
Türblattstärke von 22 bis 32mm.
Upper aluminium track for single door, silver anodized, capacity 60/80 kg door leaf thickness from 22 to 32 mm
Geperforeerde en zilver geanodiseerde aluminium bovenrail, draagkracht 60/80 kg voor dikten van 22 tot 32

*Die Artikel in der Tabelle "Ersatzteile" können **nur** in den angegebenen Mengen bestellt werden.
The articles in the table "Spare parts" are to be **only ordered in the indicated quantities.*
*Artikelen in de tabel "reserve onderdelen" kunnen **alleen** besteld worden in de aangegeven hoeveelheden.

Ausführbare Schiebetür-Lösungen
Possible sliding solutions
Mogelijke oplossingen schuifdeuren

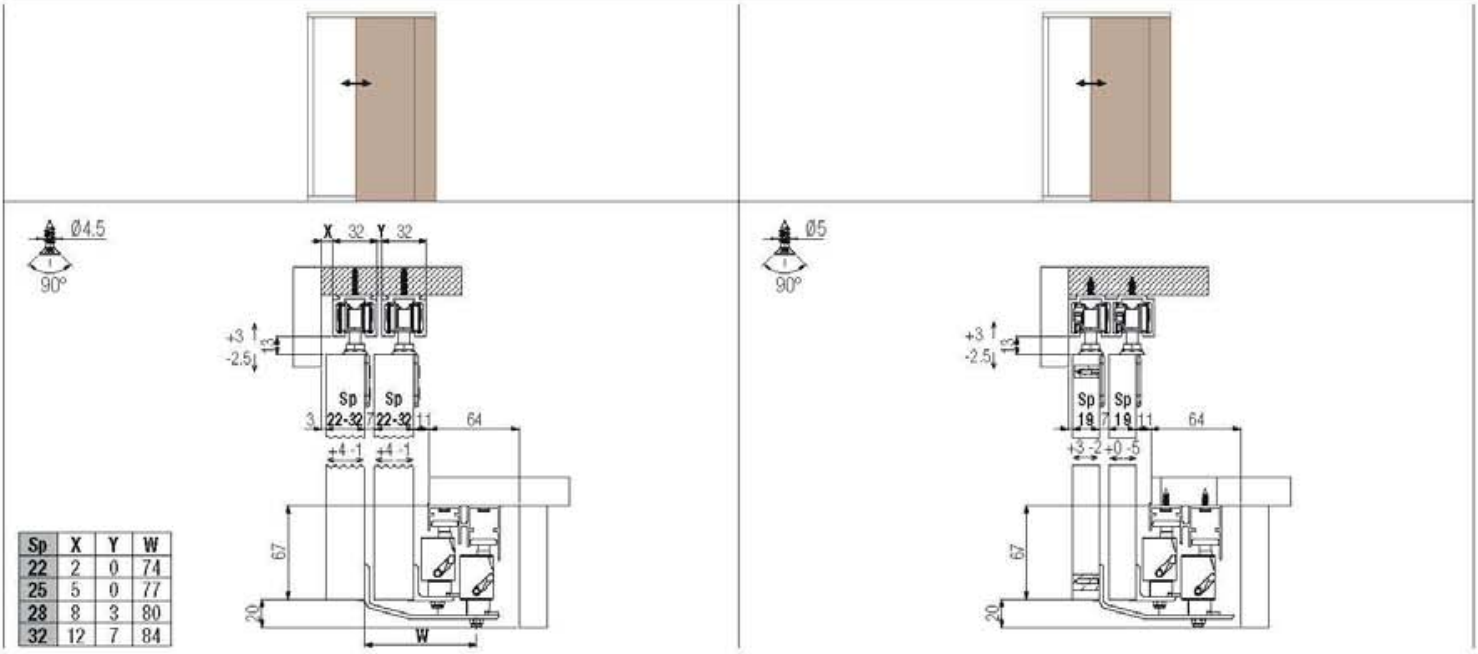

Sp	X	Y	W
22	2	0	74
25	5	0	77
28	8	3	80
32	12	7	84

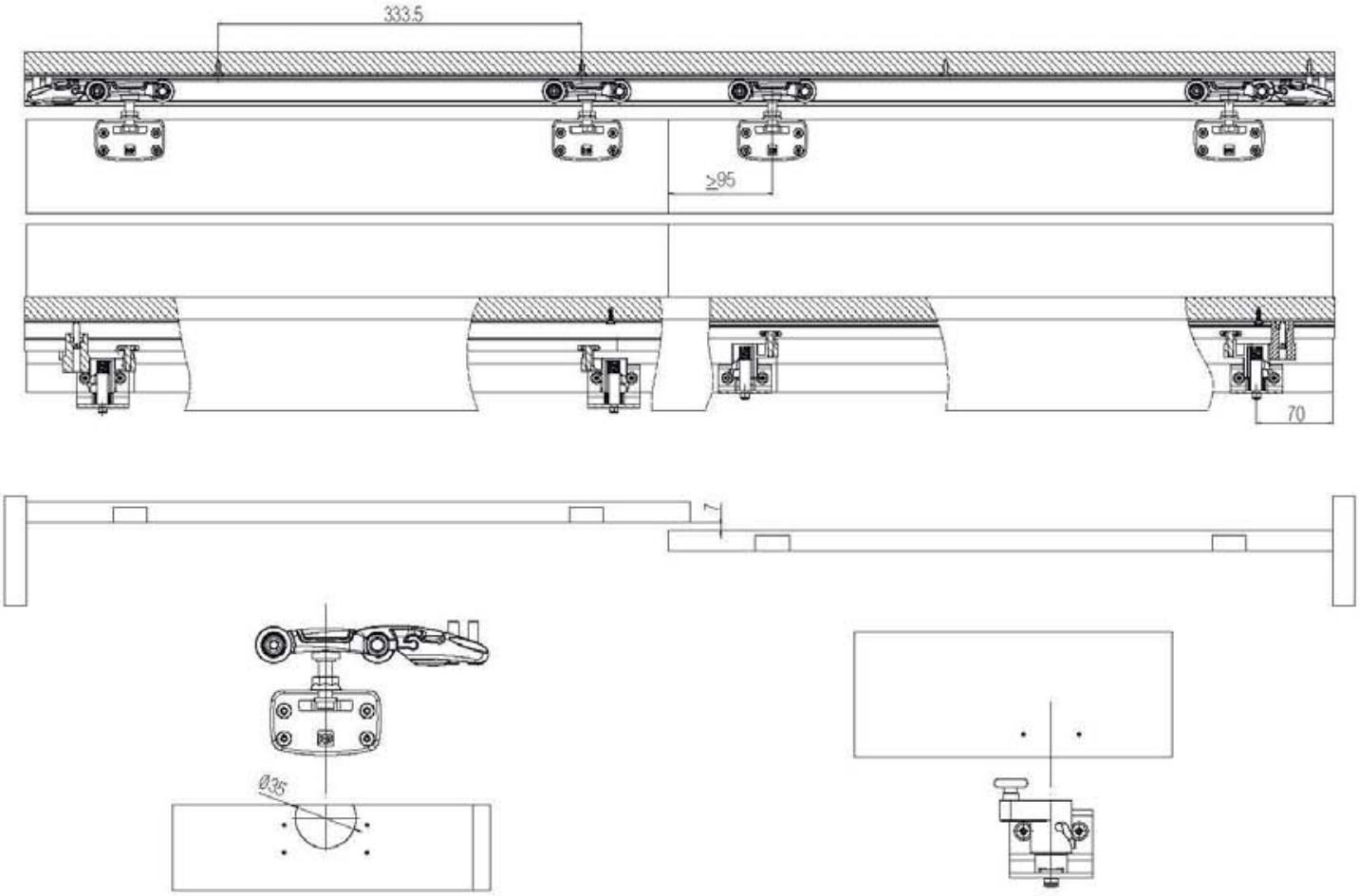

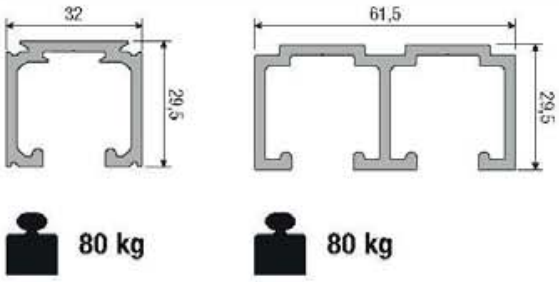

SYSTEM 1040/60 ABS

NEW

Schiebetürbeschläge für Möbel
Sliding systems for cabinet panels
Schuifsystemen voor kleine meubeldeuren

Patentiert
Patented
Gepatenteerd

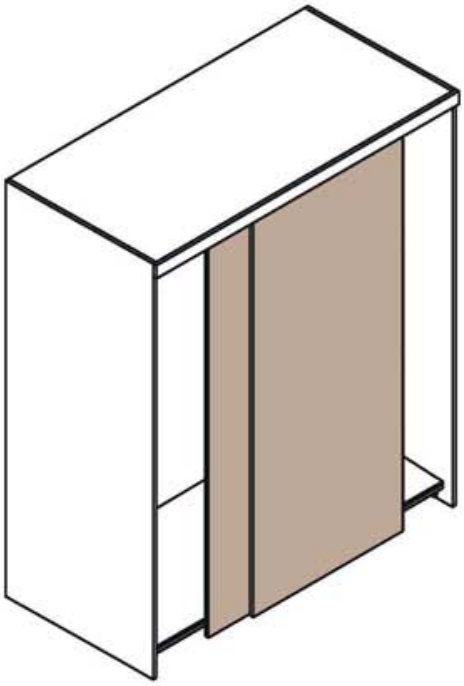

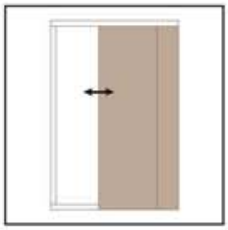

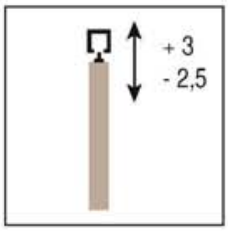

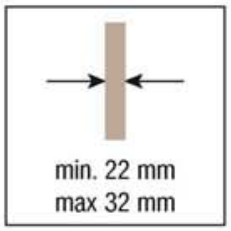

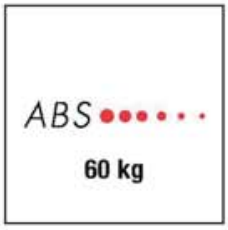

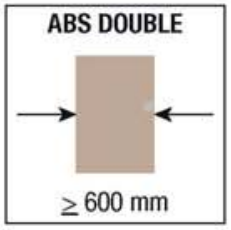

KIT Art. 1040 3 60 ABS

Innere Tür
Internal door
Voor binnendeuren

Oberes Laufwagen f. 60 kg *Upper roller* *capacity 60 kg* Bovenste loopwagen, draagkracht 60 kg	1 pcs
Oberes Doppellaufwerk f. 60 kg mit ABS Dämpfung *Upper roller* *capacity 60 kg with double ABS* Bovenste loopwagen, draagkracht 60 kg met dubbele ABS	1 pcs
Inn. Gleitrolle unten *Internal lower runner (right/left)* Onderste binnenklikmechanisme	1+1 pcs
Fangstopper *Stop brake* Rem	2 pcs
Aktivator ABS Dämpfung *ABS Activator* ABS activeringsdemping	2 pcs
Gleitschienenpuffer *Lower buffer* Onderbumper	2 pcs

KIT Art. 1040 4 60 ABS

Äussere Tür
External door
Voor buitendeuren

Oberes Laufwagen f. 60 kg *Upper roller* *capacity 60 kg* Bovenste loopwagen, draagkracht 60 kg	1 pcs
Oberes Doppellaufwerk f. 60 kg mit ABS Dämpfung *Upper roller* *capacity 60 kg with double ABS* Bovenste loopwagen, draagkracht 60 kg met dubbele ABS	1 pcs
Außen/Gleitrolle unten *External lower runner (right/left)* Buitenste onderklikmechanisme	1+1 pcs
Fangstopper *Stop brake* Rem	2 pcs
Aktivator ABS Dämpfung *ABS Activator* ABS activeringsdemping	2 pcs
Gleitschienenpuffer *Lower buffer* Onderbumper	2 pcs

*Ersatzteile - *Spare parts - *Reserveonderdelen

Art. 1040 51 Oberes Laufwagen f. 60 kg *Upper roller* *capacity 60 kg* Bovenste loopwagen, draagkracht 60 kg	2 pcs
Art. 1040 51 60 ABS Oberes Doppellaufwerk f. 60 kg mit ABS Dämpfung + Fangstopper + Aktivator ABS Dämpfung *Upper roller* *capacity 60 kg with double ABS* *+ Stop brake* *+ ABS Activator* Bovenste loopwagen, draagkracht 60 kg met dubbele ABS + Rem + ABS activeringsdemping	1 pcs 2 pcs 2 pcs
Art. 0920 51 **Art. 0920 52** Inn. Gleitrolle unten *Internal lower runner (right/left)* Onderste binnenklikmechanisme	1 pcs
Art. 0920 55 **Art. 0920 56** Außen/Gleitrolle unten *External lower runner (right/left)* Buitenste onderklikmechanisme	1 pcs
Art. 0920 7 Gleitschienenpuffer *Lower buffer* Onderbumper	2 pcs
Art. 0920 8 Schwarzer Sicherheitsring für unteren Gleitwagen *Safety black Pin* *for the lower roller* Veiligheidspin (zwart) voor de onderste loopwagen	4 pcs

Passende Zubehöre
Compatible accessoires
Bijpassende accessoires

Art. 0920 1 m 6
Art. 0920 2 m 3
Untere, Doppel- Alu-Führungsschiene, silbereloxiert (F1), vorgebohrt
Lower drilled and anodized alum. track
Geanodiseerde en geperforeerde aluminium onderrail

Art. 0500 1 m 6
Art. 0500 300 m 3
Obere, Einzel-Alu-Laufschiene, silbereloxiert (F1), vorgebohrt
Türblattstärke von 22 bis 32mm.
Upper aluminium track for single door, silver anodized, capacity 60/80 kg door leaf thickness from 22 to 32 mm
Geperforeerde en zilver geanodiseerde aluminium bovenrail, draagkracht 60/80 kg voor dikten van 22 tot 32

v*Die Artikel in der Tabelle "Ersatzteile" können **nur** in den angegebenen Mengen bestellt werden.
The articles in the table "Spare parts" are to be **only ordered in the indicated quantities.*
*Artikelen in de tabel "reserve onderdelen" kunnen **alleen** besteld worden in de aangegeven hoeveelheden.

Ausführbare Schiebetür-Lösungen
Possible sliding solutions
Mogelijke oplossingen schuifdeuren

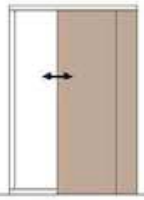

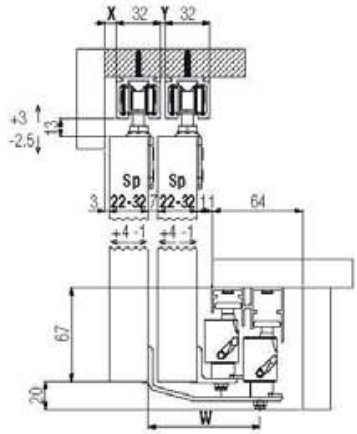

Sp	X	Y	W
22	2	0	74
25	5	0	77
28	8	3	80
32	12	7	84

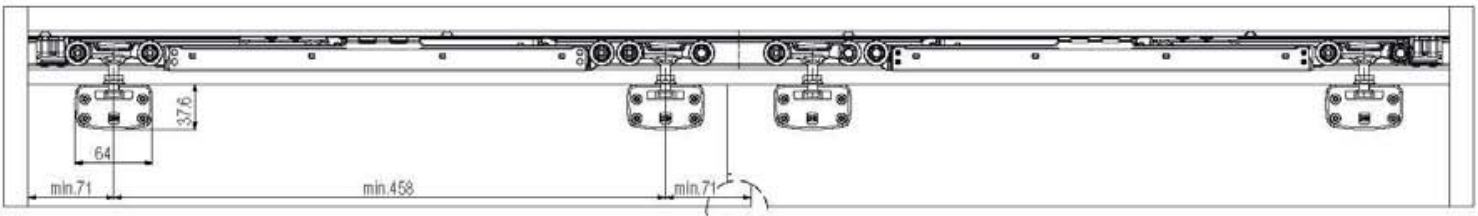

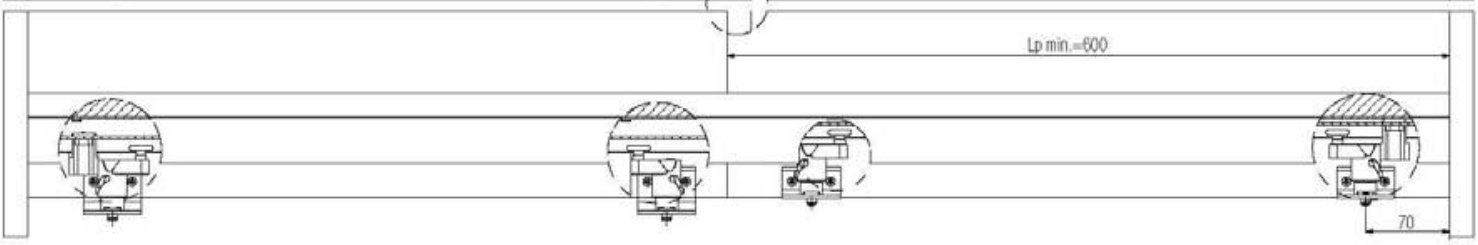

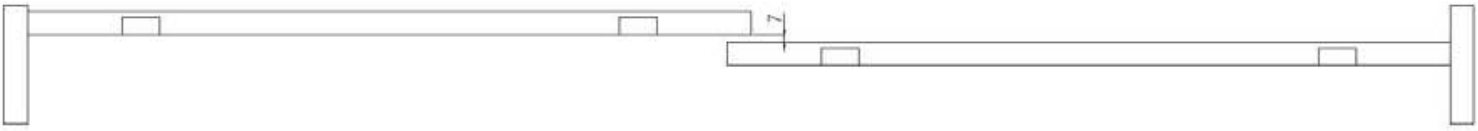

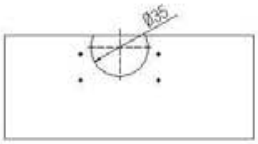

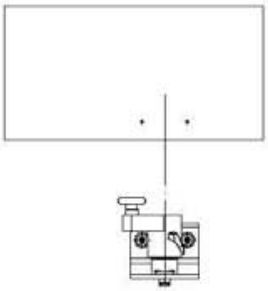

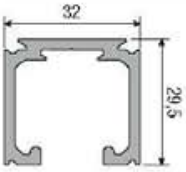

80 kg

SYSTEM 1040/80/120

Schiebetürbeschläge für Möbel
Sliding systems for cabinet panels
Schuifsystemen voor kleine meubeldeuren

Patentiert
Patented
Gepatenteerd

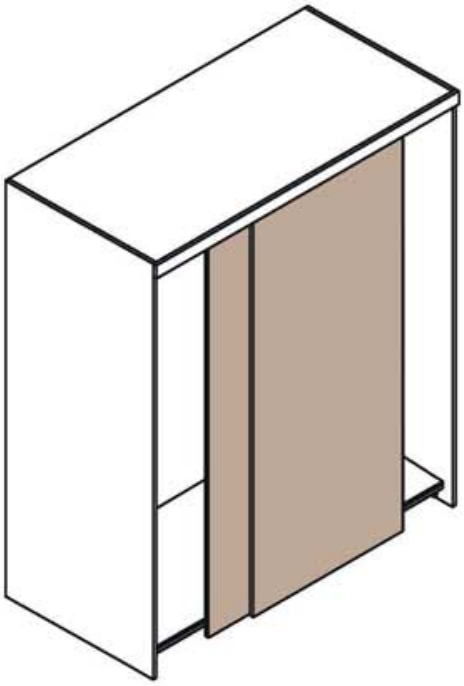

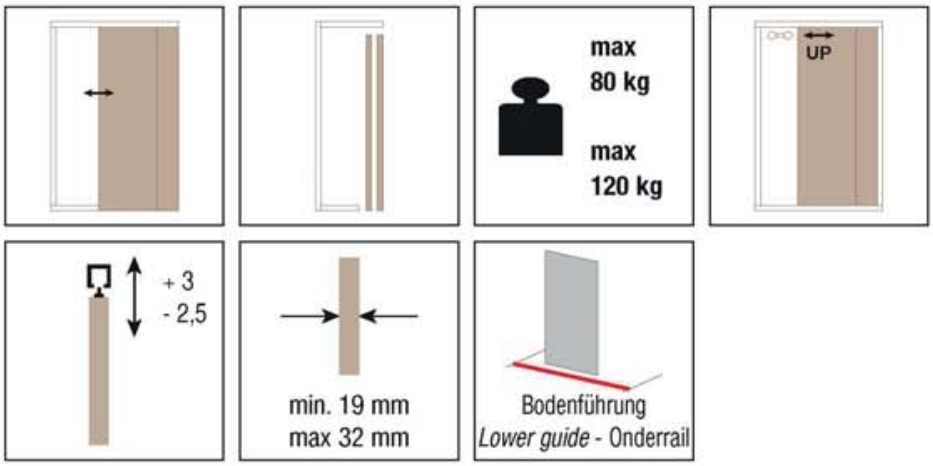

KIT Art. 1040 5

Innere Tür
Internal door
Voor binnendeuren

Oberes **Laufwagen f. 80/120 kg** *Upper roller* *capacity 80/120 kg* Bovenste loopwagen, draagkracht 80/120 kg	2 pcs
Inn. Gleitrolle unten *Internal lower runner (right/left)* Onderste binnenklikmechanisme	1+1 pcs
Fangstopper *Stop brake* Rem	2 pcs
Gleitschienenpuffer *Lower buffer* Onderbumper	2 pcs

KIT Art. 1040 6

Äussere Tür
External door
Voor buitendeuren

Oberes **Laufwagen f. 80/120 kg** *Upper roller* *capacity 80/120 kg* Bovenste loopwagen, draagkracht 80/120 kg	2 pcs
Außen/Gleitrolle unten *External lower runner (right/left)* Buitenste onderklikmechanisme	1+1 pcs
Fangstopper *Stop brake* Rem	2 pcs
Gleitschienenpuffer *Lower buffer* Onderbumper	2 pcs

*Ersatzteile - *Spare parts - *Reserveonderdelen

Art. 1040 52 Oberes Laufwagen f. 80/120 kg *Upper roller* *capacity 80/120 kg* Bovenste loopwagen, draagkracht 80/120 kg	2 pcs
Art. 0920 51 **Art. 0920 52** Inn. Gleitrolle unten *Internal lower runner (right/left)* Onderste binnenklikmechanisme	1 pcs
Art. 0920 55 **Art. 0920 56** Außen/Gleitrolle unten *External lower runner (right/left)* Buitenste onderklikmechanisme	1 pcs
Art. 0500 12 Fangstopper *Stop brake* Rem	2 pcs
Art. 0920 7 Gleitschienenpuffer *Lower buffer* Onderbumper	2 pcs
Art. 0920 8 Schwarzer Sicherheitsring für unteren Gleitwagen *Safety black Pin* *for the lower roller* Veiligheidspin (zwart) voor de onderste loopwagen	4 pcs

Passende Zubehöre
Compatible accessories
Bijpassende accessoires

Art. 1040 1 m 6
Art. 1040 2 m 3
Obere, Doppel-Alu-Laufschiene, 80 kg,
Türblattstärke 19mm, silbereloxiert (F1)
Anodized upper aluminium track for double door,
80 kg, door leaf thickness 19 mm
Aluminium bovenrail voor dubbele vleugels,
80 kg, dikte 19

Art. 0920 1 m 6
Art. 0920 2 m 3
Untere, Doppel- Alu-Führungsschiene,
silbereloxiert (F1), vorgebohrt
Lower drilled and
anodized alum. track
Geanodiseerde en geperforeerde
aluminium onderrail

Art. 0500 1 m 6
Art. 0500 300 m 3
Obere, Einzel-Alu-Laufschiene,
silbereloxiert (F1), vorgebohrt
Türblattstärke von 22 bis 32mm.
Upper aluminium track for single door,
silver anodized, capacity 60/80 kg
door leaf thickness from 22 to 32 mm
Geperforeerde en zilver
geanodiseerde aluminium bovenrail,
draagkracht 60/80 kg
voor dikten van 22 tot 32

Art. 0500 10 m 6
Art. 0500 10 300 m 3
Obere, Alu-Laufschiene, gebohrt
Tragkraft 120 kg, silbereloxiert (F1)
Upper drilled and anodised
aluminium track 120kg
Geperforeerde bovenrail van
geanodiseerd aluminium 120kg

*Die Artikel in der Tabelle "Ersatzteile" können **nur** in den angegebenen Mengen bestellt werden.
The articles in the table "Spare parts" are to be **only ordered in the indicated quantities.*
*Artikelen in de tabel "reserve onderdelen" kunnen **alleen** besteld worden in de aangegeven hoeveelheden.

Ausführbare Schiebetür-Lösungen
Possible sliding solutions
Mogelijke oplossingen schuifdeuren

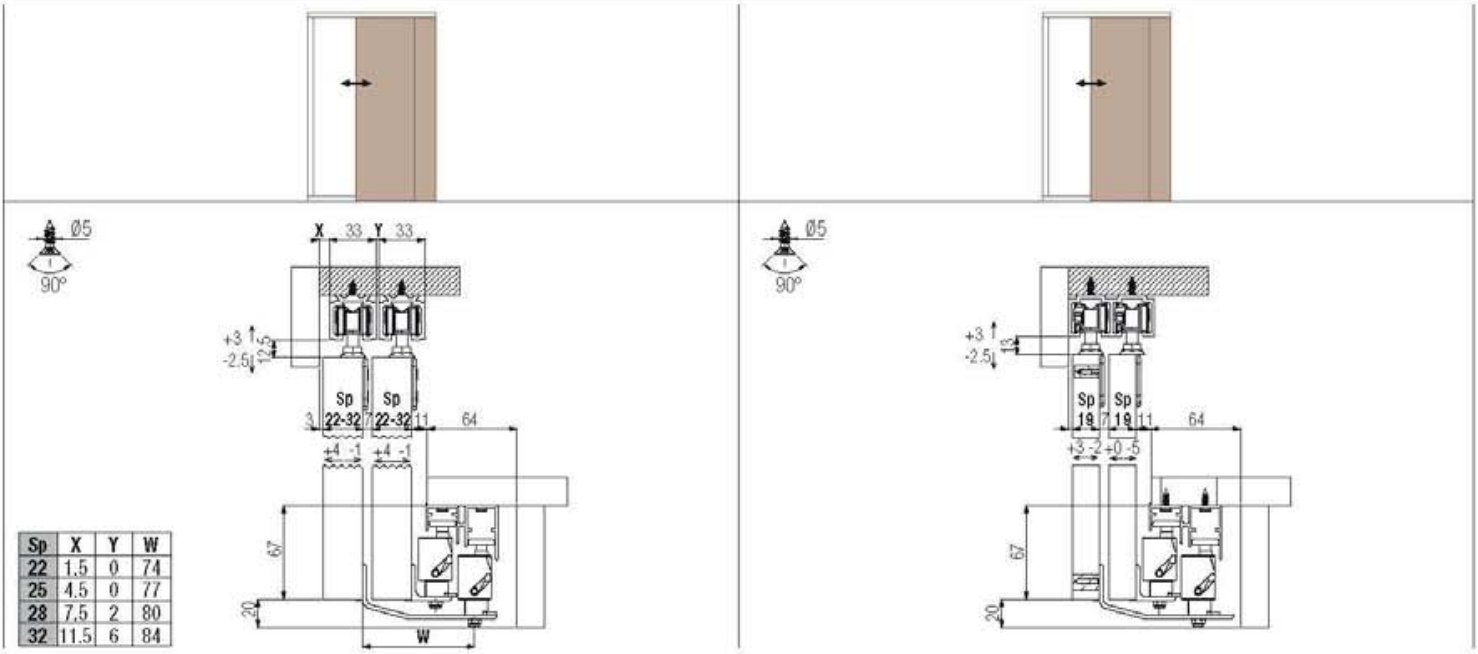

Sp	X	Y	W
22	1,5	0	74
25	4.5	0	77
28	7,5	2	80
32	11.5	6	84

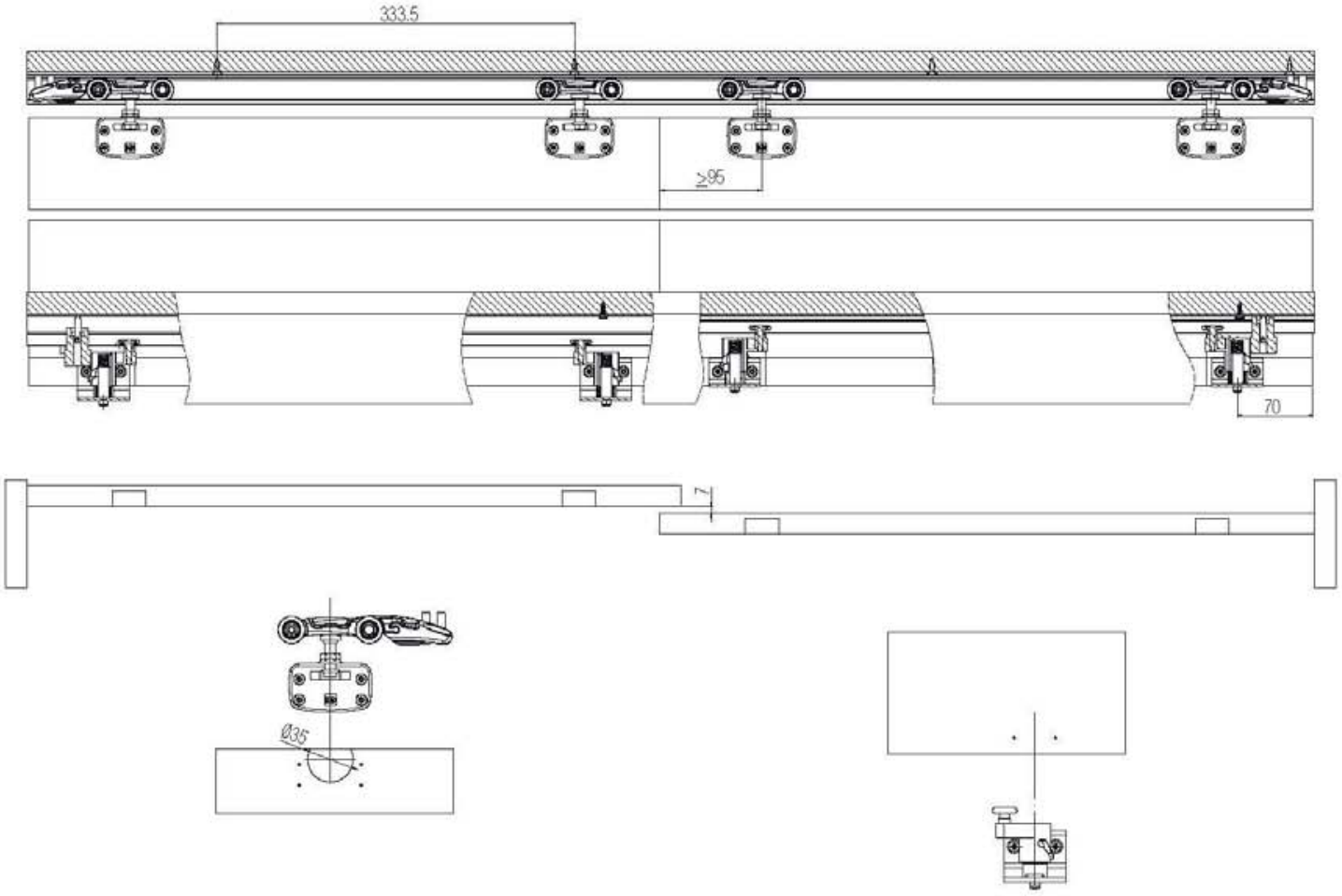

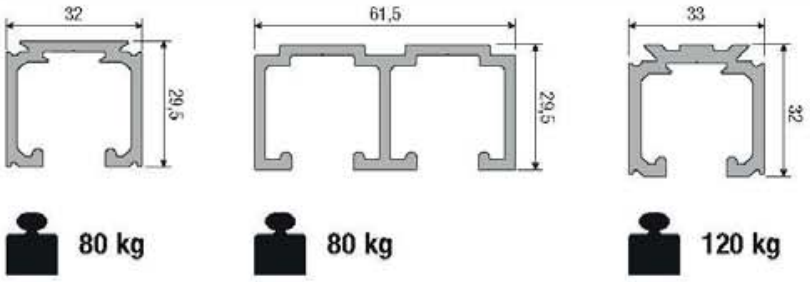

SYSTEM 1040/80/120 ABS

NEW

Schiebetürbeschläge für Möbel
Sliding systems for cabinet panels
Schuifsystemen voor kleine meubeldeuren

Patentiert
Patented
Gepatenteerd

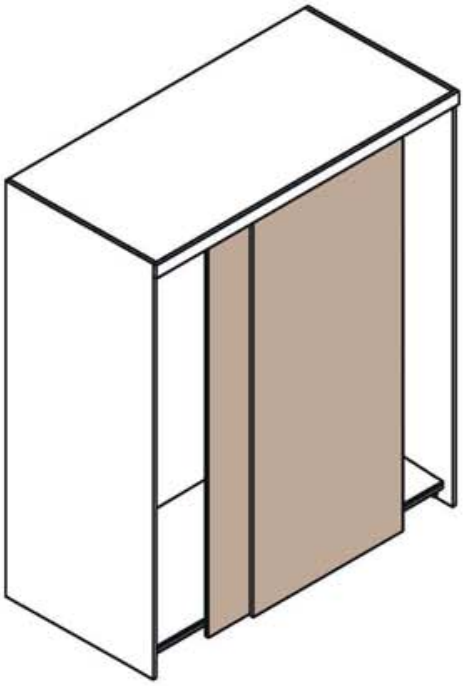

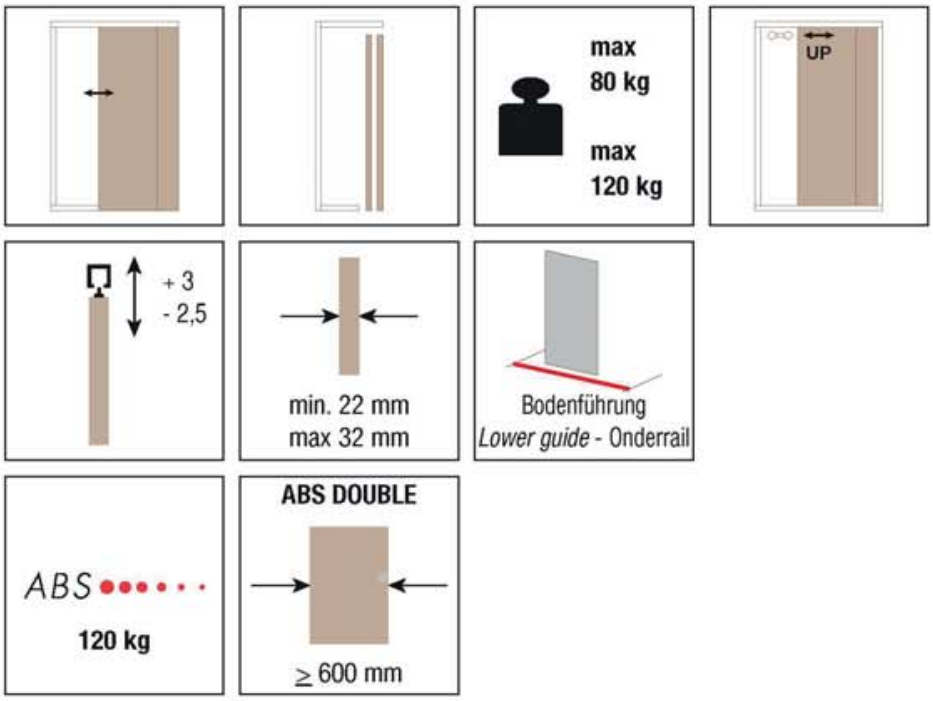

KIT Art. 1040 5 120 ABS

Innere Tür
Internal door
Voor binnendeuren

Oberes Laufwagen f. 80/120 kg *Upper roller* *capacity 80/120 kg* Bovenste loopwagen, draagkracht 80/120 kg	1 pcs
Oberes Doppellaufwerk f. 80/120 kg, mit ABS Dämpfung *Upper roller* *capacity 80/120 kg with double ABS* Bovenste loopwagen, draagkracht 80/120 kg met dubbele ABS	1 pcs
Inn. Gleitrolle unten *Internal lower runner (right/left)* Onderste binnenklikmechanisme	1+1 pcs
Fangstopper *Stop brake* Rem	2 pcs
Aktivator ABS Dämpfung *ABS Activator* ABS activeringsdemping	2 pcs
Gleitschienenpuffer *Lower buffer* Onderbumper	2 pcs

KIT Art. 1040 6 120 ABS

Äussere Tür
External door
Voor buitendeuren

Oberes Laufwagen f. 80/120 kg *Upper roller* *capacity 80/120 kg* Bovenste loopwagen, draagkracht 80/120 kg	1 pcs
Oberes Doppellaufwerk f. 80/120 kg, mit ABS Dämpfung *Upper roller* *capacity 80/120 kg with double ABS* Bovenste loopwagen, draagkracht 80/120 kg met dubbele ABS	1 pcs
Außen/Gleitrolle unten *External lower runner (right/left)* Buitenste onderklikmechanisme	1+1 pcs
Fangstopper *Stop brake* Rem	2 pcs
Aktivator ABS Dämpfung *ABS Activator* ABS activeringsdemping	2 pcs
Gleitschienenpuffer *Lower buffer* Onderbumper	2 pcs

*Ersatzteile - *Spare parts - *Reserveonderdelen

Art. 1040 52 Oberes Laufwagen f. 80/120 kg *Upper roller* *capacity 80/120 kg* Bovenste loopwagen, draagkracht 80/120 kg	2 pcs
Art. 1040 52 120 ABS Oberes Doppellaufwerk f. 80/120 kg, mit ABS Dämpfung + Fangstopper + Aktivator ABS Dämpfung *Upper roller* *capacity 80/120 kg with double ABS* *+ Stop brake* *+ ABS Activator* Bovenste loopwagen, draagkracht 80/120 kg met dubbele ABS + Rem + ABS activeringsdemping	1 pcs 2 pcs 2 pcs
Art. 0920 51 **Art. 0920 52** Inn. Gleitrolle unten *Internal lower runner (right/left)* Onderste binnenklikmechanisme	1 pcs
Art. 0920 55 **Art. 0920 56** Außen/Gleitrolle unten *External lower runner (right/left)* Buitenste onderklikmechanisme	1 pcs
Art. 0920 7 Gleitschienenpuffer *Lower buffer* Onderbumper	2 pcs
Art. 0920 8 Schwarzer Sicherheitsring für unteren Gleitwagen *Safety black Pin* *for the lower roller* Veiligheidspin (zwart) voor de onderste loopwagen	4 pcs

Passende Zubehöre
Compatible accessoires
Bijpassende accessoires

Art. 0920 1 m 6
Art. 0920 2 m 3
Untere, Doppel- Alu-Führungsschiene, silbereloxiert (F1), vorgebohrt
Lower drilled and anodized alum. track
Geanodiseerde en geperforeerde aluminium onderrail

Art. 0500 1 m 6
Art. 0500 300 m 3
Obere, Einzel-Alu-Laufschiene, silbereloxiert (F1), vorgebohrt
Türblattstärke von 22 bis 32mm.
Upper aluminium track for single door, silver anodized, capacity 60/80 kg door leaf thickness from 22 to 32 mm
Geperforeerde en zilver geanodiseerde aluminium bovenrail, draagkracht 60/80 kg voor dikten van 22 tot 32

Art. 0500 10 m 6
Art. 0500 10 300 m 3
Obere, Alu-Laufschiene, gebohrt
Tragkraft 120 kg, silbereloxiert (F1)
Upper drilled and anodised aluminium track 120kg
Geperforeerde bovenrail van geanodiseerd aluminium 120kg

*Die Artikel in der Tabelle "Ersatzteile" können **nur** in den angegebenen Mengen bestellt werden.
The articles in the table "Spare parts" are to be **only ordered in the indicated quantities.*
*Artikelen in de tabel "reserve onderdelen" kunnen **alleen** besteld worden in de aangegeven hoeveelheden.

Ausführbare Schiebetür-Lösungen
Possible sliding solutions
Mogelijke oplossingen schuifdeuren

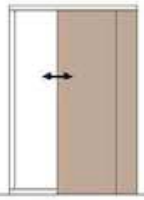

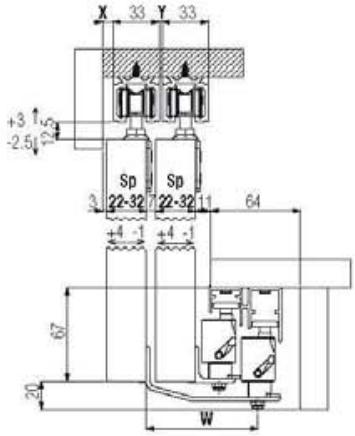

Sp	X	Y	W
22	1.5	0	74
25	4.5	0	77
28	7.5	2	80
32	11.5	6	84

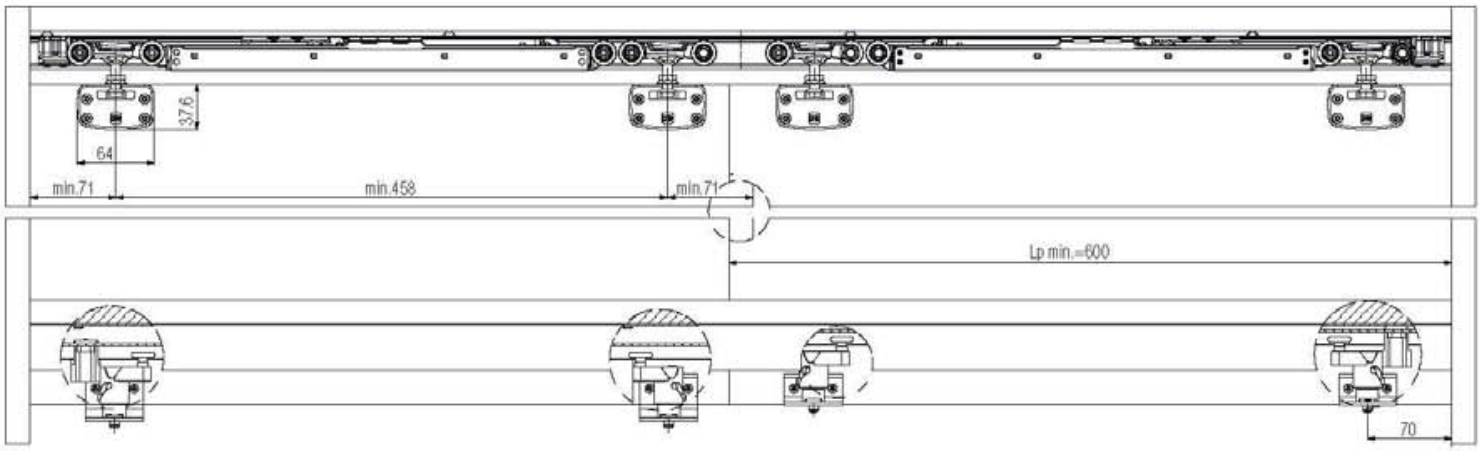

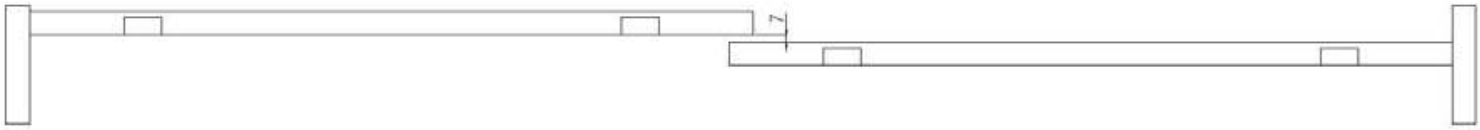

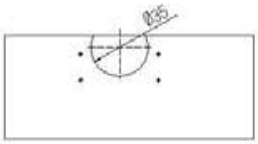

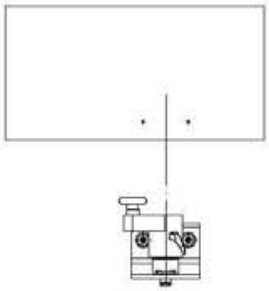

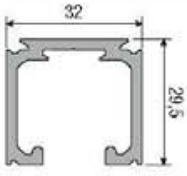

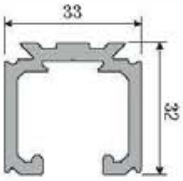

SYSTEM 1050/60

Schiebetürbeschläge für Möbel
Sliding systems for cabinet panels
Schuifsystemen voor kleine meubeldeuren

Patentiert
Patented
Gepatenteerd

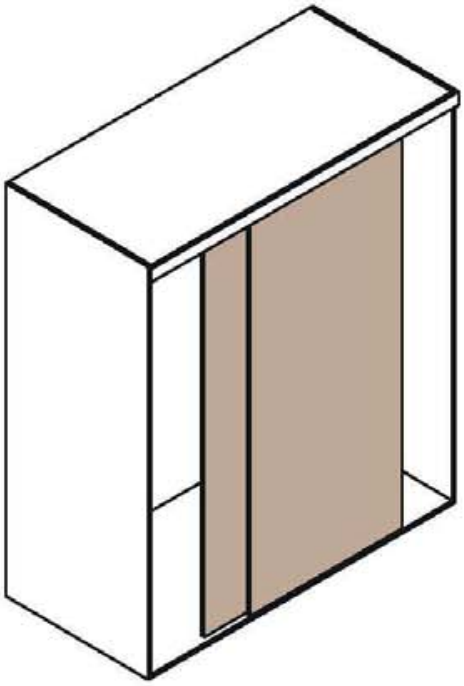

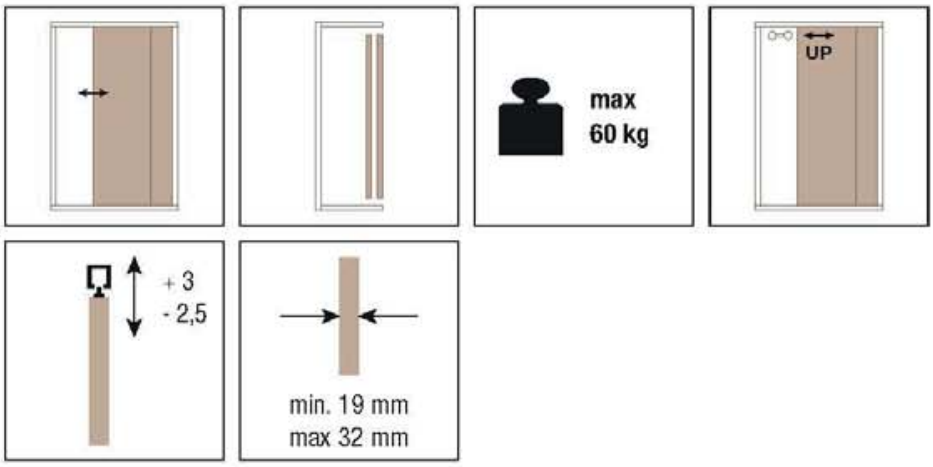

KIT Art. 1050 1

Oberes Laufwagen f. 60 kg *Upper roller* *capacity 60 kg* Bovenste loopwagen, draagkracht 60 kg	2 pcs
Einstellbarer Exzenter-Bodenführungsstift *Lower adjustable eccentric* Regelbare excentrische ondergeleider	1 pcs
Fangstopper *Stop brake* Rem	2 pcs

*Ersatzteile - *Spare parts - *Reserveonderdelen

Art. 1040 51 Oberes Laufwagen f. 60 kg *Upper roller* *capacity 60 kg* Bovenste loopwagen, draagkracht 60 kg	2 pcs
Art. 1010 13 Einstellbarer Exzenter-Bodenführungsstift *Lower adjustable eccentric* Regelbare excentrische ondergeleider	1 pcs
Art. 0500 12 Fangstopper *Stop brake* Rem	2 pcs

Passende Zubehöre
Compatible accessories
Bijpassende accessoires

Art. 1040 1 m 6
Art. 1040 2 m 3
Obere, Doppel-Alu-Laufschiene, 80 kg, Türblattstärke 19mm, silbereloxiert (F1)
Anodized upper aluminium track for double door, 80 kg, door leaf thickness 19 mm
Aluminium bovenrail voor dubbele vleugels, 80 kg, dikte 19

Art. 0500 1 m 6
Art. 0500 300 m 3
Obere, Einzel-Alu-Laufschiene, silbereloxiert (F1), vorgebohrt Türblattstärke von 22 bis 32mm.
Upper aluminium track for single door, silver anodized, capacity 60/80 kg door leaf thickness from 22 to 32 mm
Geperforeerde en zilver geanodiseerde aluminium bovenrail, draagkracht 60/80 kg voor dikten van 22 tot 32

Art. 1000 5 m 2
Untere Nylonschiene einrastbar
Lower nylon guide track
Nylon inslag ondergeleiding

*Die Artikel in der Tabelle "Ersatzteile" können **nur** in den angegebenen Mengen bestellt werden.
The articles in the table "Spare parts" are to be **only ordered in the indicated quantities.*
*Artikelen in de tabel "reserve onderdelen" kunnen **alleen** besteld worden in de aangegeven hoeveelheden.

Ausführbare Schiebetür-Lösungen
Possible sliding solutions
Mogelijke oplossingen schuifdeuren

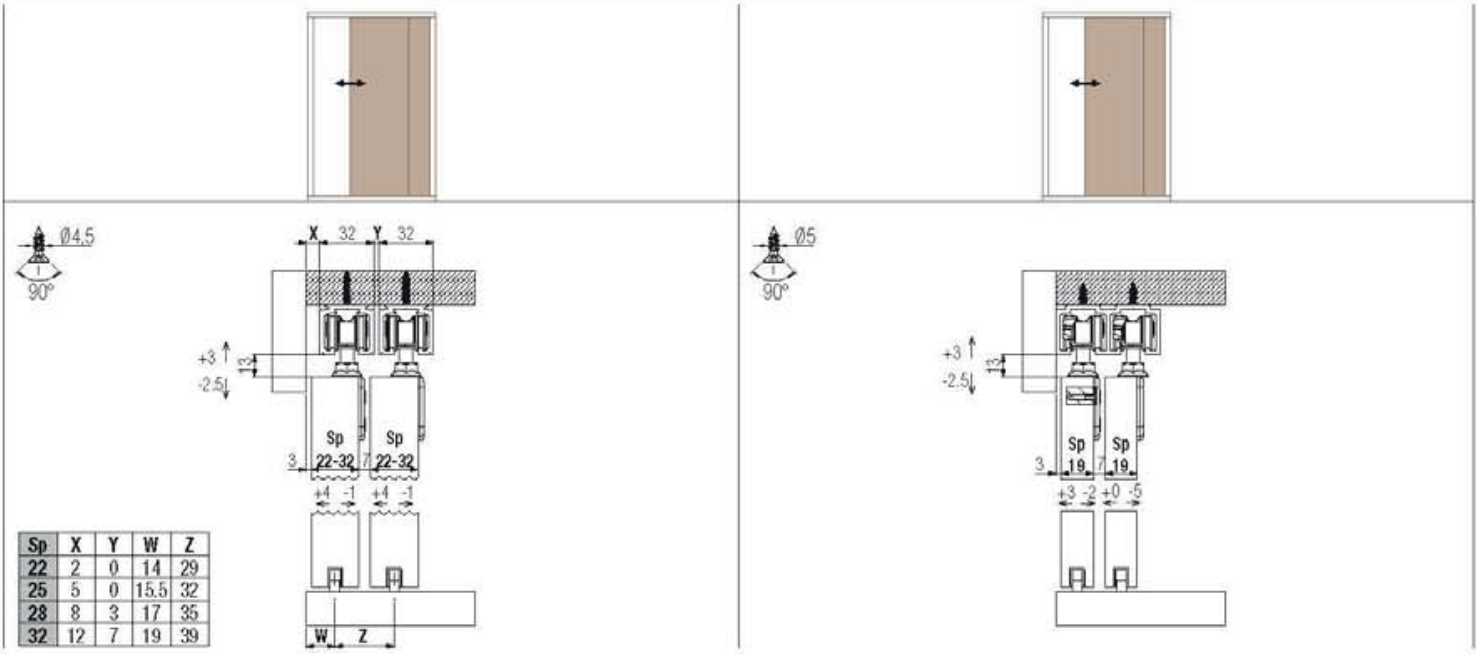

Sp	X	Y	W	Z
22	2	0	14	29
25	5	0	15,5	32
28	8	3	17	35
32	12	7	19	39

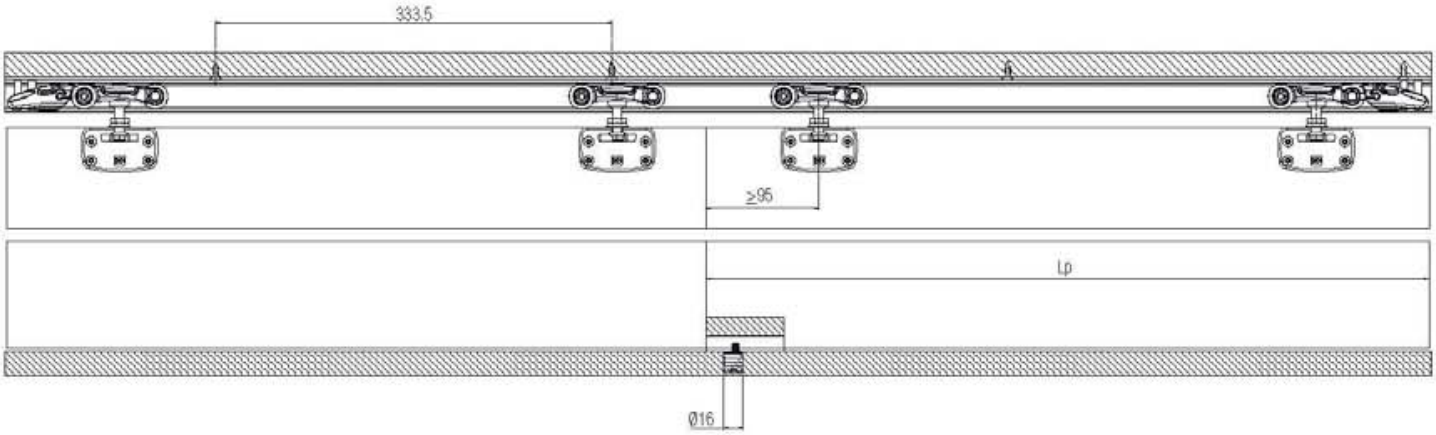

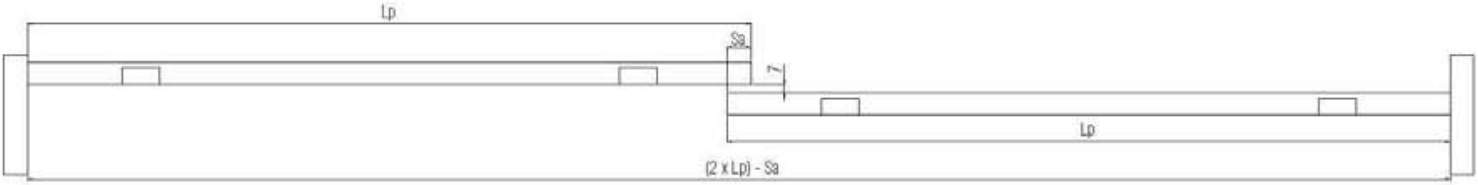

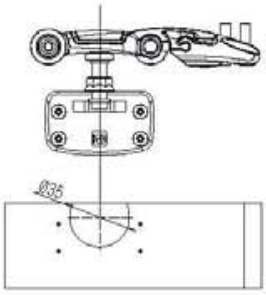

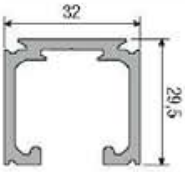

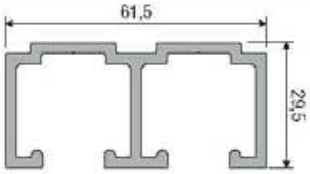

80 kg

80 kg

SYSTEM 1050/60 ABS

NEW

Schiebetürbeschläge für Möbel
Sliding systems for cabinet panels
Schuifsystemen voor kleine meubeldeuren

Patentiert
Patented
Gepatenteerd

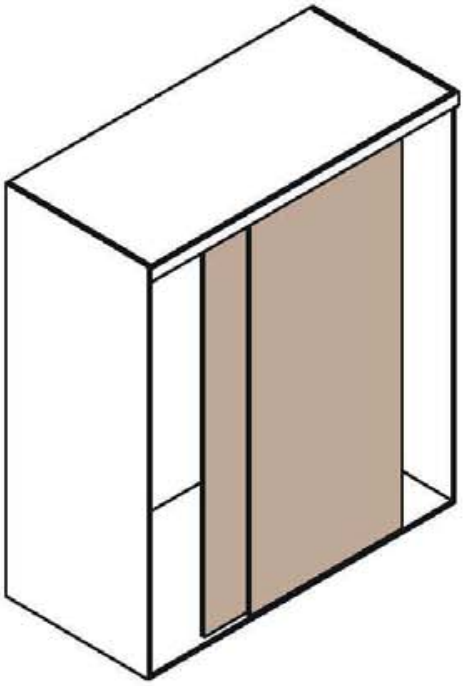

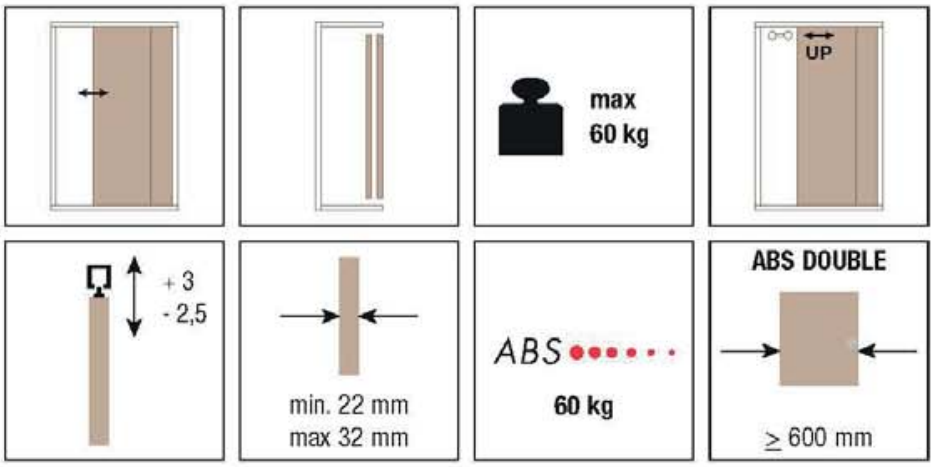

KIT Art. 1050 1 60 ABS

Oberes
Laufwagen f. 60 kg
Upper roller
capacity 60 kg
Bovenste loopwagen,
draagkracht 60 kg
1 pcs

Oberes Doppellaufwerk f. 60 kg
mit ABS Dämpfung
Upper roller
capacity 60 kg with double ABS
Bovenste loopwagen,
draagkracht 60 kg met dubbele ABS
1 pcs

Einstellbarer Exzenter-Bodenführungsstift
Lower adjustable eccentric
Regelbare excentrische ondergeleider
1 pcs

Fangstopper
Stop brake
Rem
2 pcs

Aktivator ABS Dämpfung
ABS Activator
ABS activeringsdemping
2 pcs

*Ersatzteile - *Spare parts - *Reserveonderdelen

Art. 1040 51
Oberes
Laufwagen f. 60 kg
Upper roller
capacity 60 kg
Bovenste loopwagen,
draagkracht 60 kg
2 pcs

Art. 1040 51 60 ABS
Oberes Doppellaufwerk f. 60 kg
mit ABS Dämpfung
+ Fangstopper
+ Aktivator ABS Dämpfung
Upper roller
capacity 60 kg with double ABS
+ Stop brake
+ ABS Activator
Bovenste loopwagen,
draagkracht 60 kg met dubbele ABS
+ Rem
+ ABS activeringsdemping
1 pcs
2 pcs
2 pcs

Art. 1010 13
Einstellbarer Exzenter-Bodenführungsstift
Lower adjustable eccentric
Regelbare excentrische ondergeleider
1 pcs

Passende Zubehöre
Compatible accessories
Bijpassende accessoires

Art. 0500 1 m 6
Art. 0500 300 m 3
Obere, Einzel-Alu-Laufschiene,
silbereloxiert (F1), vorgebohrt
Türblattstärke von 22 bis 32mm.
Upper aluminium track for single door,
silver anodized, capacity 60/80 kg
door leaf thickness from 22 to 32 mm
Geperforeerde en zilver
geanodiseerde aluminium bovenrail,
draagkracht 60/80 kg
voor dikten van 22 tot 32

Art. 1000 5 m 2
Untere Nylonschiene einrastbar
Lower nylon guide track
Nylon inslag ondergeleiding

*Die Artikel in der Tabelle "Ersatzteile" können **nur** in den angegebenen Mengen bestellt werden.
The articles in the table "Spare parts" are to be **only ordered in the indicated quantities.*
*Artikelen in de tabel "reserve onderdelen" kunnen **alleen** besteld worden in de aangegeven hoeveelheden.

Ausführbare Schiebetür-Lösungen
Possible sliding solutions
Mogelijke oplossingen schuifdeuren

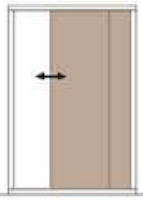

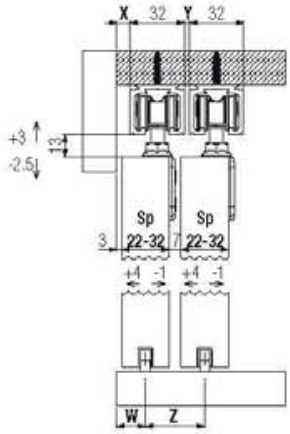

Sp	X	Y	W	Z
22	2	0	14	29
25	5	0	15,5	32
28	8	3	17	35
32	12	7	19	39

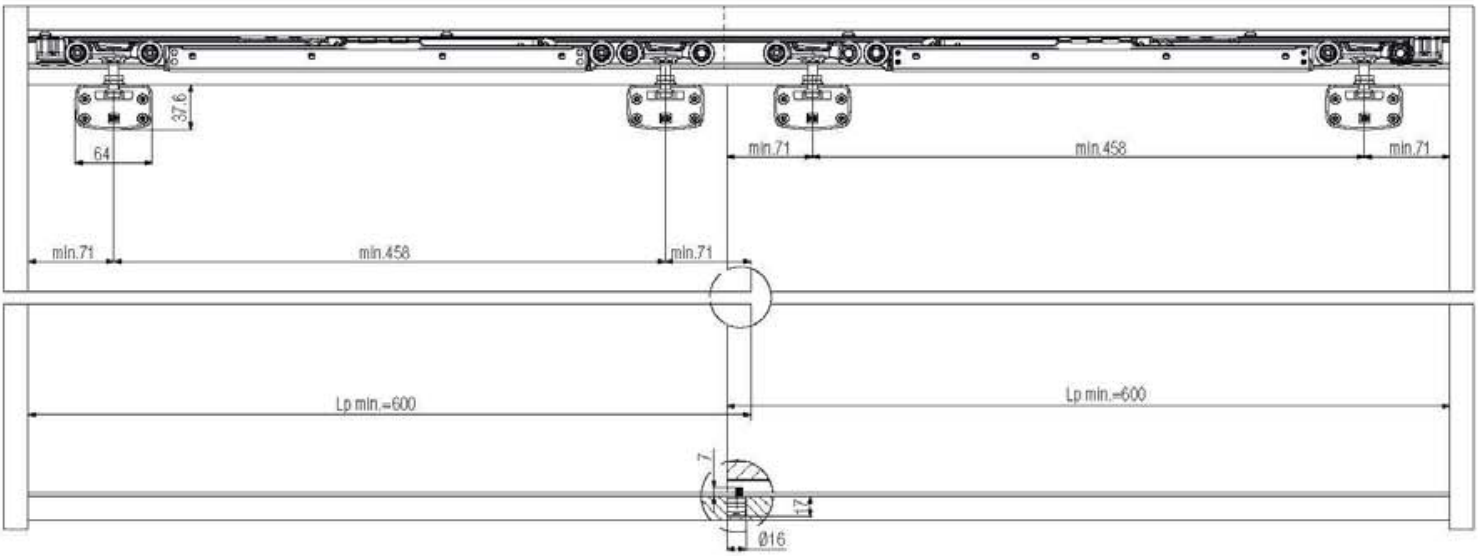

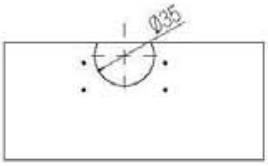

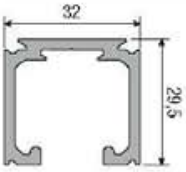

80 kg

SYSTEM 1050/80/120

Schiebetürbeschläge für Möbel
Sliding systems for cabinet panels
Schuifsystemen voor kleine meubeldeuren

Patentiert
Patented
Gepatenteerd

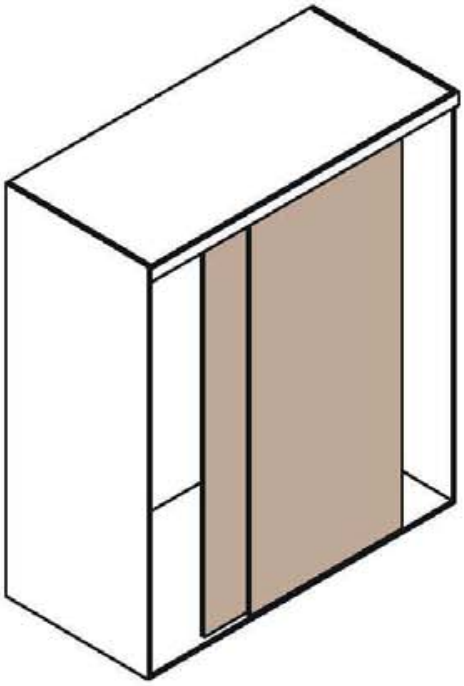

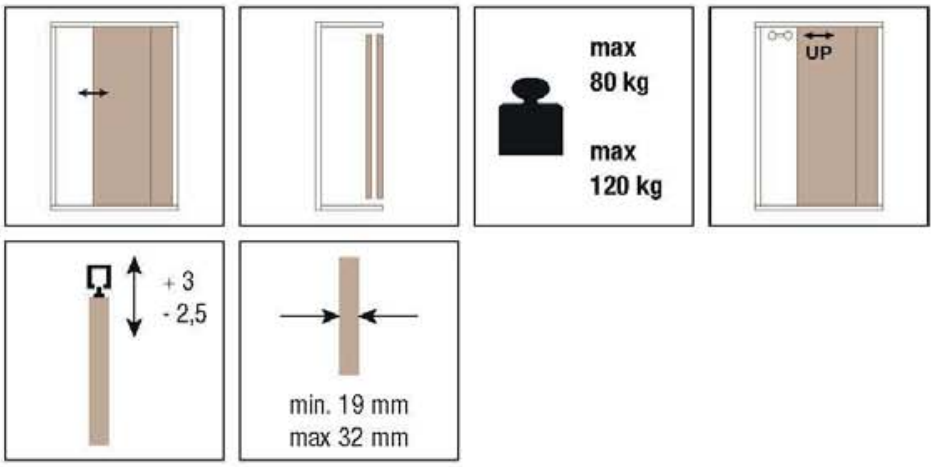

KIT Art. 1050 2

Oberes
Laufwagen f. 80/120 kg
Upper roller
capacity 80/120 kg
Bovenste loopwagen,
draagkracht 80/120 kg
2 pcs

Einstellbarer Exzenter-Bodenführungsstift
Lower adjustable eccentric
Regelbare excentrische ondergeleider
1 pcs

Fangstopper
Stop brake
Rem
2 pcs

*Ersatzteile - *Spare parts - *Reserveonderdelen

Art. 1040 52
Oberes
Laufwagen f. 80/120 kg
Upper roller
capacity 80/120 kg
Bovenste loopwagen,
draagkracht 80/120 kg
2 pcs

Art. 1010 13
Einstellbarer Exzenter-Bodenführungsstift
Lower adjustable eccentric
Regelbare excentrische ondergeleider
1 pcs

Art. 0500 12
Fangstopper
Stop brake
Rem
2 pcs

Passende Zubehöre
Compatible accessories
Bijpassende accessoires

Art. 1040 1 m 6
Art. 1040 2 m 3
Obere, Doppel-Alu-Laufschiene, 80 kg,
Türblattstärke 19mm, silbereloxiert (F1)
Anodized upper aluminium track for double door,
80 kg, door leaf thickness 19 mm
Aluminium bovenrail voor dubbele vleugels,
80 kg, dikte 19

Art. 0500 1 m 6
Art. 0500 300 m 3
Obere, Obere, Einzel-Alu-Laufschiene,
silbereloxiert (F1), vorgebohrt
Türblattstärke von 22 bis 32mm.
Upper aluminium track for single door,
silver anodized, capacity 60/80 kg
door leaf thickness from 22 to 32 mm
Geperforeerde en zilver
geanodiseerde aluminium bovenrail,
draagkracht 60/80 kg
voor dikten van 22 tot 32

Art. 0500 10 m 6
Art. 0500 10 300 m 3
Obere, Alu-Laufschiene, gebohrt
Tragkraft 120 kg, silbereloxiert (F1)
Upper drilled and anodised
aluminium track 120kg
Geperforeerde bovenrail van
geanodiseerd aluminium 120kg

Art. 1000 5 m 2
Untere Nylonschiene einrastbar
Lower nylon guide track
Nylon inslag ondergeleiding

*Die Artikel in der Tabelle "Ersatzteile" können **nur** in den angegebenen Mengen bestellt werden.
The articles in the table "Spare parts" are to be **only ordered in the indicated quantities.*
*Artikelen in de tabel "reserve onderdelen" kunnen **alleen** besteld worden in de aangegeven hoeveelheden.

Ausführbare Schiebetür-Lösungen
Possible sliding solutions
Mogelijke oplossingen schuifdeuren

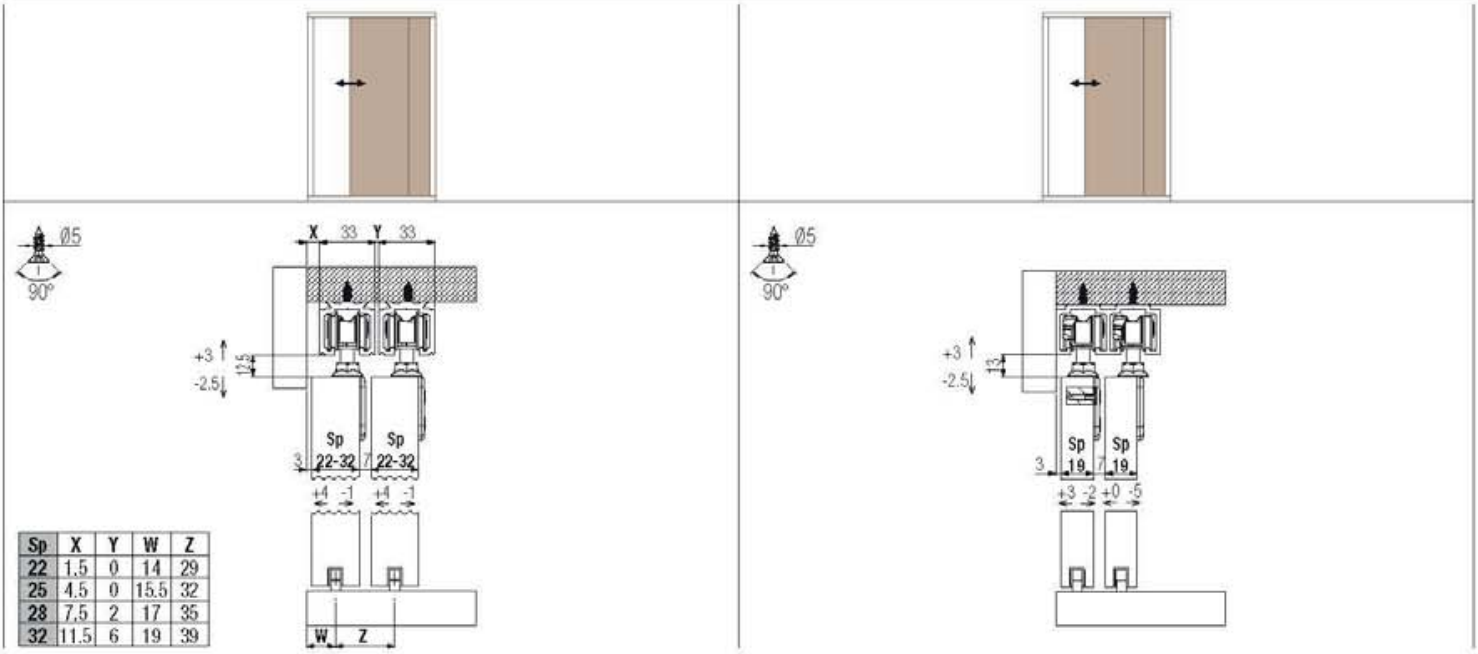

Sp	X	Y	W	Z
22	1,5	0	14	29
25	4.5	0	15.5	32
28	7,5	2	17	35
32	11.5	6	19	39

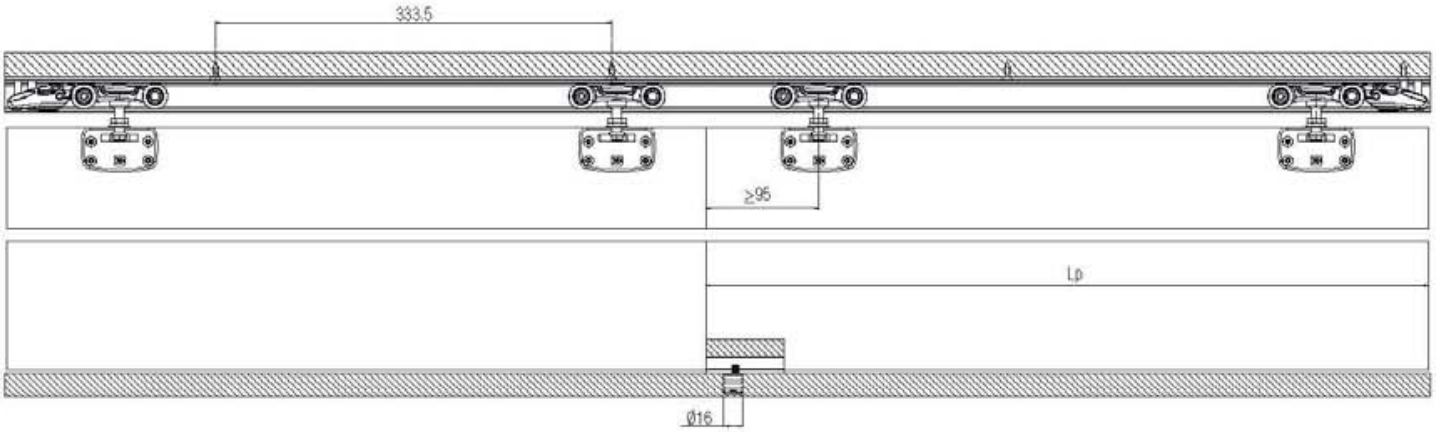

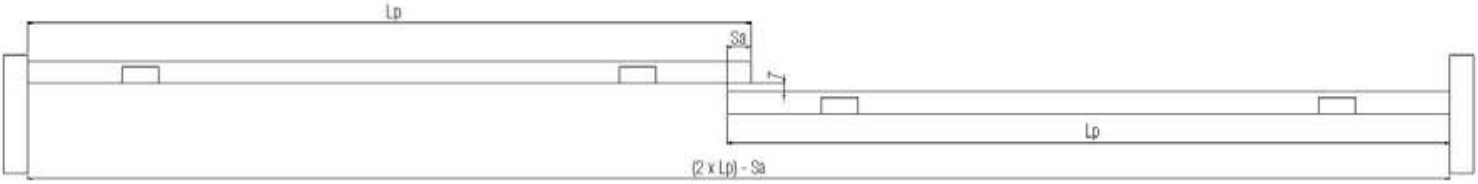

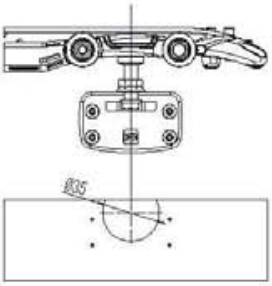

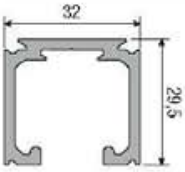

80 kg

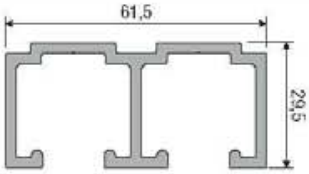

80 kg

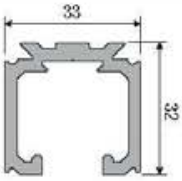

120 kg

SYSTEM 1050/80/120 ABS

NEW

Schiebetürbeschläge für Möbel
Sliding systems for cabinet panels
Schuifsystemen voor kleine meubeldeuren

Patentiert
Patented
Gepatenteerd

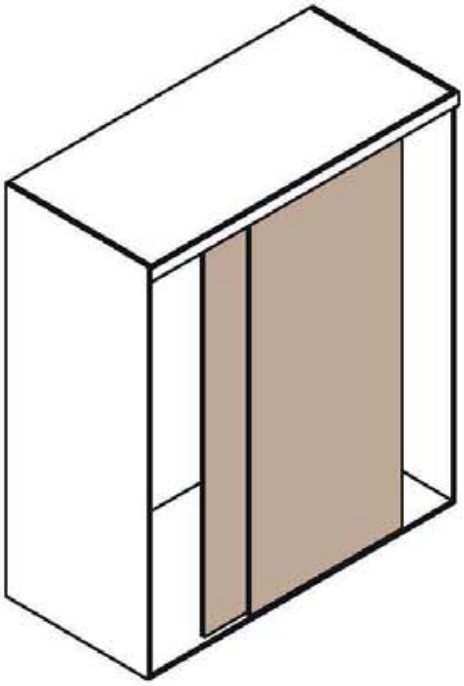

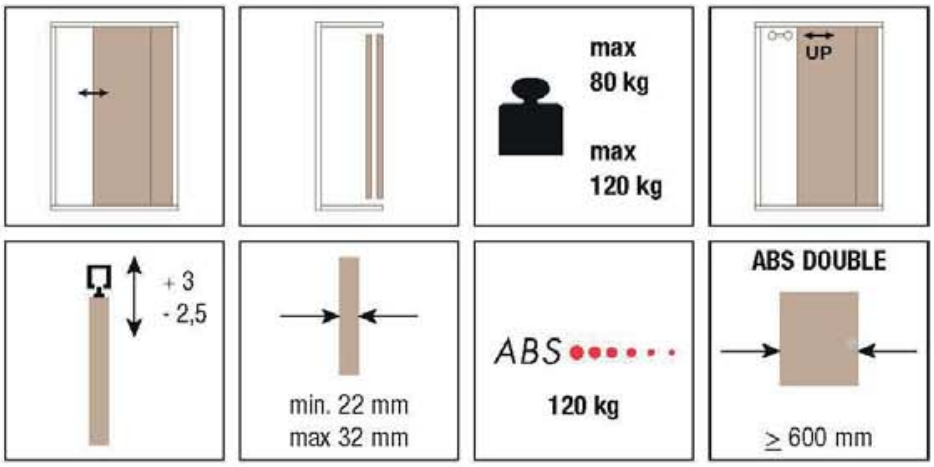

KIT Art. 1050 2 120 ABS

Oberes
Laufwagen f. 80/120 kg
Upper roller
capacity 80/120 kg
Bovenste loopwagen,
draagkracht 80/120 kg
1 pcs

Oberes Doppellaufwerk
f. 80/120 kg, mit ABS Dämpfung
Upper roller
capacity 80/120 kg with double ABS
Bovenste loopwagen,
draagkracht 80/120 kg met dubbele ABS
1 pcs

Einstellbarer Exzenter-Bodenführungsstift
Lower adjustable eccentric
Regelbare excentrische ondergeleider
1 pcs

Fangstopper
Stop brake
Rem
2 pcs

Aktivator ABS Dämpfung
ABS Activator
ABS activeringsdemping
2 pcs

*Ersatzteile - *Spare parts - *Reserveonderdelen

Art. 1040 52
Oberes
Laufwagen f. 80/120 kg
Upper roller
capacity 80/120 kg
Bovenste loopwagen,
draagkracht 80/120 kg
2 pcs

Art. 1040 52 120 ABS
Oberes Doppellaufwerk
f. 80/120 kg, mit ABS Dämpfung
+ Fangstopper
+ Aktivator ABS Dämpfung
1 pcs
Upper roller
capacity 80/120 kg with double ABS
+ Stop brake
+ ABS Activator
Bovenste loopwagen,
draagkracht 80/120 kg met dubbele ABS
+ Rem
+ ABS activeringsdemping
2 pcs

Art. 1010 13
Einstellbarer Exzenter-Bodenführungsstift
Lower adjustable eccentric
Regelbare excentrische ondergeleider
1 pcs

Passende Zubehöre
Compatible accessories
Bijpassende accessoires

Art. 0500 1 m 6
Art. 0500 300 m 3
Obere, Einzel-Alu-Laufschiene,
silbereloxiert (F1), vorgebohrt
Türblattstärke von 22 bis 32mm.
Upper aluminium track for single door,
silver anodized, capacity 60/80 kg
door leaf thickness from 22 to 32 mm
Geperforeerde en zilver
geanodiseerde aluminium bovenrail,
draagkracht 60/80 kg
voor dikten van 22 tot 32

Art. 0500 10 m 6
Art. 0500 10 300 m 3
Obere, Alu-Laufschiene, gebohrt
Tragkraft 120 kg, silbereloxiert (F1)
Upper drilled and anodised
aluminium track 120kg
Geperforeerde bovenrail van
geanodiseerd aluminium 120kg

Art. 1000 5 m 2
Untere Nylonschiene einrastbar
Lower nylon guide track
Nylon inslag ondergeleiding

*Die Artikel in der Tabelle "Ersatzteile" können **nur** in den angegebenen Mengen bestellt werden.
The articles in the table "Spare parts" are to be **only ordered in the indicated quantities.*
*Artikelen in de tabel "reserve onderdelen" kunnen **alleen** besteld worden in de aangegeven hoeveelheden.

Ausführbare Schiebetür-Lösungen
Possible sliding solutions
Mogelijke oplossingen schuifdeuren

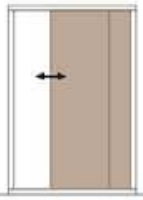

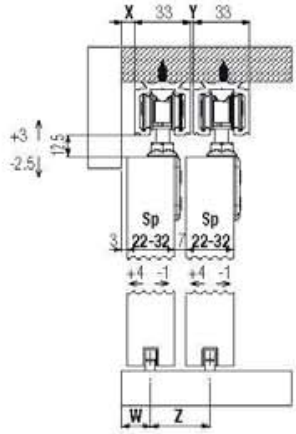

Sp	X	Y	W	Z
22	1.5	0	14	29
25	4.5	0	15.5	32
28	7.5	2	17	35
32	11.5	6	19	39

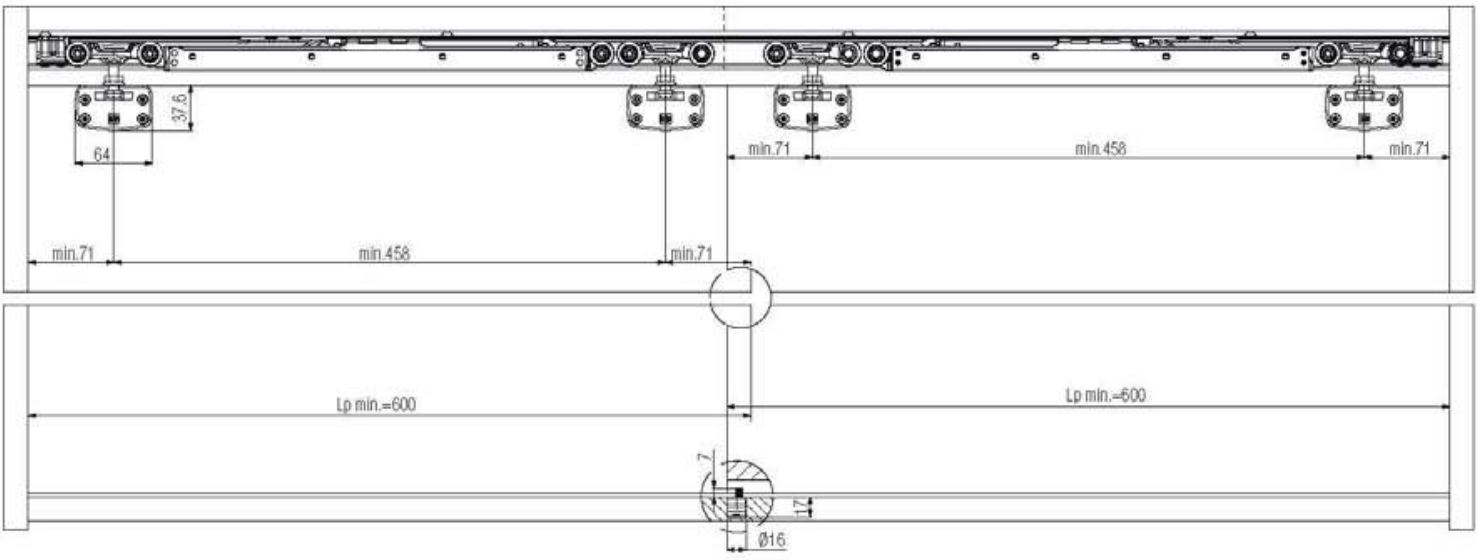

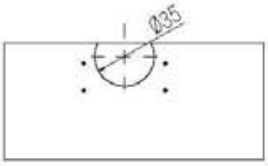

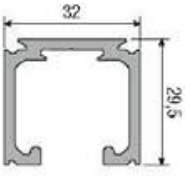

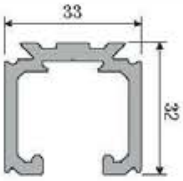

SYSTEM 0860 11 ABS 40/80

ABS-Aktuatorkit für Möbeltüren
ABS actuator kit for closing of furniture panels
ABS activeringskit voor het sluiten van deurpanelen

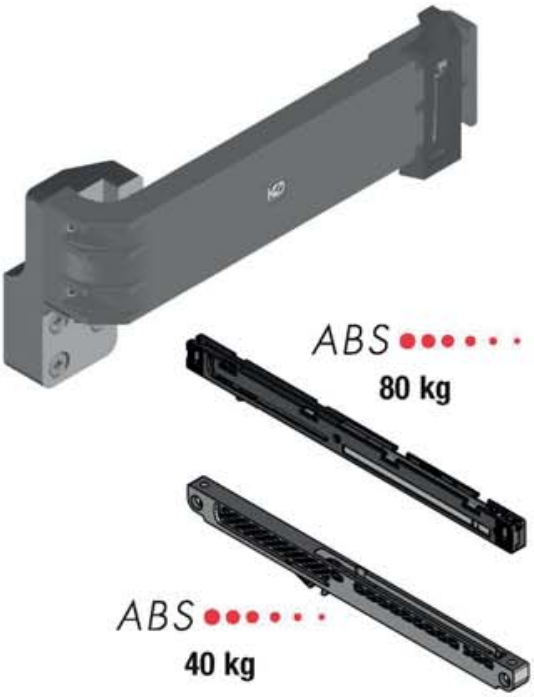

40 kg
80 kg

Befestigungsschrauben
Fixing screws
Bevestigingsschroeven

KIT Art. 0860 11 40

ABS-Aktuatorkit
für Möbeltüren
40 kg
ABS actuator kit
for furniture panels
40 kg
ABS geleidings- kit
voor meubel panelen
40 kg

ABS 40 kg
ABS 40 kg
ABS 40 kg

KIT Art. 0860 11 80

ABS-Aktuatorkit
für Möbeltüren
80 kg
ABS actuator kit
for furniture panels
80 kg
ABS geleidings- kit
voor meubel panelen
80 kg

ABS 80 kg
ABS 80 kg
ABS 80 kg

*Ersatzteile - *Spare parts - *Reserveonderdelen

Art. 0860 7
ABS 40 kg
ABS 40 kg
ABS 40 kg
1 pcs

Art. 0860 8
ABS 80 kg
ABS 80 kg
ABS 80 kg
1 pcs

*Die Artikel in der Tabelle "Ersatzteile" können **nur** in den angegebenen Mengen bestellt werden.
The articles in the table "Spare parts" are to be **only ordered in the indicated quantities.*
*Artikelen in de tabel "reserve onderdelen" kunnen **alleen** besteld worden in de aangegeven hoeveelheden.

Passend zu:
Compatible with:
Te gebruiken met:

System 0350 15
System 0310 23 43
System 0320 25 40 55
System 0105 60
System 1010 20 - 1011 20
System 1011 40
System 1031 40

Ausführbare Schiebetür-Lösungen
Possible sliding solutions
Mogelijke oplossingen schuifdeuren

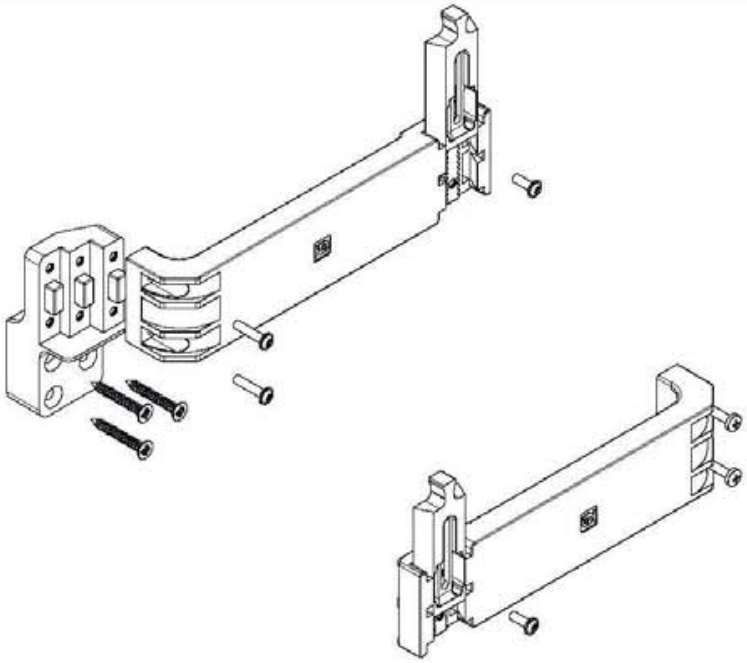

Montage auf der Außentür mit Schließrichtung links
Installation on external door leaf with left closing
Installatie voor extern deurblad met Linkse sluiting

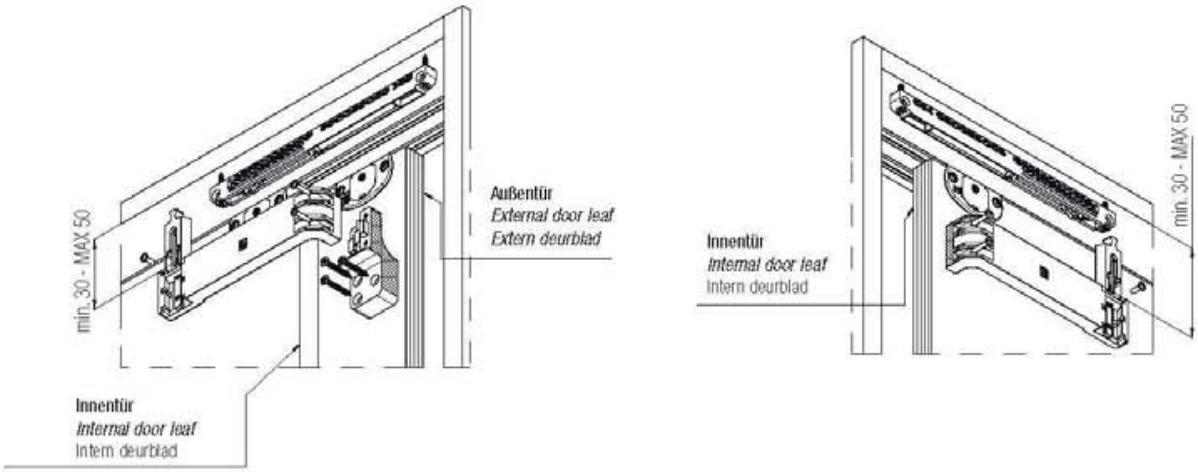

Montage auf der Außentür mit Schließrichtung rechts
Installation on external door leaf with right closing
Installatie voor extern deurblad met Rechtse sluiting

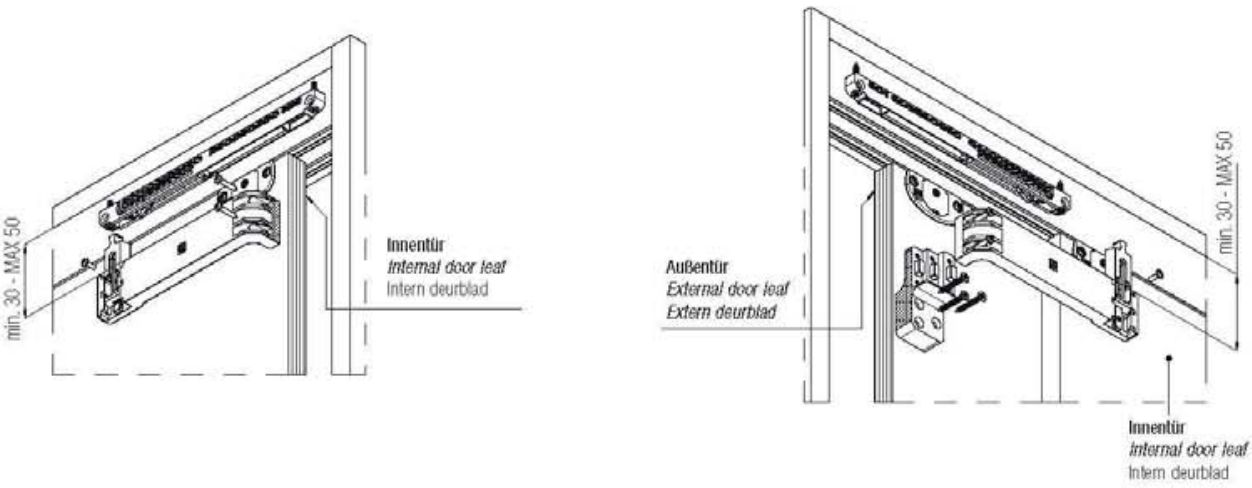

SYSTEM 0500 ABS OLD EDITION

KIT **Art. 1040 3 1ABS** 50 kg
Innere Tür
Internal door
Voor binnendeuren

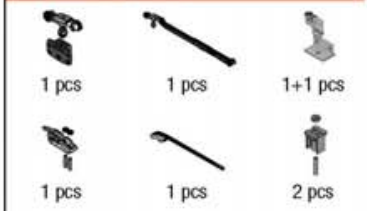

KIT **Art. 1040 4 1ABS** 50 kg
Äussere Tür
External door
Voor buitendeuren

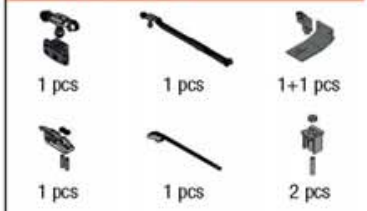

KIT **Art. 1040 5 1ABS** 80 kg
Innere Tür
Internal door
Voor binnendeuren

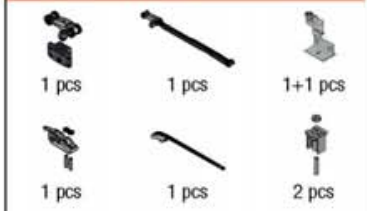

KIT **Art. 1040 6 1ABS** 80 kg
Äussere Tür
External door
Voor buitendeuren

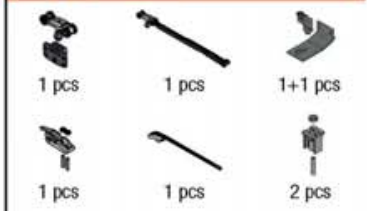

KIT **Art. 1040 3 ABSU** 50 kg
Innere Tür
Internal door
Voor binnendeuren

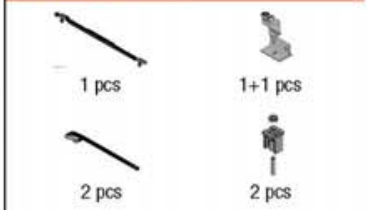

KIT **Art. 1040 4 ABSU** 50 kg
Äussere Tür
External door
Voor buitendeuren

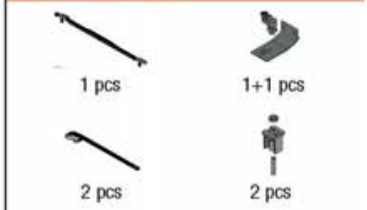

KIT **Art. 1040 5 ABSU** 80 kg
Innere Tür
Internal door
Voor binnendeuren

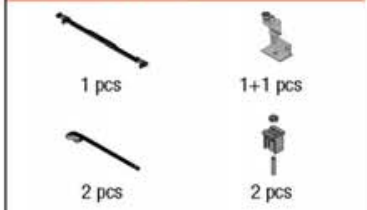

KIT **Art. 1040 6 ABSU** 80 kg
Äussere Tür
External door
Voor buitendeuren

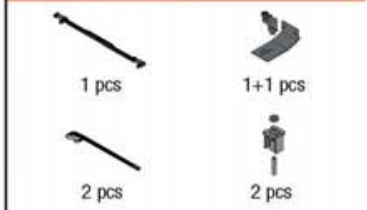

KIT **Art. 1040 3 2ABS** 50 kg
Innere Tür
Internal door
Voor binnendeuren

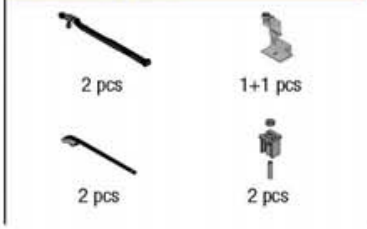

KIT **Art. 1040 4 2ABS** 50 kg
Äussere Tür
External door
Voor buitendeuren

KIT **Art. 1040 5 2ABS** 80 kg
Innere Tür
Internal door
Voor binnendeuren

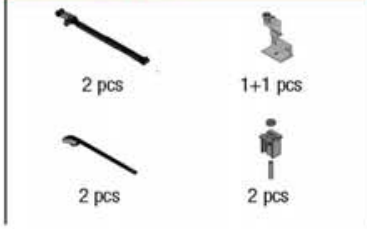

KIT **Art. 1040 6 2ABS** 80 kg
Äussere Tür
External door
Voor buitendeuren

KIT **Art. 1050 1 1ABS**

KIT **Art. 1050 1 ABSU**

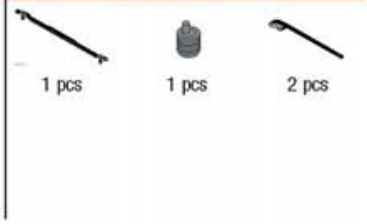

KIT **Art. 1050 1 2ABS**

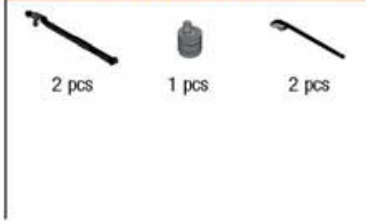

KIT **Art. 1050 2 1ABS**

KIT **Art. 1050 2 ABSU**

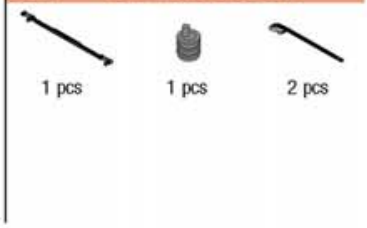

KIT **Art. 1050 2 2ABS**

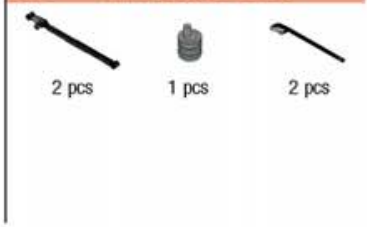

Ⓓ Schiebetürbeschläge für Schränke
Ⓖⓑ *Sliding systems for wardrobe panels*
Ⓝⓛ Schuifsystemen voor kastdeuren

SYSTEM	Laufsystem *Sliding system* Type schuifgeleiding	Charakteristik *Characteristics* Technische Omschrijving	Tür *Door* Aantal vleugels	Tragkraft *Capacity* Draagkracht	Seite *Page* Pagina
9500 5 R	- - -	Feststellung Türblätter mit Sonderzubehör *Adjustable door hook* Verstelling deur -hoek	min 1	-	290
0910/9	- - -	Türblatt-Ausrichter *Door straightener* Deurrechter voor meubeldeuren	min 1	-	292
0930/50	Oben laufend *Upper* Bovenlopend	Möbel Schibetüren *Furniture sliding doors* Schuifdeuren	min 1	50 kg	294
2200/40	Oben laufend/Unten laufend *Upper/Lower* Bovenlopend/Onderlopend	Möbel Falt-Schiebetüren *Folding doors* Vouwdeuren	min 2	40 kg	296
9500 New Darwin	- - -	Beschlag für einschiebbare Türen *System for privot sliding doors* Systeem voor pivot schuifdeuren	2/4	30/50/60 kg	298

KRONA KOBLENZ

SYSTEM 9500 5 R

Feststellung Türblätter mit Sonderzubehör
Adjustable door hook
Verstelling deur -hoek

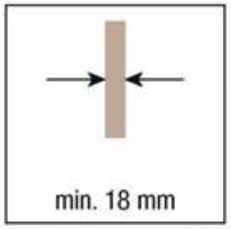

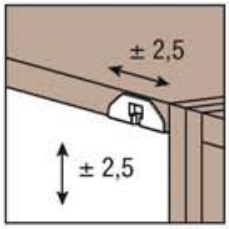

KIT Art. 9500 5 R

Feststellung Türblätter
mit Sonderzubehör
Adjustable
door hook
Verstelling
deur -hoek

1 pcs

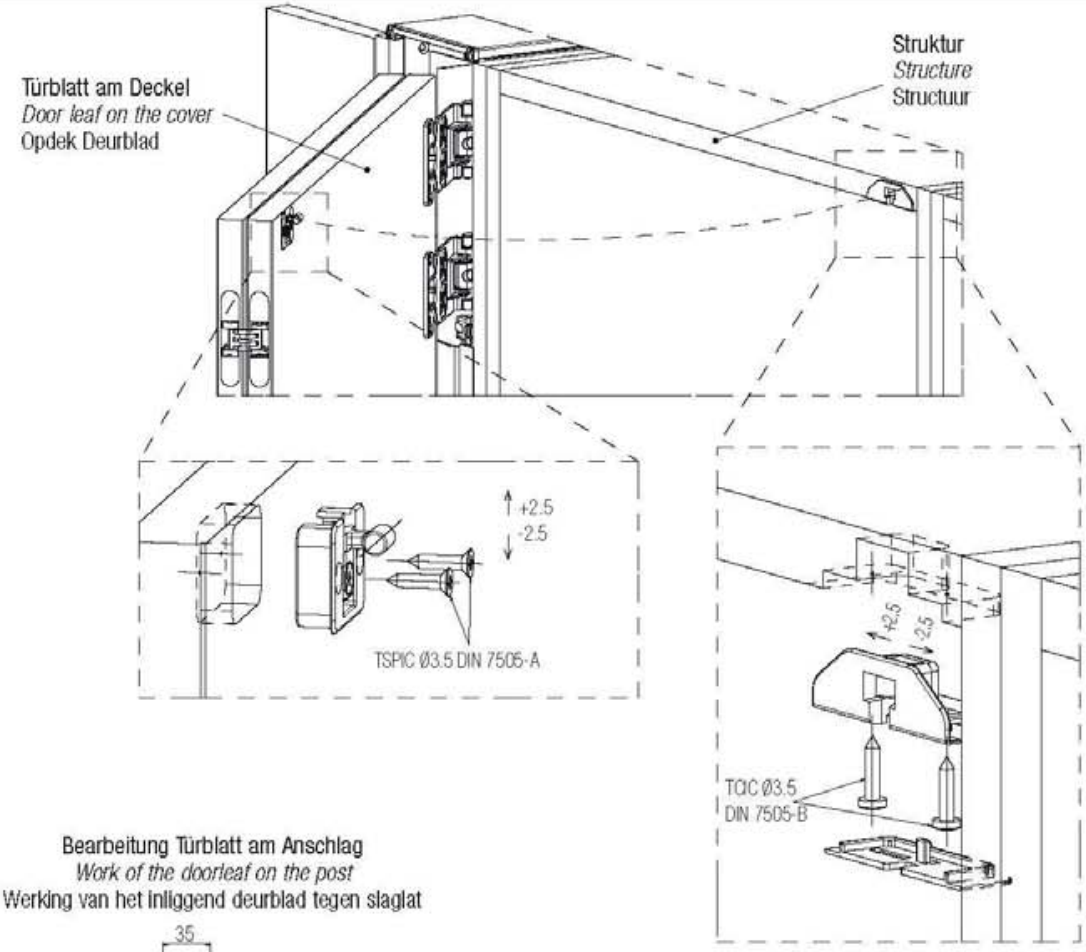

Bearbeitung Türblatt am Anschlag
Work of the doorleaf on the post
Werking van het inliggend deurblad tegen slaglat

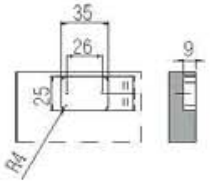

Positionierung Sonderzubehör zur Türblatt Feststellung
Positioning of adjustable panel hook accessory
Plaats het extra verstelbare hoek paneel

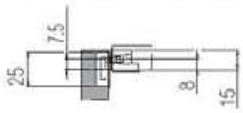

Bearbeitung Türblatt Oberseite
Milling on cabinet's top
Frezen op bovenzijde kast

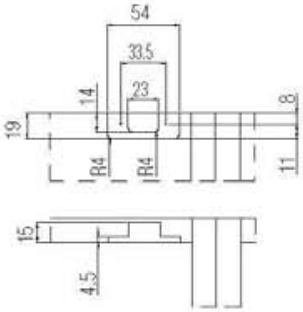

SYSTEM 0910/9

Ausrichtbeschlag für Schiebetüren
Door straightener for cabinet panels
Deurrechter voor kastdeuren

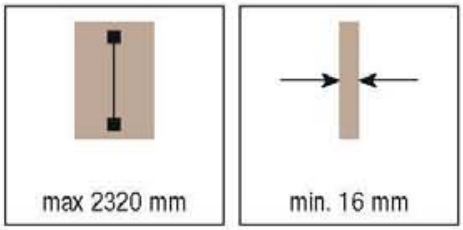

KIT Art. 0910 9	
Gewindestangen re (li) *Threaded bar (right/left)* Draadstang rechts (links)	1+1 pcs
Stellmutter *Brass bar* Messing aandraaistuk	1 pcs
Nylonstege *Nylon support unit* Nylon dekplaatje	6 pcs
Alu-Profil *Aluminium frofile* Aluminium afdekprofiel	2 pcs
Zentrale Deckplatte *Central nylon support unit* Centraal afdekplaatje	1 pcs

***Ersatzteile - *Spare parts - *Reserveonderdelen**	
Art. 0910 92 **Stellmutter** *Brass bar* Messing aandraaistuk	1 pcs
Art. 0910 95 **Nylonstege** *Nylon support unit* Nylon dekplaatje	1 pcs
Art. 0910 94 **Zentrale Deckplatte** *Central nylon support unit* Centraal afdekplaatje	1 pcs

*Die Artikel in der Tabelle "Ersatzteile" können **nur** in den angegebenen Mengen bestellt werden.
The articles in the table "Spare parts" are to be **only ordered in the indicated quantities.*
*Artikelen in de tabel "reserve onderdelen" kunnen **alleen** besteld worden in de aangegeven hoeveelheden.

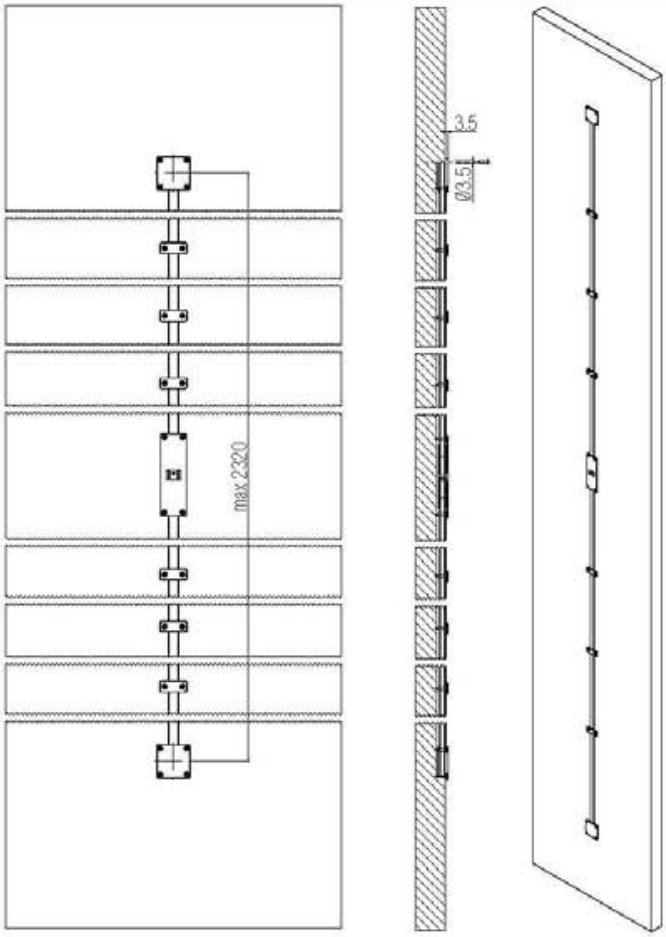
max 2320
3,5
Ø3,5

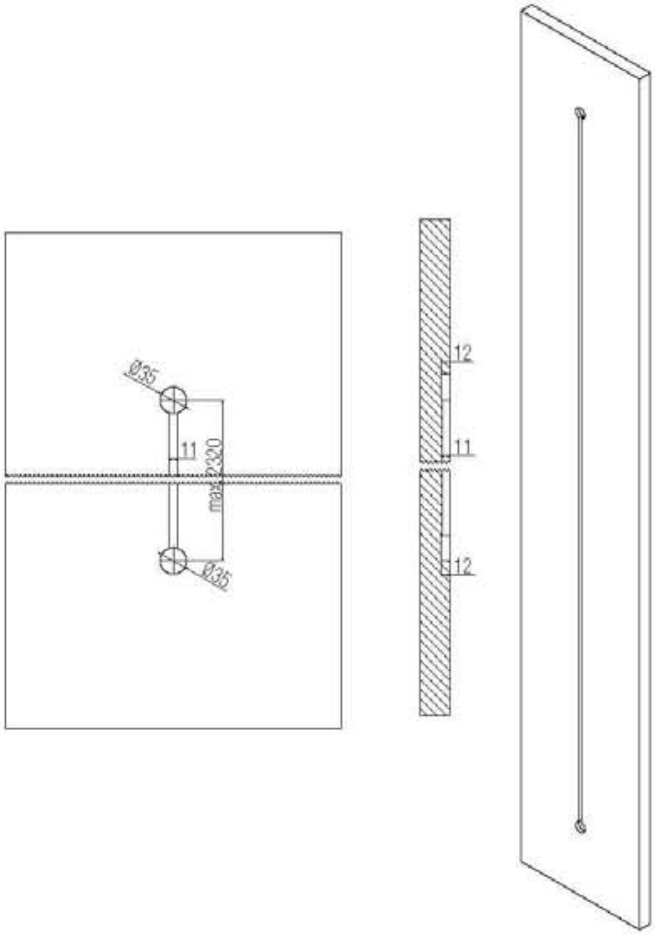
Ø35
11
max 2320
Ø35
12
11
12

SYSTEM 0930/50

Schiebetürbeschläge für Schränke
Sliding systems for wardrobe panels
Schuifsystemen voor kastdeuren

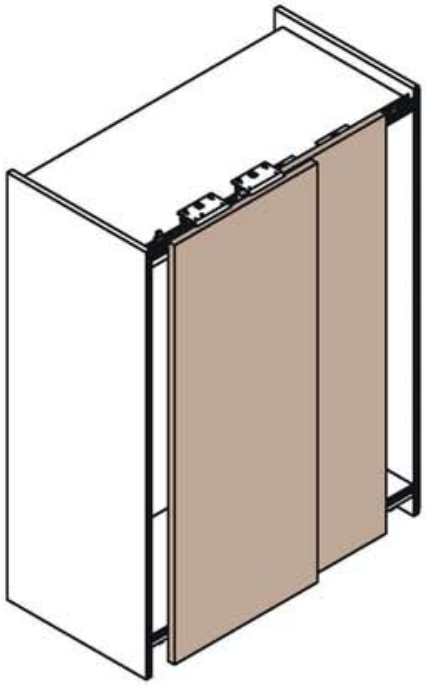

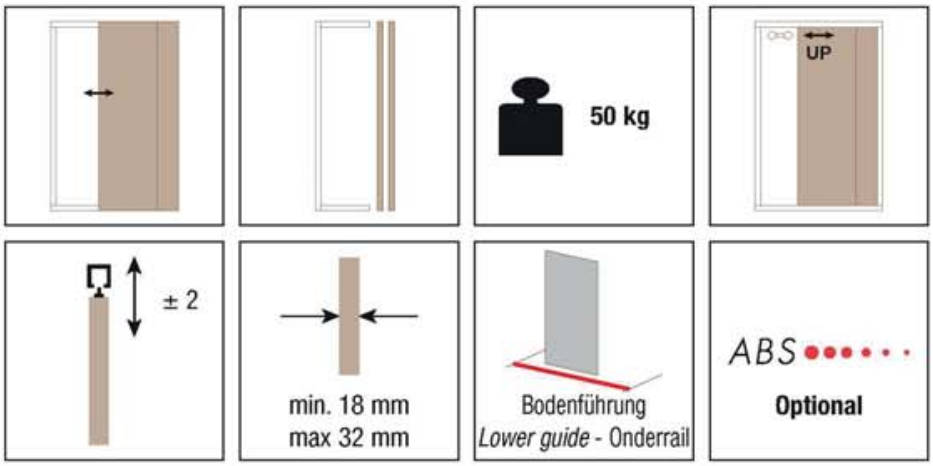

KIT Art. 0930 5

Innere Tür
Internal door
Voor binnendeuren

Oberes Laufwagen innen *Internal* *upper runner* Regelbare binnenste bovenloopwagen	1+1 pcs
Inn. Gleitrolle unten *Internal lower runner* Regelbare binnenste onderloopwagen	1+1 pcs

KIT Art. 0930 6

Äussere Tür
External door
Voor buitendeuren

Oberes Laufwagen außen *External* *upper runner* Regelbare buitenste bovenloopwagen	1+1 pcs
Außen/Gleitrolle unten *External lower runner* Regelbare buitenste onderloopwagen	1+1 pcs

*Ersatzteile - *Spare parts - *Reserveonderdelen

Art. 0930 53 **Art. 0930 54** Oberes Laufwagen innen *Internal* *upper runner* Regelbare binnenste bovenloopwagen	1 pcs
Art. 0930 57 **Art. 0930 58** Oberes Laufwagen außen *External* *upper runner* Regelbare buitenste bovenloopwagen	1 pcs
Art. 0920 51 **Art. 0920 52** Inn. Gleitrolle unten *Internal lower runner* Regelbare binnenste onderloopwagen	1 pcs
Art. 0920 55 **Art. 0920 56** Außen/Gleitrolle unten *External lower runner* Regelbare buitenste onderloopwagen	1 pcs
Art. 0920 8 Schwarzer Sicherheitsring für unteren Gleitwagen *Safety black Pin* *for the lower roller* Veiligheidspin (zwart) voor de onderste loopwagen	4 pcs
Art. 0920 9 Ersatz-Kit Plastikteile für Fangstopper *Plastic spare part set* *to insert into the buffer* Plastic reserveonderdeel om in de buffer te plaatsen	1 pcs

Passende Zubehöre
Compatible accessories
Bijpassende accessoires

Art. 0930 1 m 6
Art. 0930 10 m 3
Obere, Doppel-Alu-Laufschiene, silbereloxiert (F1), vorgebohrt
Drilled and
anodized aluminium
upper track
Geanodiseerde en geperforeerde aluminium bovenrail

Art. 0920 1 m 6
Art. 0920 2 m 3
Untere, Doppel- Alu-Führungsschiene, silbereloxiert (F1), vorgebohrt
Lower drilled and
anodized alum. track
Geanodiseerde en geperforeerde aluminium onderrail

Art. 0930 0860 1
ABS-Set für 1 innere/äussere Tür Öffnung/Schliessung
ABS set for 1 internal/external door opening/closing
ABS set voor 1 interne/externe deur openen / sluiten

Art. 0930 8 m 1
Alu-Staubabdeckprofil, oben
Upper dust guard
Anti-stofdekprofiel

Art. 0910 7 m 3
Staubbürstenprofil
Anti dust brush
Anti-stofborstel

Art. 0930 7
Fangstopper oben
Upper stopper
Bovenstop

Art. 0920 7
Gleitschienenpuffer
Lower buffer
Onderbumper

Art. 0960.4.30 m 3 (6 pcs)
Art. 0960.4.40 m 4 (7 pcs)
Obere Schienenbefestigung
Upper track brackets
Bovenste railsteun

*Die Artikel in der Tabelle "Ersatzteile" können **nur** in den angegebenen Mengen bestellt werden.
The articles in the table "Spare parts" are to be **only ordered in the indicated quantities.*
*Artikelen in de tabel "reserve onderdelen" kunnen **alleen** besteld worden in de aangegeven hoeveelheden.

Ausführbare Schiebetür-Lösungen
Possible sliding solutions
Mogelijke oplossingen schuifdeuren

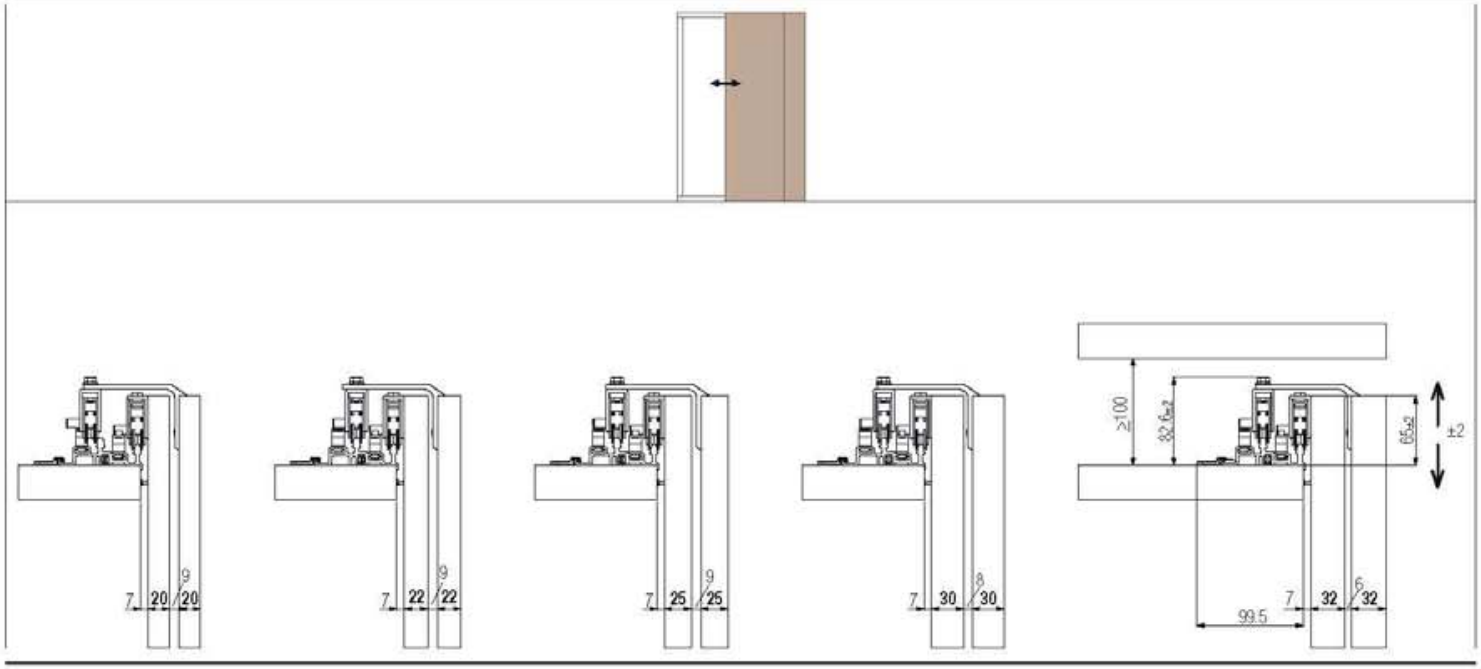

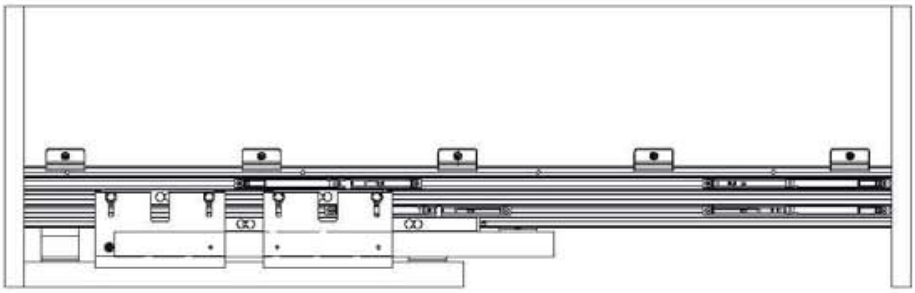

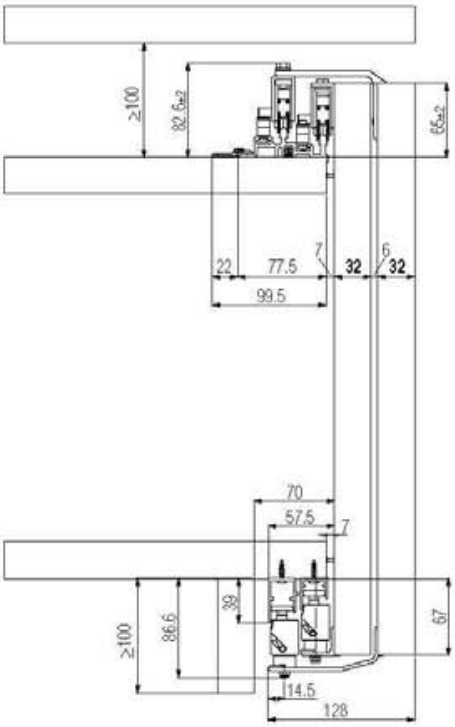

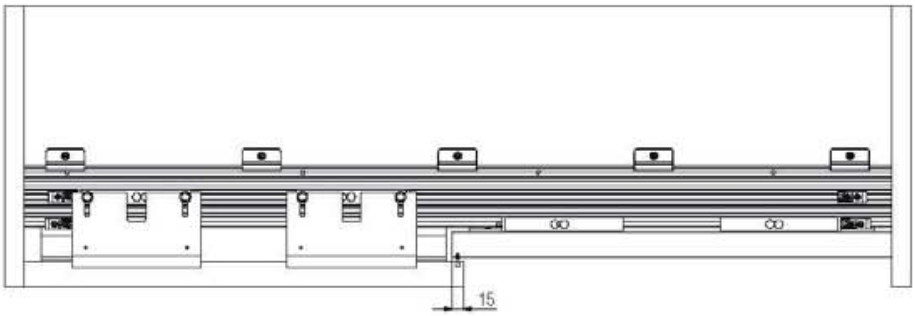

50 kg

SYSTEM 2200/40

Schiebetürbeschläge für Schränke
Sliding systems for wardrobe panels
Schuifsystemen voor kastdeuren

Patentiert
Patented
Gepatenteerd

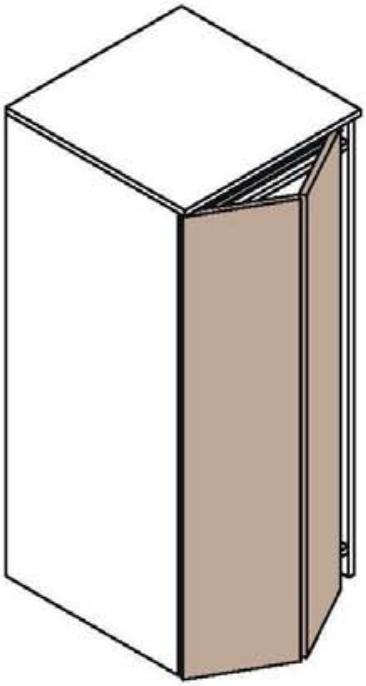

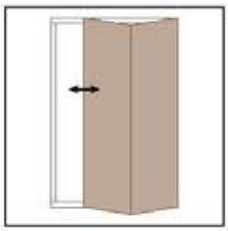

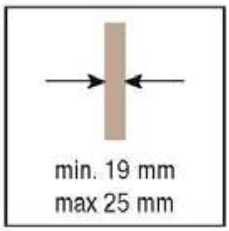

KIT Art. 2200 12

Untere U-form Alu-Laufschiene
Lower U-shaped track
U onderrail

Laufwagen oben *Upper sliding roller* Bovenste loopwagen	1 pcs
Gleitrolle U-Schiene unten *Lower sliding roller for "U" shape track* Onderste loopwagen voor U rail	1 pcs
Seitliches Wandbefest.Scharnier *Side hinge* Zijscharnier	2 pcs
Mittenscharnier *Central hinge* Centrale scharnier	1 pcs
Einstellbares Mittenscharnier *Adjustable central hinge* Regelbare centrale scharnier	1 pcs

KIT Art. 2200 13

Untere L-form Alu-Laufschiene
Lower L-shaped track
L onderrail

Laufwagen oben *Upper sliding roller* Bovenste loopwagen	1 pcs
Gleitrolle L-Schiene unten *Lower sliding roller for "L" shape track* Onderste loopwagen voor L rail	1 pcs
Seitliches Wandbefest.Scharnier *Side hinge* Zijscharnier	2 pcs
Mittenscharnier *Central hinge* Centrale scharnier	1 pcs
Einstellbares Mittenscharnier *Adjustable central hinge* Regelbare centrale scharnier	1 pcs

*Ersatzteile - *Spare parts - *Reserveonderdelen

Art. 2200 7 Laufwagen oben *Upper sliding roller* Bovenste loopwagen	1 pcs
Art. 2200 8 Gleitrolle U-Schiene unten *Lower sliding roller for "U" shape track* Onderste loopwagen voor U rail	1 pcs
Art. 2200 9 Gleitrolle L-Schiene unten *Lower sliding roller for "L" shape track* Onderste loopwagen voor L rail	1 pcs
Art. 2200 10 Seitliches Wandbefest.Scharnier *Side hinge* Zijscharnier	1 pcs
Art. 2200 11 Mittenscharnier *Central hinge* Centrale scharnier	1 pcs
Art. 2200 14 Einstellbares Mittenscharnier *Adjustable central hinge* Regelbare centrale scharnier	1 pcs

Passende Zubehöre
Compatible accessories
Bijpassende accessoires

Art. 2200 2A m 3
Obere, Alu-Laufschiene, silbereloxiert (F1)
Upper track, silver anodized aluminium (black), (raw)
Aluminium bovenrail zilver (zwart) (ruw)

Art. 2200 4A m 3
Untere, U-Form Alu-Laufschiene, silbereloxiert (F1)
Lower U-shaped track, silver anodized aluminium
Aluminium
U onderrail zilver

Art. 2200 5A m 6
Art. 2200 6A m 3
Untere, L-Form Alu-Laufschiene, silbereloxiert (F1)
Lower L-shaped track, silver anodized aluminium
Aluminium
L onderrail zilver

*Die Artikel in der Tabelle "Ersatzteile" können **nur** in den angegebenen Mengen bestellt werden.
The articles in the table "Spare parts" are to be **only ordered in the indicated quantities.*
*Artikelen in de tabel "reserve onderdelen" kunnen **alleen** besteld worden in de aangegeven hoeveelheden.

Ausführbare Lösungen
Possible solutions
Mogelijke oplossingen

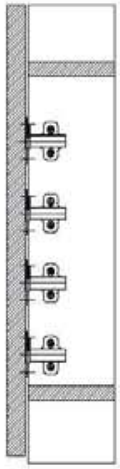

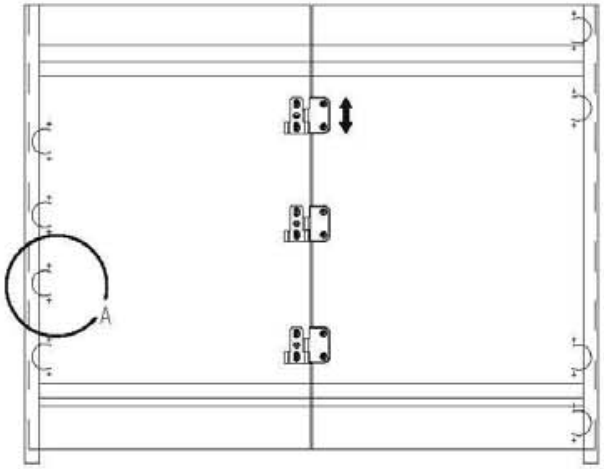

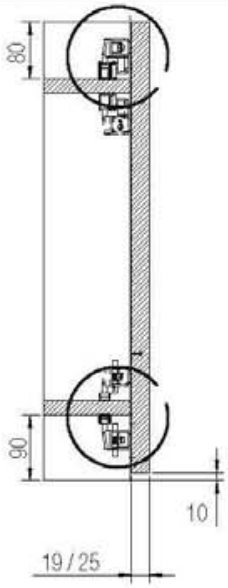

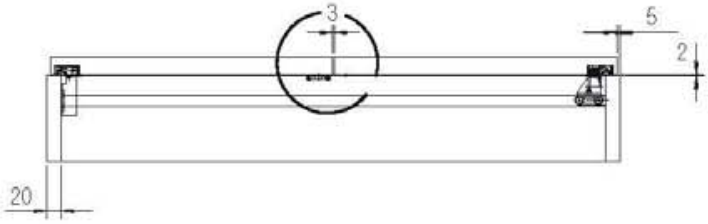

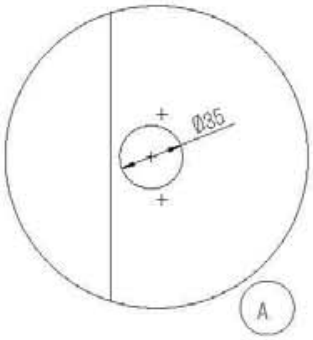

40 kg

SYSTEM 9500 NEW DARWIN 2.0

PAT-PENDING

Beschlag für einschiebbare Türen - Einflügeliges Türblatt
System for pivot sliding doors - Single door leaf
Systeem voor pivot schuifdeuren - Enkel deurblad

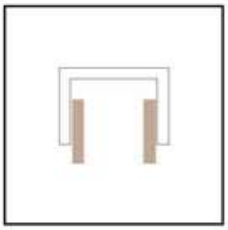

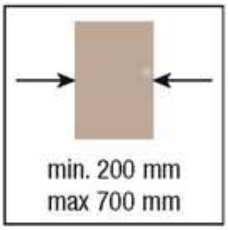

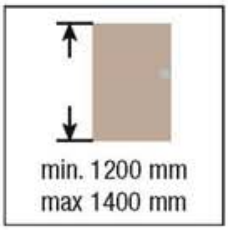

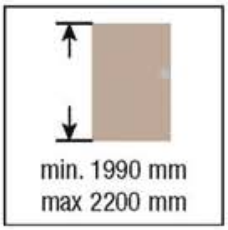

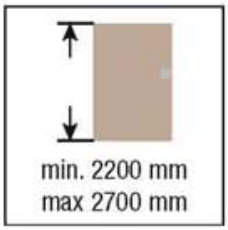

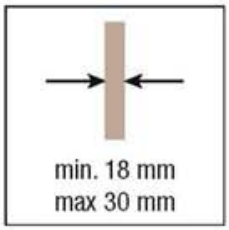

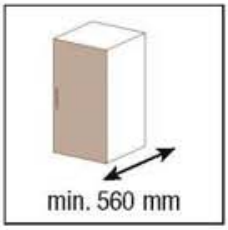

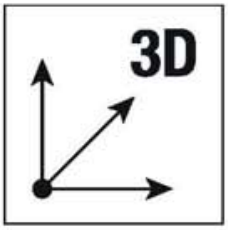

KIT Art. 9500 1 560 ABS

Andruck 560 mm, Höhe 1990-2200 mm
3 Bänder
Depth 560 mm, Height 1990-2200 mm
3 hinges
Diepte 560 mm, Deurhoogte 1990-2200 mm
3 stuks scharnieren

KIT Art. 9500 2 560 ABS

Andruck 560 mm, Höhe 2200-2700 mm
5 Bänder
Depth 560 mm, Height 2200-2700 mm
5 hinges
Diepte 560 mm, Deurhoogte 2200-2700 mm
5 stuks scharnieren

KIT Art. 9500 3 560 ABS

Andruck 560 mm, Höhe 1200-1400 mm
3 Bänder
Depth 560 mm, Height 1200-1400 mm
3 hinges
Diepte 560 mm, Deurhoogte 1200-1400 mm
3 stuks scharnieren

KIT Art. 9500 1 665 ABS

Andruck 665 mm, Höhe 1990-2200 mm
3 Bänder
Depth 665 mm, Height 1990-2200 mm
3 hinges
Diepte 665 mm, Deurhoogte 1990-2200 mm
3 stuks scharnieren

KIT Art. 9500 2 665 ABS

Andruck 665 mm, Höhe 2200-2700 mm
5 Bänder
Depth 665 mm, Height 2200-2700 mm
5 hinges
Diepte 665 mm, Deurhoogte 2200-2700 mm
5 stuks scharnieren

KIT Art. 9500 3 665 ABS

Andruck 665 mm, Höhe 1200-1400 mm
3 Bänder
Depth 665 mm, Height 1200-1400 mm
3 hinges
Diepte 665 mm, Deurhoogte 1200-1400 mm
3 stuks scharnieren

KIT Art. 9500 1 700 ABS

Andruck 700 mm, Höhe 1990-2200 mm
3 Bänder
Depth 700 mm, Height 1990-2200 mm
3 hinges
Diepte 700 mm, Deurhoogte 1990-2200 mm
3 stuks scharnieren

KIT Art. 9500 2 700 ABS

Andruck 700 mm, Höhe 2200-2700 mm
5 Bänder
Depth 700 mm, Height 2200-2700 mm
5 hinges
Diepte 700 mm, Deurhoogte 2200-2700 mm
5 stuks scharnieren

KIT Art. 9500 3 700 ABS

Andruck 700 mm, Höhe 1200-1400 mm
3 Bänder
Depth 700 mm, Height 1200-1400 mm
3 hinges
Diepte 700 mm, Deurhoogte 1200-1400 mm
3 stuks scharnieren

KIT Art. 9500 1 765 ABS

Andruck 765 mm, Höhe 1990-2200 mm
3 Bänder
Depth 765 mm, Height 1990-2200 mm
3 hinges
Diepte 765 mm, Deurhoogte 1990-2200 mm
3 stuks scharnieren

*Ersatzteile - *Spare parts - *Reserveonderdelen

Art. 9500 9 ABS — 1 pcs
Türband Einfl ügeliger Türen
Hinge single door leaf
Scharnier enkele deur

Art. 9500 7 — 2 pcs
Abdeckungsblech für
Höhe 1990-2200 mm
Track covering sheet
Height 1990-2200 mm
Rail afdekking
Deurhoogte 1990-2200 mm

Art. 9500 8 — 2 pcs
Abdeckungsblech für
Höhe 2200-2700 mm
Track covering sheet
Height 2200-2700 mm
Rail afdekking
Deurhoogte 2200-2700 mm

Art. 9500 19 — 2 pcs
Abdeckungsblech für
Höhe 1200-1400 mm
Track covering sheet
Height 1200-1400 mm
Rail afdekking
Deurhoogte 1200-1400 mm

Art. 9500 20 — 1 pcs
Befestigungselement
für Verbindungsprofil
Metal tag for
connecting carter support
Afdekelement t.b.v.
steunplaatverbinding

Art. 9500 21 — 1+1 pcs
Set oberer und unterer
Einzugsmechanismus
Upper and lower kit units
for door leaf
Boven- en onderkit
+ unit voor deurblad

Art. 9500 22 — 1+1 pcs
Garnitur hinterer oberer und unterer
Türanschlag
Set of backside
upper and lower stops
Set boven- + onderstop
achterzijde

Passende Zubehöre
Compatible accessories
Bijpassende accessoires

Art. 9500 6
Oberer-Unterer Abdeckung Einflügelig
Upper-Lower carter single door leaf
Boven-Onder Afdek Enkele vleugel

Art. 9500 6 2S
Obere-Untere
Abdeckung
Upper-lower covering
single panel
Boven-onder geleiding
van gelijklopende deuren

Art. 9500 11 ABS
Bausatz bis 50 kg New Darwin
Höhe 1990-2200
(Packung mit 2 Türbändern)
Kit up to 50 kg. New Darwin
Height 1990-2200
(box with 2 Hinges)
Kit voor belastingen tot 50 kg
van New Darwin enkel blad hoogte 1990-2200
(doos met 2 scharnieren)

Art. 9500 16 RV — 1 pcs
Automatischer Flügeleinzug
(Verfügbar nur für Dicke
560 mm, 665 mm und 700 mm)
Door leaf self attracting mechanism
(Available only for depth
560 mm, 665 mm and 700 mm)
Accessoires automatische schuifdeur
(Alleen verkrijgbaar voor
560 mm, 665 mm en 700 mm diepte)

Art. 9500 23 RE
Kit Dämpfer
Kit damper adjustable
Damper kit

- **Empfehlung: Ausrichtbeschlag für Möbelschiebetüren (art. 0910/9).**
- ***Door straightener for cabinet panels is suggested (art. 0910/9).***
- **Wij adviseren : beslag voor het richten van de meubel schuifdeuren (art. 0910/9).**

*Die Artikel in der Tabelle "Ersatzteile" können **nur** in den angegebenen Mengen bestellt werden.
The articles in the table "Spare parts" are to be **only ordered in the indicated quantities.*
*Artikelen in de tabel "reserve onderdelen" kunnen **alleen** besteld worden in de aangegeven hoeveelheden.

Ausführbare Lösungen
Possible solutions
Mogelijke oplossingen

Ausführung inneres Türblatt
Version for inner door leaf
Versie voor binnendeurblad

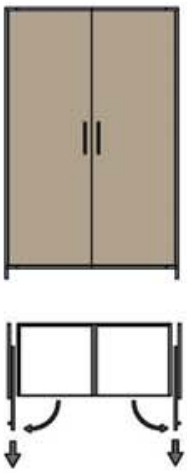

Zubehöre
Accessories
Accessoires

Version mit Abdeckung
für die Seite (Extra)
Version with carter for support on the side (optional)
Versie met afdekking
aan de zijden (optioneel)
cod. 9500 6

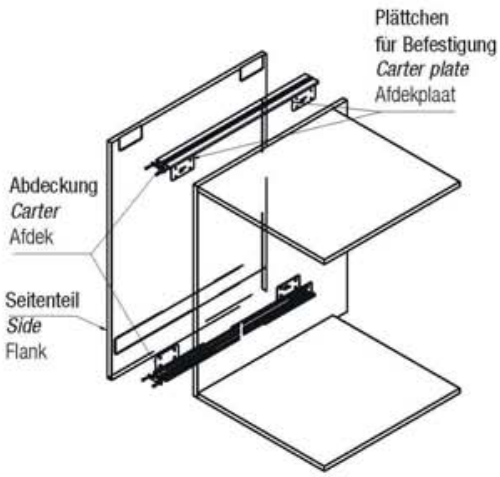

Automatischer Flügeleinzug (Extra)
(Verfügbar nur für Dicke 560 mm, 665 mm und 700 mm)
Door leaf self attracting mechanism (optional)
(Available only for depth 560 mm, 665 mm and 700 mm)
Accessoires automatische schuifdeur (optioneel)
(Alleen verkrijgbaar voor 560 mm, 665 mm en 700 mm diepte)
cod. 9500 16 RV

Version mit Abdeckung für gegeneinander laufende Türblätter (Optional)
Version with connecting carter for convergent panels (optional)
Versie met verbinding carter
voor samenlopende deuren (optioneel)
cod. 9500 6 2S

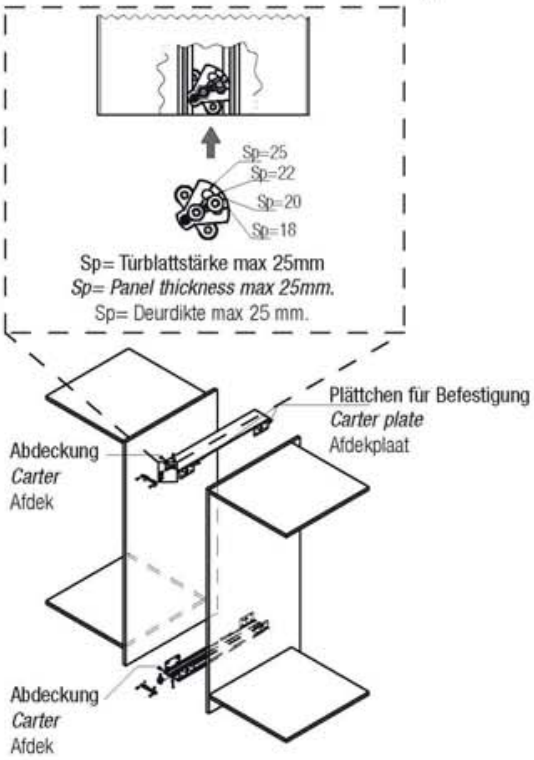

SYSTEM 9500 NEW DARWIN

Beschlag für einschiebbare Türen - 2-flügeliges Türblatt
System for pivot sliding doors - Double door leaf
Systeem voor pivot schuifdeuren - Dubbel deurblad

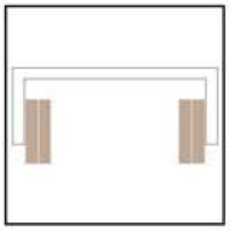

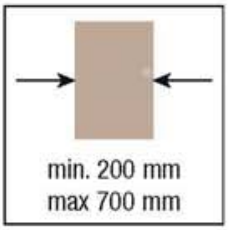

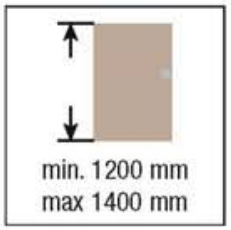

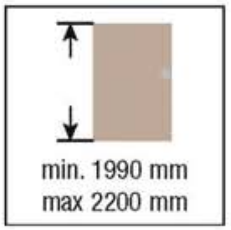

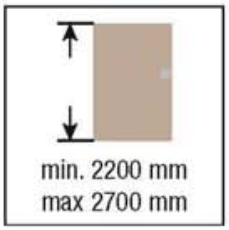

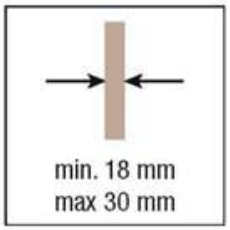

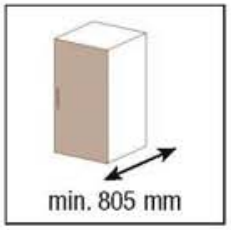

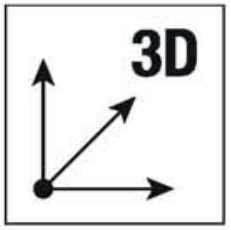

KIT Art. 9500 1 665 1

Andruck 665 mm, Höhe 1990-2200 mm
5 Bänder
Depth 665 mm, Height 1990-2200 mm
5 hinges
Diepte 665 mm, Deurhoogte 1990-2200 mm
5 stuks scharnieren

KIT Art. 9500 1 805

Andruck 805 mm, Höhe 1990-2200 mm
5 Bänder
Depth 805 mm, Height 1990-2200 mm
5 hinges
Diepte 805 mm, Deurhoogte 1990-2200 mm
5 stuks scharnieren

KIT Art. 9500 2 805

Andruck 805 mm, Höhe 2200-2700 mm
5 Bänder
Depth 805 mm, Height 2200-2700 mm
5 hinges
Diepte 805 mm, Deurhoogte 2200-2700 mm
5 stuks scharnieren

KIT Art. 9500 3 805

Andruck 805 mm, Höhe 1200-1400 mm
3 Bänder
Depth 805 mm, Height 1200-1400 mm
3 hinges
Diepte 805 mm, Deurhoogte 1200-1400 mm
3 stuks scharnieren

KIT Art. 9500 1 905

Andruck 905 mm, Höhe 1990-2200 mm
5 Bänder
Depth 905 mm, Height 1990-2200 mm
5 hinges
Diepte 905 mm, Deurhoogte 1990-2200 mm
5 stuks scharnieren

KIT Art. 9500 2 905

Andruck 905 mm, Höhe 2200-2700 mm
5 Bänder
Depth 905 mm, Height 2200-2700 mm
5 hinges
Diepte 905 mm, Deurhoogte 2200-2700 mm
5 stuks scharnieren

*Ersatzteile - *Spare parts - *Reserveonderdelen

Art. 9500 10 — 1 pcs
Türband Zweiflügeliger Türen
Hinge double door leaf
Scharnier dubbele deur

Art. 9500 7 — 2 pcs
Abdeckungsblech für
Höhe 1990-2200 mm
Track covering sheet
Height 1990-2200 mm
Rail afdekking
Deurhoogte 1990-2200 mm

Art. 9500 8 — 2 pcs
Abdeckungsblech für
Höhe 2200-2700 mm
Track covering sheet
Height 2200-2700 mm
Rail afdekking
Deurhoogte 2200-2700 mm

Art. 9500 19 — 2 pcs
Abdeckungsblech für
Höhe 1200-1400 mm
Track covering sheet
Height 1200-1400 mm
Rail afdekking
Deurhoogte 1200-1400 mm

Art. 9500 20 — 1 pcs
Befestigungselement
für Verbindungsprofil
Metal tag for
connecting carter support
Afdekelement t.b.v.
steunplaatverbinding

Art. 9500 21 — 1+1 pcs
Set oberer und unterer
Einzugsmechanismus
Upper and lower kit units
for door leaf
Boven- en onderkit
+ unit voor deurblad

Art. 9500 22 — 1+1 pcs
Garnitur hinterer oberer und unterer
Türanschlag
Set of backside
upper and lower stops
Set boven- + onderstop
achterzijde

Passende Zubehöre
Compatible accessories
Bijpassende accessoires

Art. 9500 1 3 R
Abdeckungsblech
Höhe 1990-2200
Covering blank sheet
Height 1990-2200
Afdekblad
Deurhoogte 1990-2200

Art. 9500 2 3 R
Abdeckungsblech
Höhe 2200-2700
Covering blank sheet
Height 2200-2700
Afdekblad
Deurhoogte 2200-2700

Art. 9500 3 3 R
Abdeckungsblech
Höhe 1200-1400
Covering blank sheet
Height 1200-1400
Afdekblad
Deurhoogte 1200-1400

Art. 9500 4
Magnet zum Einfassen
Magnet for casing
Magneet voor behuizing

Art. 9500 5
Zubehörteil
zum Anhägen des Türblatts
Accessory
to attach the door leaf
Accessoires
om het deurblad te bevestigen

Art. 9500 5 R
Feststellung Türblätter
mit Sonderzubehör
Adjustable
door hook
Verstelling
deur -hoek

Art. 9500 6 D
Oberer-Unterer Abdeckung
Zweiflügelig
Upper-Lower carter
double door leaf
Boven-Onder Afdek
Dubbele vleugel

• Empfehlung: Ausrichtbeschlag für Möbelschiebetüren (art. 0910/9).
• Door straightener for cabinet panels is suggested (art. 0910/9).
• Wij adviseren : beslag voor het richten van de meubel schuifdeuren (art. 0910/9).

*Die Artikel in der Tabelle "Ersatzteile" können **nur** in den angegebenen Mengen bestellt werden.
The articles in the table "Spare parts" are to be **only ordered in the indicated quantities.*
*Artikelen in de tabel "reserve onderdelen" kunnen **alleen** besteld worden in de aangegeven hoeveelheden.

Ausführbare Lösungen
Possible solutions
Mogelijke oplossingen

Ausstattung:
As standard equipment:
Als standaard eenheid:

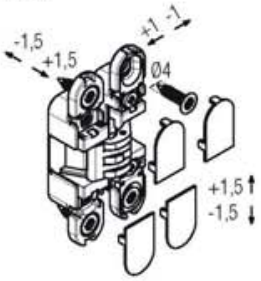

K6100 Ausstattung: **10 Stück**
(4 Stück für Klappe, **6 Stück** für Türblatt)

K6100 as standard equipment: **10 pieces**
(**4 pcs** for the leaf of the side added compartment)

K6100 als standaard eenheid: **10 stuks**
(**4 st.** Voor het deurblad gemonteerd aan de compartement zijde)

Zubehöre - *Accessories* - Accessoires

Feststellung Türblätter optional mit Sonderzubehör (Extra)
Adjustable door hook (optional)
Verstelling deur -hoek (optioneel)
cod. 9500 5 R

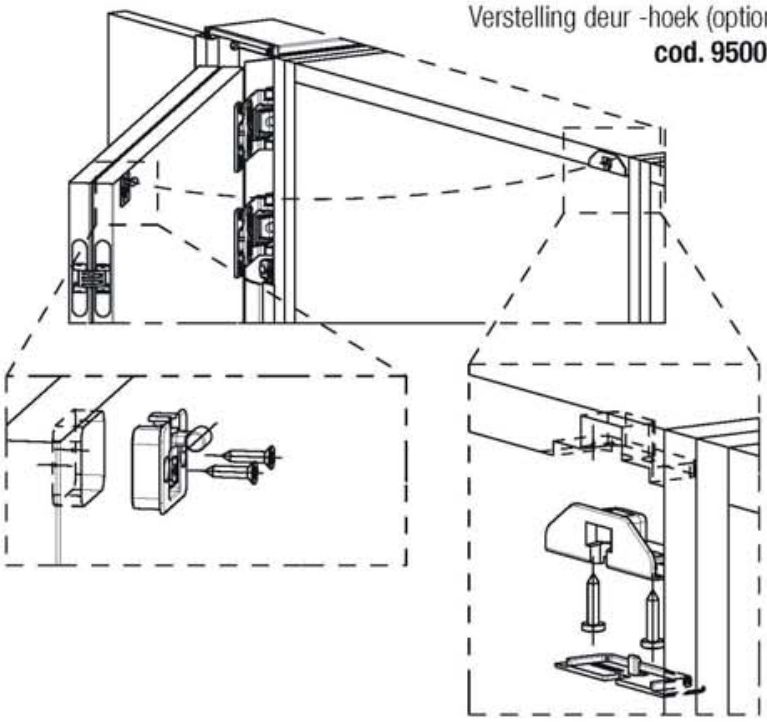

Abdeckung für die Seite (Extra)
Carter for support on the side (optional)
Afdekking aan de zijden (optioneel)
cod. 9500 6 D

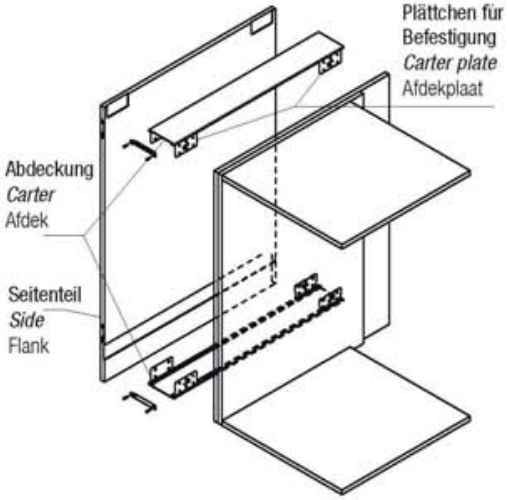

Abdeckblech (Extra)
Adjustable covering plate (optional)
Verstelbare afdekplaat (optioneel)
cod. 9500 1 3 R / 9500 2 3 R / 9500 3 3 R

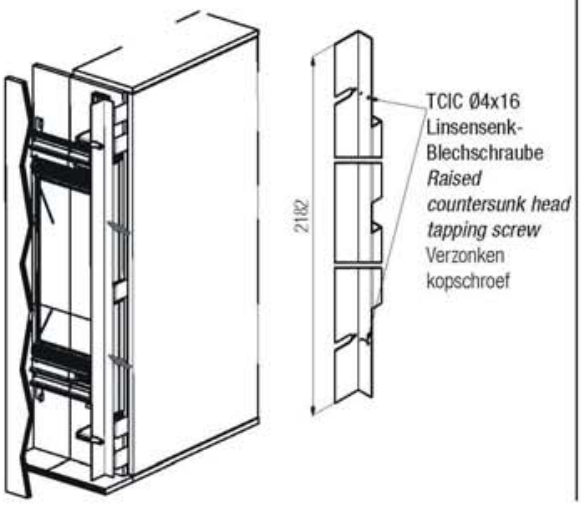

Zubehörteil zum Anhägen des Türblatts (Extra)
Accessory to attach the door leaf (optional)
Accessoires om het deurblad te bevestigen (optioneel)
cod. 9500 5

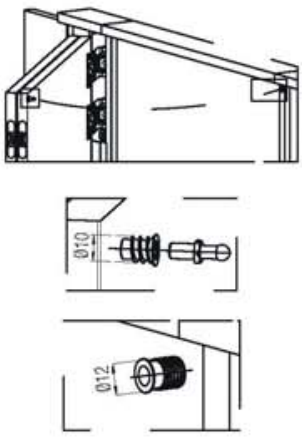

Magnet zum Einfassen (Extra)
Magnet for casing (optional)
Magneet voor behuizing (optioneel)
cod. 9500 4

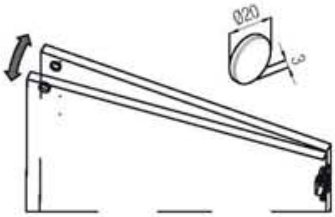

WORK IN

PROGRESS...

Abbildungen, Fotos, Zeichnungen und techische Daten, Fraben und Farbessenzen die in diesem Katalog angeführt werden sind rein indikativ und für Krona Koblenz unverbindlich. Änderungen und Abweichungen davon werden nicht als Grund für Nichtentgegennahme der Ware, für Ansprüch in Verträge oder für Reklamationen akzeptiert. Alle Modelle können unangekündigt Verbesserungen oder leichte Änderungen und den Sektionen und Zeichnungen erfahren. Dies zur Folge, sollte nach unserer Beurteilung die Qualität und Ästhetik des Produkt unverändert sein, hat der Kunde keinen Anspruch den Vetrag zukündigen oder Recht auf Rabatte oder Gutschriften.

The illustrations, photos, images and technical data, features and colours of the catalogue are purely indicative and are not binding for Krona Koblenz. The deviations cannot create any reasons for not accepting the goods or compromise the contract or cause claims. All the models can be altered, improved or slightly modified in their sections, structure or drawing without any previous notification. Therefore, if at our incontestable dicretion the quality and the look of our products remain unchanged, a cutomer will not be able either to terminate the contract or to have particular discounts or bonus.

De illustraties, foto's, afbeeldingen en technische gegevens, kenmerken en kleuren in de catalogus zijn louter indicatief en niet bindend voor Krona Koblenz. Afwijkingen kunnen geen reden zijn om de goederen niet in ontvangst te nemen of de overeenkomst op te zeggen of om claims in te stellen. Alle modellen kunnen zonder voorafgaande kennisgeving worden gewijzigd, verbeterd of licht gewijzigd in hun secties, structuur of tekening. Indien de kwaliteit en het uiterlijk van onze producten bij deze vermeende gebreken onveranderd blijft, kan een klant het contract niet ontbinden, noch compensatie vragen in de vorm van een korting of bonus.

TKKZDPUB09006 - 04_2021

www.kronakoblenz.com

(I) Via Piane, 90 - 47853 Coriano (RN) - ITALY - Tel. +39 0541 657040 - Fax +39 0541 658211

(E) P.I. MOLI D'EN XEC NAVE n P3-3/6 _ c/ Molì d' en Xec, n 49/55 C.P. 08291 Ripollet - (Barcelona) - ESPAÑA - Tel: +34 93 591 0410 - Fax: +34 93 591 0498

(F) Saint Georges De Reneins (69830) - 635 Boulevard Napoléon Bullukian - FRANCE - Tel : +33-474090939 - Fax : +33-474090932

(RUS) 109316, г. Москва, Остаповский проезд, дом 5, строение 17, этаж 1, офис 109, Телефон: +7 (495) 532-74-32

(INDIA) KOBLENZ UTTURKAR FITTINGS PRIVATE LIMITED - FLAT No. 3, 1875, Sadashiv Peth, Shree Balaji Prasad Society, Pune - 411030, Maharashtra, INDIA, Ph: +91 020 24540000